VĂN HỌC

tạp chí sáng tác
nhận định văn nghệ

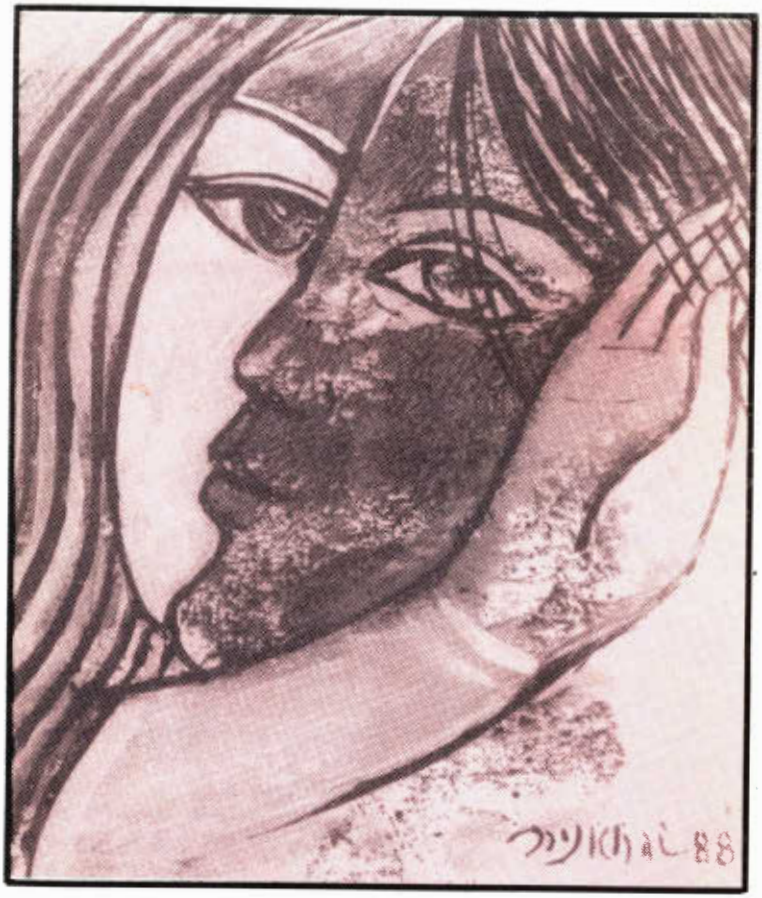

SỐ 26 * THÁNG 3 NĂM 1988

VĂN HỌC

TRONG SỐ NÀY :

Văn Học : *Thư Toà soạn , trang 1* * **Minh Phú** *: Di ảnh nhạc sĩ Vũ Thành, trang 2* * **Lê văn Khoa :** *Nhạc sĩ Vũ Thành và tôi, trang 3* * **Quỳnh Giao :** *Vũ Thành, người nhạc sĩ khí khái và ngạo nghễ, trang 18* * **Hồ Đình Nghiêm :** *Ở trạm cuối, truyện ngắn trang 24* * **Thế Uyên :** *Vấn đề Cao Miên và cuộc tranh chấp giữa hai dân tộc Thái và Việt, trang 35* * **Diệu Tần :** *Chuột và Người, truyện ngắn trang 52* * **Nguyễn Quỳnh :** *Jacques Derrida và Thuyết Phê bình Cơ cấu, trang 65* * **Nguyễn Thị Thanh Bình** *: Ở đời sống này, truyện ngắn trang 74* * **Tạ Chí Đại Trường :** *Tiền giấy VN vào cuối thế kỷ 14 đến nửa đầu thế kỷ 15, trang 94* * **Nguyễn Phước Nguyên** *: Hàng rào, truyện ngắn trang 106* * **Vũ Đăng Khoa :** *Bước chân năm cũ, truyện ngắn trang 111* * **Ngô Duy Chinh :** *Thảo luận : Cuộc tao phùng giữa Đông Tây và Sinh hoạt người Việt tị nạn, trang 120* * **Thụy Khuê:** *Đọc Xứ Sấm Sét của Võ Đình, trang 135* * **Nguyễn Đình Hoà** *: Thơ Nôm Nguyễn Trãi được dịch ra tiếng Pháp , trang 141* * **Bùi Bảo Trúc :** *Đọc Tùy Bút II của Võ Phiến, trang 146* * **Hoàng Liên :** *Ánh sáng và Bóng tối , hồi ký trang 152* * **Mai Kim Ngọc :** *Muôn kiếp cô liêu, trích đoạn truyện dài, trang 159* * **Nguyễn Tấn Hưng:***Mùa Xuân này ta nên làm đẹp trg 167.*

BAN CHỦ BIÊN VĂN HỌC

Hồ Trường An, Phạm Quốc Bảo, Quyên Di, Võ Đình
Nguyễn Mộng Giác, Nguyễn Xuân Hoàng, Nguyễn Đức Lập
Định Nguyên, Võ Ngã, Nguyễn Tất Nhiên, Hoàng Khởi Phong
Bùi Vĩnh Phúc, Vũ Huy Quang, Đặng Phùng Quân
Nguyễn văn Sâm, Nhật Tiến, Tưởng Năng Tiến
Nguyễn Bá Trạc, Kiệt Tấn, Võ Thắng Tiết

Phụ trách bài vở và điều hành chung : Nguyễn Mộng Giác
Phụ trách quản lý trị sự : Võ Thắng Tiết
Đại diện Văn Học ở Âu châu : Mr Lê Tất Luyện
*15 Place Souham, 75013 Paris, France. Phone : **45831912***
Đại diện Văn Học ở Úc châu : Nguyễn Khắc Phú
5/25 George Street, Yagoona, N.S.W. 2199 Australia.

Thư từ tiền bạc xin gửi về : **Văn Học**
10104 Westminster Ave, Garden Grove, CA 92643 USA
Phone : **(714) 832.8445**

Thư Toà soạn

Văn Học xin dành những dòng đầu tiên để một lần nữa cầu chúc cho quí văn hữu và bạn đọc một mùa xuân Mậu Thìn mạnh khoẻ, may mắn.

Nhờ sự ủng hộ nhiệt tình của quí bạn, Văn Học đã tồn tại cho đến ngày nay. Chẳng những thế, như nhiều bạn đọc nhận xét, bài vở của Văn Học ngày càng phong phú, đáp ứng được phần nào kỳ vọng của quí bạn. Số trang báo bị hạn chế nên nhiều bài đã phải gác lại nhiều lần, buộc các tác giả phải chờ đợi khá lâu mới thấy bài viết của mình được phổ biến. Văn Học xin hứa sẽ gắng khắc phục những thiếu sót kể trên. Nhiều số, như Văn Học số này, Toà soạn bắt buộc phải tăng trang để giải quyết số bài bị tồn đọng quá lâu.

Văn Học là tạp chí chú trọng khám phá giới thiệu những cây bút mới nên trong số này, chúng tôi xin giới thiệu tác phẩm của hai cây bút trẻ : Nguyễn Thị Thanh Bình ở Hoa Kỳ và Vũ Đăng Khoa ở Úc . Lâu nay rải rác trên một số báo, hai cây bút này có cho đăng những truyện ngắn và thơ của mình, nhưng chưa được những người yêu văn chương quan tâm đúng mức. Văn Học hy vọng hai truyện ngắn của Nguyễn Thị Thanh Bình và Vũ Đăng Khoa trên số Văn Học này sẽ khởi đầu cho một chặng đường sáng tác hăng hái, dồi dào về sau.

Văn Học số 26 cũng được hân hạnh đăng tải những truyện ngắn xuất sắc của Diệu Tần và Hồ Đình Nghiêm, hai nhà văn chắc chắn sẽ có tác phẩm đầu tay được in trong năm nay (cùng lớp nhà văn khởi đầu cầm bút ở hải ngoại tuy chưa in tác phẩm nào nhưng tài năng đã được mọi người công nhận như Ngô Nguyên Dũng, Nguyễn Ỷ Thuần, Nguyễn Phước Nguyên,Nguyễn Thị Hoàng Bắc, Phạm thị Ngọc, Vũ Quỳnh Hương...)

Phần biên khảo, Văn Học số 26 được sự đóng góp quí giá của Thế Uyên, Nguyễn Quỳnh, Tạ Chí Đại Trường, Bùi Bảo Trúc, Ngô Duy Chinh, Thụy Khuê. Đặc biệt là phần tưởng niệm nhạc sĩ Vũ Thành, một văn nghệ sĩ có công lớn trong việc xây dựng nền tân nhạc Việt Nam Tự Do, với bài viết của nhạc sĩ Lê văn Khoa và nữ ca sĩ Quỳnh Giao.

Văn Học số 27 ra ngày 1.4.1988 sẽ có chủ đề là sự đàn áp tự do sáng tạo dưới chế độ cộng sản, điển hình nhất là vụ đàn áp Nhân Văn Giai Phẩm của chế độ Hà Nội.

Văn Học

Photo by Minh Phu

Di ảnh của nhạc sĩ Vũ Thành

Lê Văn Khoa

Nhạc trưởng Vũ Thành và tôi.

(Bài này được viết mong chiếu tia sáng yếu ớt vào một tên tuổi đã rực sáng thêm một vài chi tiết để các nhà biên khảo âm nhạc rộng đường tra cứu, và vài nét cao quí về nhân cách của một người đặc biệt: Vũ Thành, để thêm tài liệu cho các nhà viết tiểu sử viết về ông. Một vài trong các bức thư nhạc sĩ Vũ Thành, tôi nghĩ không còn là của riêng mà là tài sản chung của giới nhạc, cũng được in ra đây—LVK).

*
* *

Tôi thẫn thờ đặt điện thoại xuống. Tai còn nghe rõ giọng nghẹn ngào của Quỳnh Giao báo tin: "Chú Vũ Thành vừa mất đêm qua (15-10-87) lúc 10 giờ, tại bệnh viện Maryland". Tin dữ này đánh tan hết những lời nói khác trong cuộc điện đàm.

Mấy tuần lễ trước đó, khi hay tin nhạc sĩ Vũ Thành lâm bệnh nặng, chắc chắn không qua khỏi, chỉ còn là vấn đề thời gian thôi, tôi vô cùng bối rối, thúc Quỳnh Giao tham khảo ý kiến của các vị ở Washington D.C. và Virginia, thử làm một chương trình gì đó để tôn vinh ông khi ông còn thấy được sự biết ơn của người đời, hơn là làm lễ long trọng khi ông không còn nữa. Tôi nghĩ phải một thời gian sau — ít ra là 5, 7 tháng nữa ông mới mất — tôi sẽ bay qua thăm ông lần cuối, vì biết ông không thể sang chơi với tôi cuối năm nay như ông đã hứa. Thế mà ông đã ra đi một cách vội vàng.

Tôi ngồi yên. Tư lự. Trước mắt tôi hiện ra một màn ảnh nhỏ, hình ảnh chỉ đen trắng thôi. Âm thanh tỏa ra từ một dàn nhạc trải rộng trên khung ảnh, có gần đủ các loại nhạc khí của một ban nhạc hoà tấu tân thời. Cận ảnh nhẹ lướt qua từng nhạc sĩ đang say sưa đàn phần của mình, rồi ngưng lại khá lâu nơi người nhạc trưởng. Vóc người tầm thước, mái tóc bồng lấm chấm muối tiêu, gương mặt bình thản, phúc hậu, mắt sáng, hàng ria mép làm cho người nhạc trưởng oai hẳn lên. Cách điều khiển ban nhạc của ông rất mực thước, ôn hoà và vừa đủ. Nhưng có một cái gì đó hơi lạ mắt,

hơi nghịch với cảm nhận của tôi. Một lúc sau tôi mới nhận ra: ông cầm đũa nhạc trưởng bằng tay trái. Hình ảnh nghịch mắt lúc đầu rồi quen đi. Nó không ảnh hưởng chút nào đến nghệ thuật của ông. Tôi thích lối điều khiển dàn nhạc của ông. Người nhạc trưởng đó là Vũ Thành.

Một hình ảnh khác từ từ hiện lên che mờ hình ảnh người nhạc trưởng khả kính. Một con đường nhỏ, không dài lắm, nhiều xe qua lại. Nhiều cây to ở hai bên đường rũ lá xuống tạo một cái vòm nơi giữa đường. Những ngày mưa, hay lúc tuyết tan, con đường Garland, ở Tokoma Park, ngoại ô Washington D.C. nầy quả thật là dơ. Trên chiếc ghế dài dưới mái hiên trước của ngôi nhà ở vào khoảng giữa chiều dài của con đường, hai người đang ngồi nói chuyện với nhau. Một người tóc trắng hơi nhiều. Tóc, râu và ria chiếm gần hết khuôn mặt. Người đó là nhạc trưởng Vũ Thành. Bên cạnh ông là kẻ viết bài này.

Thời gian đó, mùa hè 1976 đến cuối Xuân 1977, hầu như tuần nào tôi cũng ghé thăm ông Vũ Thành vài lần. Ông buồn nhiều. Ít bạn. Ông có vẻ muốn ẩn dật. Chúng tôi nhắc lại chuyện cũ, thảo luận về nhạc. Có một lần ông kể lại chuyện bài "Tiến Quân Ca" được chọn làm Quốc Ca thời trước. Sở dĩ bài ấy được chọn vì "đảng" đưa ra và ép ban tuyển chọn phải chấp nhận. Ông là một thành viên trong ban tuyển chọn. Mọi người thấy bài "Tiến Quân Ca" không được chỉnh bằng bài "Việt Nam Minh Châu Trời Đông" của Hùng Lân, nhưng không làm sao hơn, đành phải sửa lại nhạc của bài Tiến Quân Ca cho hợp cách.

Khi được hỏi thăm về việc sáng tác hiện tại, ông Vũ Thành cho biết ông không còn tinh thần để sáng tác nữa. Tuy nhiên ông thổ lộ đang hoàn tất một cầm khúc (sonata) cho tây ban cầm.

Thật ra trước 75 và sau 77 tôi ít gặp nhạc sĩ Vũ Thành, nhưng không vì thế mà lòng kính mến của tôi đối với ông kém trân trọng. Nếu có người hỏi tôi: ai là nhạc sĩ Việt Nam tôi kính trọng nhất, tôi không ngần ngại, trả lời: Nhạc sĩ Vũ Thành. Ông là người tài đức vẹn toàn. Quanh ta không thiếu gì người tài mà kém đức, hoặc ngược lại.

Về tác phong đạo đức, tôi chưa hề nghe nói ông Vũ Thành có lem nhem tình ái với ai, điều mà ít có nghệ sĩ nào thoát khỏi. Tình gia đình của ông chắc chắn rất mặn nồng, vì dù lúc tuổi đã khá cao ông còn dùng tên người bạn đời của mình để làm tựa đề ca khúc cuối cùng của ông. Đó là bài "Thụy Khúc" (xem thư 1), có tên của vợ yêu là Thụy Hương.

Có người thoát khỏi ái tình, nhưng không thể thoát nổi bẫy tiền. Tôi tin chắc nhạc sĩ Vũ Thành không bị tiền bạc chi phối, qua

hai kinh nghiệm cá nhân như sau:

Năm 1973 nhạc sĩ Vũ Thành có mời tôi chơi dương cầm trong chương trình Nhạc Thính Phòng của ông trên đài truyền hình Việt Nam. Tôi cho ông biết tôi sẵn sàng chơi, nhưng không nhận thù lao. Ít hôm sau ông nhờ một sĩ quan cầm bao thơ tiền đến tận văn phòng tôi ở ngã tư Phú Nhuận, để trao cho tôi. Tôi từ chối nhưng vị sĩ quan không dám cầm về. Tôi gọi điện thoại nói chuyện với ông, ông ôn tồn bảo : "Anh vui lòng nhận giùm cho. Nếu tôi nhận tiền lại, tôi phải ăn nói làm sao với đài truyền hình, và với các anh em khác... "Quí vị nào có tham dự các chương trình với đài THVN chắc còn nhớ việc ký tên vào bản phân chia thù lao.

Trường hợp thứ hai, vào năm 1983, khi tôi thực hiện băng nhạc "Tiếng Chiều Rơi". Tôi gửi thù lao cho tất cả những tác giả có bài được dùng trong cuốn băng, trong số ấy có hai nhạc sĩ còn ở lại Việt Nam là Vũ Thành An và Phạm Trọng. Họ đều nhận được tiền và gia đình gửi thư trực tiếp — từ Việt Nam — đến tôi với lời cám ơn. Riêng nhạc sĩ Vũ Thành cương quyết không nhận, dù ông không có nguồn lợi tức nào. Ông biết phí tổn cuộn băng rất cao và chưa chắc tôi huề vốn.

Ông là một người rất thẳng tính khi phê bình âm nhạc hay giọng ca. Một giọng ca dù được cả nước khen hay nhưng ông thấy kém, ông nói thẳng là kém. Tôi còn nhớ khi bài ca "Tuổi Đá Buồn" của Trịnh Công Sơn được ấn hành, bán chạy như tôm tươi, ông Vũ Thành với bút hiệu khác, vạch cái dốt của TCS ra. Ấn bản sau TCS chỉnh lại lỗi lầm của mình. Ông có lời nhận xét rất ngắn, gọn. Ví dụ... "Tôi không thích giọng ca..." hoặc "... hát tốt". Do đó lời giới thiệu âm nhạc cuối cùng của đời ông mà người ta có thể nghe được trong băng nhạc "Quỳnh Giao hát cho kỷ niệm II" (1987) là lời nói đáng giá nghìn vàng: "Tôi có thể khẳng định rằng trên thế gian nầy không ai hát bài "Bâng Khuâng" trữ tình bằng Quỳnh Giao". Bâng Khuâng là bài ca Quỳnh Giao sáng tác lúc còn ở lứa tuổi đôi tám.

Khi một người có lời phê bình chắc nịch như trên, ta cần xét căn bản và thành tích của người để xem lời phê bình ấy có giá trị hay không.

Theo nhạc sĩ Phạm Duy thì Vũ Thành là một trong hai nhạc sĩ Việt Nam đầu tiên trong ban nhạc hoà tấu (1938-39). Lúc ấy, phần lớn người chơi nhạc hôm nay vẫn còn là con nít, hoặc chưa ra đời. Âm nhạc đã ở với ông đến phút cuối cùng. Nhưng chơi nhạc lâu năm cũng không nói lên được trình độ và thành tích của người chơi nhạc. Trường hợp Vũ Thành thì khác. Ông có tác phẩm và thành tích thừa để đảm bảo lời ông nói. Ông là tác giả của những

ca khúc có giá trị cao, giá trị thưởng ngoạn hơn là giải trí, như: "Giấc mơ hồi hương", "Nhặt cánh sao rơi", "Gửi áng mây hàng", "Thầm ước một chiều", "Đêm trăng", "Nhớ bạn", v.v...; và các tác phẩm hoà tấu như: "Phiếm khúc", "Thỉnh nhập vũ điệu", và "Arpèges", "Cạn một hồ trường" là tác phẩm ông viết cho vĩ cầm độc tấu với dàn nhạc hoà tấu, và cầm khúc cho tây ban cầm. Ngoài ra ông còn soạn rất nhiều nhạc khúc phổ thông VN cho dàn nhạc hoà tấu và ban Kim Mộc chơi. Nhìn vào ta thấy ngay ông không phải chỉ là người viết ca khúc. Ngôi vị ông cao trọng hơn nhiều. Ông vốn là nhạc trưởng ban Kim Mộc của quân đội, nhạc trưởng của chương trình nhạc thính phòng đài Phát Thanh Quốc Gia, đài Tiếng Nói Tự Do và đài Truyền Hình VN.

Ông không phải viết nhạc rồi tự mình khen hay, tự ngồi trên tháp ngà để phê phán mọi người. Ông đã từng đưa tác phẩm mình ra cho người khác thẩm định giá trị. Một người được một lần chiếm giải Văn Học Nghệ Thuật toàn quốc phải kể là vinh dự lắm. Nhạc sĩ Vũ Thành chiếm giải không phải một, mà là ba năm liên tiếp (xem thư số 1). Điều ấy phải kể là thành tích vô địch. Đầu năm 1984 trong lúc ông lái xe đưa tôi đi quanh Washington DC, giữa trời mưa, tuyết, tôi có nhắc lại việc này. Ông Vũ Thành nói: "Kể ra cũng thú vị, và hồi hộp nữa. Nghiêm Phú Phi chơi piano trong ban nhạc mình thì mình yên trí lắm. Nhưng thi chung với hắn là chuyện khác. Nghiêm Phú Phi là một tay đáng nể. Mình nộp bài thi mà trong ban chấm thi có thầy của mình (Lê Như Khôi) thì hồi hộp vô cùng. Nhìn vào là ổng biết thực lực của mình hết."

Tôi xin được đề cập đến ba trong số rất nhiều tác phẩm của nhạc sĩ Vũ Thành, vì tôi có liên hệ ít nhiều với chúng. Đó là "Thụy Khúc", "Nhặt Cánh Sao Rơi" và "Cạn Một Hồ Trường".

.. Trong chuyến đi vòng quanh nước Mỹ hè 1976, để vận động lập Hội Văn Hoá Việt Nam tại Bắc Mỹ, tôi có ghé nhà nhạc sĩ Phạm Nghệ ở Sheveport, Louisiana. Trong hai ngày — Chúng tôi thảo luận nhiều điều, nhất là về âm nhạc. Chúng tôi có nhắc đến nhạc sĩ Vũ Thành. Nguyễn Phạm Nghệ, Vũ Thành và tôi có một dự án lớn hồi năm 1974. Tôi sẽ đề cập đến ở phần sau. Chúng tôi đặc biệt nói đến tác phẩm "Cạn Một Hồ Trường" của nhạc sĩ Vũ Thành. Phạm Nghệ đang chơi vĩ cầm cho ban nhạc hoà tấu Sheveport, lãnh lương năm và được toàn ban quí mến. Ông Phạm Nghệ yêu cầu ông Vũ Thành gửi bài "Cạn Một Hồ Trường" qua để ông nhờ ban nhạc chơi. Ông Vũ Thành không chịu gửi. Cả hai đều có lý do của mình. Nhạc sĩ Vũ Thành e dè. Nhạc sĩ Phạm Nghệ đã từng độc tấu bài này rồi và ông muốn khoe tài nhạc sĩ Việt Nam. Nếu ban nhạc lớn này chịu trình tấu, đó là niềm vinh dự cho nhạc

Việt nói chung. Tôi lãnh nhiệm vụ thuyết phục nhạc sĩ Vũ Thành. Lúc ấy tôi còn ở Silver Spring, Maryland. Tôi làm phận sự nhưng không thuyết phục nổi ông Vũ Thành.

Mùa hè 1977, tôi dọn về miền Tây và ở lại luôn California. Sau nhiều chương trình với ban nhạc hoà tấu ở đây, tôi ngỏ ý muốn trình bày tác phẩm "Cạn Một Hồ Trường" của nhạc sĩ Vũ Thành. Lần này ông đồng ý và đề nghị tôi nên nhờ concert master của tôi chơi (xem thư 3). Tôi hiểu ý của ông, nhưng trong thâm tâm tôi muốn mời nhạc sĩ Phạm Nghệ qua độc tấu hoặc Lưu Danh Bình chơi, để nâng cao niềm hãnh diện cho người Việt Nam nói chung. Trong lần gặp nhạc sĩ Vũ Thành đầu năm 1984 tôi nhắc lại vụ "Cạn Một Hồ Trường", nhạc sĩ Vũ Thành báo cho tôi biết ông có gửi cho nhạc trưởng ban National Symphony Orchestra ở Washington DC. Ít lâu sau, ông nhạc trưởng ấy mời nhạc sĩ Vũ Thành đến nhà dùng bữa tối và nói chuyện. Ông nhạc trưởng có ý tiếc là phần French Horns hơi yếu, đề nghị Vũ Thành viết lại. Nhạc sĩ Vũ Thành nói với tôi: "Chắc bài đó phải có giá trị phần nào, nếu không ông ấy đâu chịu mất thì giờ để mời mình lại nói chuyện. "Nhạc sĩ Vũ Thành đã nhận xét đúng. Ông nói thêm: "Tôi bây giờ không thể viết một nốt nhạc nào nữa." Phần French Horns yếu không phải nhạc sĩ Vũ Thành kém, nhưng vì ở Việt Nam rất ít French Horns, người chơi giỏi thì không có nên người viết nhạc đành "thích ứng" với trình độ người chơi nhạc. Tôi cũng gặp phải trường hợp nầy như ông Vũ Thành. Tôi đề nghị lãnh phần viết lại phần French Horns nếu ông không thấy đó là một xúc phạm và sẽ trình diễn ở California trong năm 1985 hoặc 1986. Ông Vũ Thành đồng ý và hứa sẽ bay qua dự buổi trình diễn ấy. Rất tiếc tôi không vận động được nguồn bảo trợ để thực hiện buổi trình diễn. Điều này làm tôi áy náy mãi.

Năm 1983 khi chuẩn bị thực hiện cuộn băng nhạc "Tiếng Chiều Rơi" tôi xin phép nhạc sĩ Vũ Thành cho tôi dùng bài ca "Giấc Mơ Hồi Hương". Ông gửi cho tôi bài "Tiếng Chiều Rơi" và bức tâm thư kèm theo. Đọc thư ông, tôi vô cùng xúc động.

Takoma Park, ngày 8-8-83

Bạn Khoa thân mến,

Xin gửi anh bản "Thụy Khúc" sáng tác sau cùng của tôi, trước khi mất nước; có lẽ cũng là sau cùng luôn *vì "anh-hùng thẩm mệt" rồi — Cái này kêu bằng "le Chant du Cygne". Tôi muốn giữ cái đề Thụy Khúc hơn là "Tiếng Chiều Rơi". Thụy là ngủ và đây là một bài Berceuse tự mình ru mình, được gợi hướng từ mấy câu thơ của Beaudelaire.*

"Sois sage oh ma douleur! et tiens-toi plus tranquille

Tu réclames le soir il vient le voici..."

và :

"Courte tache! la tombattend, elle est vide
Oh ! Laissez-moi, mon front posé sur vos genoux,
Goûter, en regrettant l'Eté blanc et torride,
De l'arrière saison le rayon jaune et doux."

tạm dịch :

"Đời phù du kìa cửa mở sâu thẳm !
Hãy để anh ngồi lặng bên mình ai,
Tựa vầng trán, tiếc nhớ Hè xa vắng,
Ru hồn đau chìm trong nắng vàng phai."

Bài nầy tôi trúng giải V.H.N.T. và cho đội tên con trai "Vũ-Triệu-Trung" (vì mình trúng luôn 3 năm có về tham tiền lì-xì quá) — Nay xin cho vật hoàn cố chủ, trả lại cho mình quyền tác giả: Nhạc và lời Vũ Thành . Anh hỏi ý Kim Tước xem, nếu mình xuống 1/2 ton nghĩa là en Sol Majeur cũng không hại gì. Bài này nếu arranger cho orchestre thì cần nhất quartuor cordes và piano hay harpe; vậy là đủ. Dạo tôi viết cho Đài V.O.F. ở Saigon cho formation symphonique, thấy hơi thừa và đôi khi mất hay. Về interprètation K. Tước chắc còn nhớ. Tuy nhiên xin tóm tắt bằng danh từ Rubato (co rãn) và với một nhạc trưởng như anh nói vậy là quá đủ và cũng đã hơi là thất lễ rồi. Tôi chỉ muốn nhấn mạnh Rubato chắc chắn không có nghĩa là Senza Tempo như phần lớn các đại-danh-ca đã hát bản "Giấc Mơ Hồi Hương" của tôi. Sở dĩ tôi phải nói lòng thòng vì bị các đại-danh-ca hát tác phẩm của tôi ad lib. nặng quá có lúc tôi không nhận ra tác phẩm. Thật là đau!

Thôi nói chuyện láo lếu cho vui vậy thôi. Thật ra đối với tôi, nhất là lúc này, chẳng có gì quan trọng nữa. Được những bạn vàng như Lê Văn Khoa, Kim Tước, Mai Hương, Phạm Duy còn nhớ đến tôi là một niềm vui rất lớn rồi.

Chúc anh thành công trong việc hoàn thành cuốn băng, về nghệ thuật trước hết, về tài chánh càng tốt. Xin gửi lời thăm Kim Tước và các bạn hữu.

Chúc anh chị và bảo quyến luôn luôn hạnh phúc.

Thân ái,
Vũ Thành

Tôi xúc động vì lời lẽ trong thư như ngầm báo điều không lành. Mặt khác ông lộ rõ sự chú trọng trong việc trình bày tác phẩm của ông. Điều này được nhắc lại bằng lời nói của chính ông, trong băng nhạc "Quỳnh Giao Hát Cho Kỷ Niệm I". Tôi ghi nhận lời dặn dò của ông Vũ Thành nhưng giữ y cung La giáng, và viết cho ban nhạc lớn hơn, để diễn tả theo cảm xúc của tôi. Ông rất

thoả lòng với phần hoà âm viết cho ban nhạc của tôi, đặc biệt đoạn diễn tả cơn gió lốc đùa qua. Vì ông giữ tên "Thụy Khúc" cho bài ca nên tôi xin phép dùng tên "Tiếng Chiều Rơi" để kỷ niệm cuốn băng nhạc.

Sau này tôi khám phá ra nhạc của Thụy Khúc tức là nhạc đề của hành âm thứ nhì của tác phẩm "Phiếm Khúc" của ông. Định bụng gặp ông sẽ hỏi thời gian tính của (hai) nhạc đề này nhưng nay không còn cơ hội nữa.

Nhạc sĩ Vũ Thành rất kỹ với tác phẩm của mình nhưng cởi mở hơn nhạc sĩ Hùng Lân. Nhiều người biết rõ ông Vũ Thành rất trọng âm nhạc và khắc khe đối với chính bản thân mình như thế nào. Điều đó làm cho Quỳnh Giao thận trọng khi trình bày bài "Nhặt Cánh Sao Rơi" của nhạc sĩ Vũ Thành. Nói cách khác Quỳnh Giao kính trọng nhạc sĩ Vũ Thành nên không muốn đàn đệm qua loa. Cô yêu cầu tôi viết phần piano cho tác phẩm này. Nhờ biết tài của tác giả cũng như người trình diễn, tôi phóng bút không e dè. Dù vậy tôi vẫn có ý muốn cùng duyệt lại với ông Vũ Thành. Gặp ông trong chương trình Xuân Họp Mặt của Kim Tước ở Santa Ana hồi đầu năm nay, ông hứa trong vài hôm sẽ xuống San Diego chơi với tôi, nhưng vì bệnh thình lình không xuống được. Tôi gửi bài qua ông. Ông viết thư đáp lại như sau:

Takona Park, ngày 8-6-1987

Thân gửi Anh Khoa,

Tôi vừa nhận được bản Piano "Nhặt Cánh Sao Rơi."

Rất cảm động thấy anh đã viết phần đệm công phu và rất hay. Giá tôi có tự viết chưa chắc đã kỹ được như thế. Đủ thấy rõ anh quý tôi rất nhiều. Xin thâm tạ tấm thịnh tình đó.

Hôm tôi qua California, có gọi Dương (1) mấy lần mà không được. Định bụng gọi được ông Dương rồi sẽ gọi anh. Rồi bất chợt bị ốm quá không kịp chào ai cả xách khăn gói về Washington ngay. Tôi vốn không phải là pianist nên không hiểu bản anh viết có khó lắm không nhưng trông bộ chắc Quỳnh Giao tập cũng khướt mới đánh được. Chưa được Quỳnh Giao cho nghe khả năng thẩm định bằng mắt không được bén nhạy lắm nên không dám phê bình sát. Chỉ biết accord hay và phần basse rất cẩn thận đi mouvement contraire rất tài. Chắc vài hôm nữa thì sẽ được Quỳnh Giao cho nghe. Độ tháng Novembre hay đúng hơn cuối Décembre tôi lại sang California sẽ gặp anh hàn huyên nhiều.

Xin thân nhiệt chúc anh chị và các cháu mạnh. Hẹn sẽ gặp lại.

Thân mến,

Vũ Thành

Chú thích (1) Cụ Đào Hữu Dương, anh họ của nhạc sĩ Vũ thành.

Đây là bức thư ngắn nhất của ông Vũ Thành gửi cho tôi. Ý tứ không được mạch lạc, nét chữ càng gần cuối thư càng tháu, khó đọc, chứng tỏ ông không được khoẻ, tuy ông không đề cập đến. Bài "Nhặt Cánh Sao Rơi" Quỳnh Giao đã thu băng. Quỳnh Giao đàn phần piano xuất sắc và hát thật hay. Ông Vũ Thành rất hài lòng. Gần ngày lâm chung, Quỳnh Giao đến thăm, ông còn thều thào hát lên những chỗ Quỳnh Giao hát mà ông thích nhất. Điều đó chứng tỏ ông sống trọn vẹn trong âm thanh và gạt bỏ mọi sự khác ra ngoài cuộc đời.

. . .

Ông Vũ Thành là một tay chơi sáo hạng nhất. Ông kể lại một giai thoại thú vị như sau: "Ông chơi sáo nhì trong ban nhạc hoà tấu. Batholemy (có tên Việt là Trần Lê Mỹ, người hay chơi trombone trong hầu hết ban nhạc hoà tấu ở Saigon, và là giáo sư trường quốc gia âm nhạc Saigon), chơi sáo nhất. Khi trình diễn Batholemy bối rối trong một đoạn nhạc, đành buông sáo. Ông Vũ Thành ở sáo nhì liền thổi thay Batholemy ở đoạn sáo nhất. Sau chương trình, Batholemy sừng sộ với ông, bảo: Khi sáo nhất không chơi phần của mình thì bỏ, sáo nhì không được quyền chơi thay."

Sự đóng góp của ông Vũ Thành không phải chỉ thuần có sáng tác, phê bình và trình diễn. Ông đã tranh đấu để Sàigòn có được ban nhạc đại hoà tấu, từ thời Tổng Thống Ngô Đình Diệm. Nhưng quốc gia nghèo, ngân sách đổ dồn về quốc phòng hơn lo cho văn hoá nên chương trình đại hoà tấu không thọ mấy. Dù vậy ông không nản chí, tự mình xoay sở để dựng lên chương trình nhạc thính phòng. Lòng tha thiết của ông để nâng cao nhạc Việt được nhắc đến trong thư đề ngày 29-12-1983. Trong thư này ta cũng thấy rõ khẩu khí và bản lãnh thượng thừa của một chân nghệ sĩ.

Takoma Park, ngày 29-12-83

Anh Khoa thân mến,

Vừa nhận được băng, thư và thiếp chúc Tết của anh hôm qua. Cám ơn anh nhiều và rất mừng thấy anh không giận tôi về những nhận xét. Tôi sẽ tiếp tục liên lạc với anh và xin hết sức chân thành và vô tư mỗi khi nhận xét phê bình. Chỉ xin anh một điều: xin anh tha *cho chữ* "chỉ dạy". *Quả tình tôi không dám nhận và cũng không bao giờ dám có ý nghĩ đó. Đó là lời chân thành nhất của tôi, trong đó không có khéo lẻo, lấy lòng hay nhún nhường. Xin minh xác lại một lần nữa là: Rất nhiều khuyết điểm tôi nêu lên anh không phạm phải hoặc chưa phạm, mà chỉ là những điều tôi phạm phải. (1)*

Anh Khoa ơi ! Anh với tôi đều cùng một hoàn cảnh, một chí

hướng; có thể nói chúng ta "cùng một lứa bên trời lận đận". Chúng ta đều dò dẫm học lấy "học nhạc ở Việt Nam" như anh nói. Thật tình mà nói tôi không hiểu cái học của tôi đến đâu? Có đúng không? Sáng tác của tôi có giá trị nào không? Do đó, dám phê bình anh chỉ vì quý anh. Chúng tôi dân Bắc kỳ thường khéo nói. Tôi là một thằng Bắc kỳ khéo nói hơn các thằng Bắc khác, nhưng với anh, quả tình tôi không muốn khéo vì cảm cái chân thành của anh, phục cái hy sinh cao cả của anh cho chí hướng, điều mà tôi đã không làm nổi.

Suốt đời tôi, cũng như anh, chỉ nghĩ cách phổ biến loại nhạc chân chính cho đại chúng, nói cách khác: nâng cao mức thẩm âm của đồng bào lên. Tôi đã tranh đấu không ngừng cho một ban Đại Hoà Tấu Quốc Gia và đã có một thời xin được quỹ của cụ Diệm cho Đài Phát Thanh (2). Nuôi được một ban Đ.H.T. (3) bỏ túi 40 người hoạt động tập dượt được gần một năm. Tôi vẫn chủ trương không trình bày nhạc khó mà chỉ trình bày ca khúc phổ thông có giá trị của nhạc Việt dưới hình thức Đ.H.T., để đại chúng làm quen với ban nhạc lớn. Vì anh đã làm đúng như tôi nghĩ và đã làm. Tự dạo sang đây tôi ẩn luôn vì tự nghĩ: sang đây tài năng viết hoà âm điều khiển giàn nhạc của mình chưa chắc đã bằng một nhạc trưởng hạng thấp của Hoa Kỳ. Tuy nhiên tôi quên mất một điều là nếu mình không làm thì không ai làm. Và nhạc Việt (một nền nhạc phong phú và trữ tình nhất) sẽ không bao giờ được quốc tế biết tới và đồng thời trình độ thẩm âm của tập thể dì tản sẽ mãi mãi quanh quẩn ở mức độ phòng trà, khiêu vũ rẻ tiền. Tôi ca ngợi sự sáng suốt của anh và cảm phục lòng can đảm và hy sinh lớn lao của anh.

À, xin nhận xét qua về "Vietnamese Ouverture" và "Hòn Vọng Phu". Anh viết nhạc có một điều hơn tôi là: Anh có "style symphonique". Effets d'Orchestre của anh hữu hiệu lắm; tuy nhiên trong bản Vietnamese Ouverture anh xài hơi nhiều Effets d'Orchestre quá. nói ví dụ trong bản đó anh xào 10 đoạn cresc, đến fortissimo (4); giá dụ anh xài độ 5 lần thì người nghe sẽ còn cảm giác mạnh hơn. Xin nói ngay là tôi nghe chưa kỹ (mới có hai lần) với lỗ tai bình hoạn, với sự thâu thanh cẩu thả (như anh nói) lời phê bình chỉ rất phiến diện. Bài "Hòn Vọng Phu" hoà âm hay lắm chỉ tiếc choeur (5) hơi yếu so với orchestre nghe như choeur chỉ là vai phụ. Có thể tại ban hợp ca của anh quá nhỏ, cũng có thể tại thu thanh tồi, không ở tại chỗ, nên tôi không rõ. Sẽ nghe kỹ lại và gặp anh sẽ nói chuyện nhiều.

Nếu quả có thể có dịp trình bày "Cạn Một Hồ Trường" của tôi, theo tôi nghĩ, anh có thể đưa cho concert master của orchestre của anh chơi là đủ vì tương đối bài đó chỉ cần interprètation, còn

kỹ thuật thì rất dễ. Nếu định ngày trình diễn anh nên cho tôi biết sớm để kiểm soát lại và chép ra partitions rời cho từng bè, công việc này cũng đòi hỏi cả tháng hay nhiều hơn.

Thôi thư cũng dài rồi. Nói chuyện âm nhạc thì không bao giờ hết. Gần đây tôi mới tìm được một danh từ áp dụng cho riêng tôi rất hay tuy hơi tục. Tôi vốn hỏng lỗ tai không còn thưởng thức được âm nhạc bằng cách thông thường (là nghe), nên chỉ xem partition écriture, và tưởng tượng ra effet. Cách hưởng thụ âm nhạc đó tôi gọi là "masturbation musicale". Xin lỗi anh nhé! Nghe thì tục nhưng mà rất đúng. Kể cũng hơi buồn. Vì buồn nên phải nói dỡn, đem cái đau của mình ra mà ngạo chơi.

Chúc anh thành công và mong được tiếp anh ở Washington ngày gần đây.

Thân ái,
Vũ Thành

Ông Vũ Thành trọng nhạc như thế nào, các bức thư trên nói lên được một phần. Trong lời giới thiệu bài "Giấc Mơ Hồi Hương" của ông trong băng nhạc Quỳnh Giao, ông nói rõ hơn. Ông không phải là người nói mà không làm. Câu chuyện nhỏ sau đây minh chứng ông sống và rất kỹ với nhạc.

Năm 1970, ông Vũ Thành, ông Nghiêm Phú Phi và tôi đều có tác phẩm âm nhạc trúng giải Văn Học Nghệ Thuật toàn quốc. Ban tổ chức ủy thác cho ông Nghiêm Phú PHi lo phần trình diễn vì ông Phi là giám đốc quốc gia nhạc viện. Nghiêm Phú Phi chuyển qua cho nhạc sĩ Vũ Thành viết cho ban đại hoà tấu. Ông Vũ Thành giao lại bài của tôi và nói: "Anh vui lòng viết cho ban nhạc bài của anh đi. Người khác thì tôi làm, với anh tôi không dám, Nghiêm Phú Phi đưa qua tôi bảo tôi làm, nhưng tôi nghĩ chỉ có anh làm mới lột được hết ý của anh." Tôi cười, nhận lại bài. Phần viết cho ban nhạc tôi đã có. Khi gửi dự thi tôi chỉ gửi bản rút gọn cho dương cầm thôi. Buổi trình diễn không thực hiện được vì thiếu.... ngân quỹ. Thật tủi thay cho một quốc gia nghèo.

Với mục đích phát triển âm nhạc tại Việt Nam ông Vũ Thành nhiệt liệt tán thưởng chương trình dạy nhạc cho trẻ em của tôi trên

---

Chú thích :
(1) Chúng tôi trao đổi kỹ thuật viết cho âm nhạc.
(2) Đài Phát Thanh.
(3) Choeur ở đây lớn lắn đến thật lớn.
(5) Không phải ban hợp ca (choeur, choir) mà chỉ là tứ ca Thùy Dương (quatre).

đài truyền hình. Sau này ông và tôi sẵn sàng công tác với nhạc sĩ Phạm Nghệ để lập trường âm-nhạc Saigon. Ba người chúng tôi họp lại là để thể hiện sự đoàn kết Bắc-Trung-Nam. Ông Vũ Thành là người Bắc, Phạm Nghệ là người Trung, còn tôi là người Nam. Sau những buổi thảo luận riêng rẽ, một chiều thứ Bảy năm 1974, ba chúng tôi họp nhau ở nhà nhạc sĩ Phạm Nghệ vừa ăn ốc nhồi lá gừng vừa đúc kết chương trình hành động. Hôm đó trời mưa to, gió lạnh nhưng lòng ba chúng tôi thật ấm áp. Sàigòn lúc ấy chỉ có trường Quốc Gia Âm Nhạc và Kịch Nghệ là nơi quan trọng hơn hết để đào tạo nhân tài âm nhạc, nhưng gặp phải trở ngại lớn. Các giáo sư không thuận thảo với nhau, gây ảnh hưởng tai hại cho nhạc sinh.

Kế hoạch của chúng tôi là giao dịch rộng với các trường nhạc ngoại quốc, xin học bổng, gửi nhạc sinh có triển vọng đi du học, để hấp thụ cái tinh hoa của thế giới về bổ sung chỗ kém khuyết của quốc gia. Có vậy ngành nhạc quốc gia mới vươn mình lên và phát triển sang loại nhạc đa âm, sáng tác những tấu khúc lớn ngang hàng với thế giới. Chúng tôi biết đích không dễ đạt vì rất nhiều yếu tố không nằm trong sự kiểm soát của mình. Một ví dụ đơn giản nhất, là việc xin thông hành xuất ngoại. Tuy nhiên, ít nữa chúng tôi nghĩ cũng tạo được sự cạnh tranh để tiến bộ chung và thêm phương tiện để thỏa đáp nhu cầu ham học của số đông thanh thiếu niên mà vì địa thế quá hẹp, trường Quốc Gia Âm Nhạc và Kịch Nghệ không thể thu nhận hết. Ông Vũ Thành rất lạc quan với chương trình này. Mọi thủ tục giấy phép với Bộ Giáo Dục và Nội Vụ đã đến giai đoạn kết thúc thì biến cố 30-4-1975 xảy ra. Mọi dự án đành phải bỏ dở. Cả ba chúng tôi sau đó đều đến tị nạn tại Hoa Kỳ, lần lần tìm lại được nhau, nhưng ba người ở ba phương trời: nhạc sĩ Vũ Thành ở miền Đông Bắc Maryland, nhạc sĩ Phạm Nghệ ở Trung Louisiana và tôi từ miền Đông (Maryland) dời về miền Tây Nam California. Từ đó đến nay chưa có lần nào ba chúng tôi cùng gặp nhau một lúc như lòng mong muốn.

Ông Vũ Thành không bao giờ tự cao tự đại, không phát ngôn lớn lối. Ông quan tâm đến trình độ chung của đại chúng hơn. Một người bạn rất thân, ở cùng trại tạm trú với ông Vũ Thành kể lại rằng: trong thời gian ở trong trại, một ban nhạc trung học đến trình diễn để giúp vui người tị nạn. Ông Vũ Thành ra xem. Đến nửa chương trình ông quay về trại, than: "Học sinh trung học của họ chơi như thế, mình làm sao theo kịp." Lời than của ông đúng nếu nhìn về quá khứ. Nhìn vào tương lai ông sẽ thấy khác hơn. Rất tiếc ông không được nhìn tận mặt những thành quả mà thanh thiếu niên ta thâu gặt được trong lãnh vực âm nhạc tại nước này.

Và cuốn băng nhạc "Tiếng Chiều Rơi" đã tạo một ngã rẽ quan trọng trong ngành băng nhạc Việt.

Nhạc sĩ Vũ Thành có ba nỗi ân hận lớn luôn ám ảnh ông. Nỗi ân hận thứ nhứt có liên hệ đến ca khúc "Giấc Mơ Hồi Hương", ca khúc phổ thông hơn hết của ông. Ân hận kèm theo thất vọng, bất mãn hầu như mỗi lần ông được nghe ca khúc ấy trình bày. *"... bị các đại-danh-ca hát tác phẩm của tôi ad lib. nặng quá có lúc tôi không nhận ra tác phẩm!"* (Thư đề ngày 8-8-83 Ad lib là tự do, tùy ý. Người trình bày muốn làm sao thì làm miễn là có những nốt nhạc trong bài ca. Nói cách khác, không cần giữ nhịp nữa. Hát tự do quá có thể làm người nghe tưởng lầm một ca khúc khác, hoặc không nhận ra được bài ca quen thuộc. Ta thử nhớ lại các đại ca sĩ da đen hát quốc ca Hoa Kỳ trong những dịp thể thao quan trọng thì hiểu ý ông Vũ Thành. Sự bất mãn này được chính miệng nhạc sĩ Vũ Thành thốt ra, còn nghe được trong băng nhạc "Quỳnh Giao Hát Cho Kỷ Niệm (I)".

"Khi một người nhận được một lá thư, vì lý do nào đó không tự đọc được lá thư đó, phải nhờ một người khác đọc cho mình nghe, thì trường hợp đó giống như một bản nhạc được trình bày do một ca sĩ cho một số thính giả hoặc là một thính giả nghe. Thính giả chính là người nhận được cái thư. Người viết cái thư là nhạc sĩ sáng tác. Còn người đọc hộ cái thư thì là ca sĩ vậy... (ho). Trên nguyên tắc, thì không có lý do gì khi người ta nhờ mình đọc một cái thư mà mình lại đọc khác những điều được viết trong thư, hoặc là đổi một số ý trong thư đó đi. Thế nhưng khi trình bày bản nhạc thì có một số danh ca... một số đại-danh-ca... hay có cái thói quen là tự ý đổi một số notes trong bản nhạc đi, hoặc là kéo dài một nốt ra hoặc rút ngắn một nốt lại. Điều đó theo tôi nghĩ thì... không đúng. Bởi lẽ vì dù rằng nhờ mình đổi một vài nốt mà bản nhạc có hay lên chăng nữa thì trên thực tế mình không làm trung thực cái việc người ta giao cho mình, tức là trình bày những điều mà người... tác giả muốn nói lên. Đặc biệt đối với những tác phẩm của tôi mà đặc biệt nhất là tác phẩm "Giấc Mơ Hồi Hương", một số lớn danh ca Việt Nam... khi hát đổi hết cả những notes ở trong bài đi, và đôi khi bóp méo tác phẩm đến độ mà... nói ra thì khi quá nhưng có khi mình không còn nhận ra được tác phẩm của mình nữa... dĩ nhiên về phần nhạc, còn phần lời ca thì bao giờ cũng giữ đúng... (ho). Có một số ít danh ca đã trình bày trung thực tác phẩm của tôi... về phần lời ca cũng như về phần nhạc... Trong đó có Kim Tước, Anh Ngọc, Quỳnh Giao và đôi khi Mộc Lan... Có điều tôi cũng không lấy gì làm vẻ vang lắm dù là tôi được nổi tiếng phần nào là nhờ tác phẩm "Giấc Mơ Hồi Hương" mà tôi vẫn tự nghĩ

rằng tác phẩm của tôi chỉ được biết qua lối trình bày méo mó của một số danh ca... Vậy thì có lẽ nếu người ta thưởng thức tác phẩm đó mà người ta thích, và tác phẩm đó thành công có lẽ vì nhờ lời ca hơn là nhờ nhạc..."

Ông Vũ Thành khác hẳn những người khi được ca sĩ trình bày tác phẩm mình, hay dở không cần biết, là đủ lấy làm hãnh diện lắm, cứ khen rối rít, đưa ca sĩ ấy lên tận mây xanh. Người khác thì tuyên bố ai làm gì mặc kệ, miễn bài ca được nhiều người biết đến. Ta thấy rõ ôngVũ Thành theo trường phái cổ điển Tây phương thuần túy. Vì người trình diễn nhạc của Beethoven, hay Mozart chẳng hạn, cần theo lối tấu nhạc, kỹ thuật, cảm xúc và cá tính của các nhạc sĩ đó lúc đương thời. Như thế mới được gọi là trung thực.

Ngoài sự trung thực của trường phái cổ điển Tây phương, nhạc sĩ Vũ Thành còn thấm nhuần đạo đức Á Đông. Vì thế ông mang niềm hận suốt mấy mươi năm, cho đến lúc lìa trần vẫn chưa giải tỏa xong. Nỗi hận này được ông thổ lộ tiếp theo phần trích dẫn trên:

"... Nếu quả tác phẩm đó nổi tiếng nhờ lời ca thì tôi có một điều ân hận là tất cả lời ca của bản "Giấc Mơ Hồi Hương", tôi đã được gợi ý bởi một bài thơ tôi đọc trong một tạp chí văn nghệ. Sở dĩ tôi nói ân hận là vì tôi đã quên tác giả...quên tên tác giả của bài thơ đó... (ho)... Vậy để tạ lỗi cái việc quên tên tác giả đó, tôi xin đọc lại cả bài thơ đó mà tôi còn nhớ mãi cho đến bây giờ, sau hai mươi mấy năm:

"Đau đớn nhìn Hà Nội
Khuất dần sau sương rơi
Sông Nhị Hà sôi nổi
Cầu Long Biên xa rời
Mắt nhìn hình ảnh cuối
Lòng thấy nhớ khôn nguôi
Nghẹn ngào tâm sự cũ
Thôi rời Hà Nội ơi,..."

Tinh thần đạo đức ấy ta chỉ có thể tìm thấy duy nhất nơi nhạc sĩ Vũ Thành, vì có không biết bao nhiêu nhạc sĩ khác lấy trọn bài thơ của người khác phổ nhạc mà "quên" cả việc đề tên tác giả, và dĩ nhiên không hề xin phép trước. Thi sĩ Nguyễn Đình Toàn và nhiều thân hữu đã từng than thở với tôi về việc ấy.

Nỗi ân hận này tuy ăn sâu nhiều năm nhưng chắc chắn không đau đớn bằng niềm ân hận thứ hai. Khi di tản 1975, gia đình ông đã lên máy bay, nhưng một người con gái vì trường hợp bất khả kháng, phải cho xuống, đưa vào bệnh viện cứu cấp, nên gia đình không sum hợp được khi định cư tại Hoa Kỳ. Ông nhiều lần than

thở với tôi mỗi khi tôi ghé thăm. Ông vô cùng lo lắng cho sự an toàn của cô. Niềm ân hận tột cùng lồng trong lo sợ chiếm trọn tâm hồn ông, đã đánh bạt mọi ý nhạc ra khỏi đoạn đời còn lại ông.

Khi niềm ân hận này, theo thời gian, hơi lắng xuống, ông phát hiện một biến chuyển khác xảy ra. Nó sẽ ảnh hưởng suốt đời, làm ông quan tâm và đau đớn hơn những cơn ho húng hắng đã ngầm báo hiệu một cơn bịnh ngặt nghèo chớm phát. Đó là thính giác ông không trung thực như trước. Đây là niềm ân hận thứ ba. Một nhạc sĩ không còn nghe được là một niềm đau vô bờ. Xưa kia khi Beethoven cảm thấy thính giác suy thoái, ông đã hốt hoảng chạy chữa trong mấy mươi năm, dùng đủ thứ dụng cụ trợ thính và than thở với bạn bè thân quí.

"Tôi vốn hỏng lỗ tai không còn thưởng thức âm nhạc bằng cách thông thường (là nghe)..." (Thư đề ngày 29-12-83). Một câu nói có vẻ bình thường nhưng thật ra mang nỗi đau đớn thâm sâu. Tôi có ý định tổ chức buổi trình diễn nhạc qui mô rồi mời ông Vũ Thành qua làm nhạc trưởng danh dự điều khiển ban nhạc... có thể là lần cuối trong đời. Ông cám ơn và từ chối "Không thể điều khiển vì không nghe đủ âm thanh". Qua những lần tâm sự, ông cho biết ngoài tật lãng tai, ông không thể nhận ra âm thanh ở vào âm vực nào đó, nhất là tiếng kèn gỗ Oboe và Clarinet. Ông cảm thấy được an ủi phần nào khi ông nhạc trưởng National Symphony Orchestra cho biết phần lớn nhạc trưởng bị "điếc". Ông ân cần khuyên tôi nên cẩn thận, kẻo rồi sẽ bị điếc.

Đối với hầu hết mọi người thì nốt nhạc chỉ là những dấu đen trắng vô nghĩa, cho đến khi chúng phát ra âm thanh. Một bản nhạc hoà tấu xem càng rối mắt và hỗn loạn hơn cả bức tranh trừu tượng. Nhưng người có bản lãnh thì khác. Họ không nghe, nhưng thấy. Cái thấy chuyển cho họ nghe bằng tâm óc chứ không phải bằng lỗ tai. Beethoven đã viết những tác phẩm quan trọng nhất đời ông khi ông không còn nghe được bằng lỗ tai. *"... chỉ xem partition, écriture, và tưởng tượng ra effet. Cách hưởng thụ âm nhạc đó tôi gọi là "Masturbation Musicale".* Những người không thích nói tục, nhiều khi vì bối rối, bực tức, giận dữ... tự nhiên văng ra tiếng tục. Trong ca đoàn của tôi ngày trước thỉnh thoảng trong lúc tập dượt ca viên nghe phát lên tiếng "hiếp dâm âm nhạc". Đó là một lúc ca đoàn hát lên hỗn loạn, vô trật tự trong khi cần tạo âm thanh hay đẹp. Ở đây nhạc sĩ Vũ Thành dùng chữ "Masturbation Musicale" thật đúng, tuy hơi tục như ông nói. Ta thấy rõ sự bối rối, bất mãn, đau đớn, hận đời khi ông phát ra tiếng này, không phải với ai khác, mà chỉ là với mình thôi. *"Vì buồn phải nói dỗn, đem cái đau của mình ra mà ngạo chơi."* Quả nhiên thật là đau!

Ngược lại cái đau là "sướng". Tôi còn nhớ rõ nụ cười mỉm của ông Vũ Thành, dù râu ria che gần hết gương mặt, khi ông nói: "Kể ra thì mình cũng được ba lần sướng." Mùa đông ông để râu tóc dài. Ông bảo là để cho ấm mặt. Cạo ngắn đi da mặt sẽ bị ngứa ngáy khó chịu. Ông giải thích: "Ý nhạc tràn ngập trong đầu đã sướng rồi, trang trải ra đầy trên mặt giấy xong là sướng lần thứ hai. Điều khiển giàn nhạc trỗi lên thành âm thanh sống là sướng lần thứ ba." Có lẽ cái sướng của ông Vũ Thành chưa tuyệt vời lắm vì ban nhạc ở Việt Nam kém quân bình bởi giàn dây thường quá kém so với giàn đồng.

"Có một loại nghệ sĩ có khả năng thực hiện được hầu hết các giấc mơ. Đó là nhạc sĩ. Họ chỉ ghi lại một loại giấc mơ đặc biệt: mơ bằng âm thanh. Và sự trình tấu phải chăng chính là cách thực hiện trung thực và tuyệt vời nhất của giấc mơ âm thanh kia."(Trích lời nói của ông Vũ Thành trong băng nhạc "Quỳnh Giao Hát Cho Kỷ Niệm II). Lời nói trên có thể là lời phát biểu cuối cùng của ông Vũ Thành về âm nhạc. Chỉ ít lâu sau, ông đã phủi sạch bụi trần, vĩnh viễn ra đi.

Tôi cũng có điều ân hận. Ông Vũ Thành hứa với tôi là sẽ gặp lại nhau vào cuối năm, mà ông không thể giữ lời hứa. Còn tôi tự hứa là sẽ viết cho giàn nhạc hoà tấu theo cảm quan của tôi, hay ít ra là phần đệm dương cầm, các ca khúc của ông. Tôi chưa làm trọn thì ông không còn được nghe chúng nữa.

Nhưng cần gì. Tôi biết có âm nhạc bao quanh giường bịnh của ông, tiếng nhạc siêu việt mà không một ai khác nghe thấy. Nhưng ông nghe rõ. Không bằng lỗ tai. Âm thanh tràn ngập và nhẹ nâng hồn ông bay bổng từng không. Đó là tiếng nhạc thiên thần.

Nhạc sĩ Vũ Thành ra đi. Một thiên tài khuất bóng. Khoảng trống vắng ấy — chỗ của ông — biết đến bao giờ mới tìm được người thế thay. Bao nhiêu thương nhớ. Nỗi niềm khôn nguôi. *"... Anh với tôi đều cùng một hoàn cảnh, một chí hướng... cùng một lứa bên trời lận đận... suốt đời chỉ nghĩ cách phổ biến loại nhạc chân chính cho đại chúng..."*. Giờ đây trên bước đường cam go còn lại, tôi đã mất một người thân quí, một đồng chí, một bạn đồng hành. Nhưng quanh quẩn bên tôi, thấp thoáng đây đó vẫn còn bóng dáng của con người gương mẫu khả kính này.

LÊ VĂN KHOA
San Diego, 25-11-87

Quỳnh Giao

Vũ Thành, người nhạc sĩ khí khái và ngạo nghễ.

*T*in nhạc sĩ Vũ Thành đã từ trần đem đến cho tôi một cảm giác đau đớn, bàng hoàng, dù tôi đã được chuẩn bị tinh thần trước cái chết của ông. Dĩ nhiên không riêng đối với tôi, cái chết của ông là một mất mát lớn lao cho giới yêu nhạc, và là cái tang chung cho giới văn nghệ sĩ Việt Nam.

Lần cuối cùng vợ chồng tôi đến thăm ông, chúng tôi nhận thấy ông đã bị cơn bệnh tàn phá rất nhanh. Một bên mắt phải bịt giải khăn đen vì ông không điều chỉnh được hướng nhìn. Ông cũng không nuốt được thức ăn và nói năng một cách khó khăn. Thế mà buổi sáng hôm đó, ông giữ tay tôi trong tay ông, cố gắng thều thào nói với tôi rất nhiều, toàn về âm nhạc. Ông luôn luôn nói đến âm nhạc. Nhạc không nuôi sống ông, nhưng nhạc là lý tưởng của đời ông. Có lẽ suốt đời tôi không quên được hình ảnh của ông lúc đó. Nhất là con mắt còn lại (con mắt không bị bịt kín) chiếu một vẻ rực rỡ, tinh anh khác thường. Dường như tất cả mầm sống của các tứ chi tê liệt dồn tất cả vào cửa ngõ tâm hồn đó. Tia mắt ấy có một chút ánh nồng nàn của niềm hy vọng, yêu đời, lẫn một chút thờ thẫn của niềm bi thương, tuyệt vọng. Ông trình bày một vài "nuances" mà ông thích trong bản "Plaisir d'amour" của Martini. Sợ tôi không ghi nhận được, ông còn rán hát lên nữa. Ông khuyên tôi giữ vững lập trường và ý hướng nghệ thuật của mình. Đừng hát bừa bãi, hát vì "nể". Phải luôn luôn *khó tính*. Khó với mình và với người... Trước khi từ biệt chúng tôi để vào phòng trong thay y phục, sửa soạn vào nhà thương, ông nói câu cuối cùng với một nụ cười héo hắt: "Cháu đừng buồn, chú không sợ chết đâu! Bác sĩ bảo phải vui vẻ mới sống được. Gặp các "toi" (nhìn về phía nhà tôi) là "moi" vui rồi!

Người bạn đời của ông, suốt buổi thăm viếng của chúng tôi,

lịch sự ngồi kế cận tiếp chuyện và nói cười vui vẻ. Nhưng khi tiễn chúng tôi ra cửa, tôi bắt gặp đôi mắt đỏ hoe của bà. Tự nãy giờ, bà che dấu nỗi đau buồn của mình trước mặt ông. Khi tôi ôm bà và nói: "Cô rán giữ gìn sức khoẻ, vì cô mới là người phải có nhiều nghị lực và can đảm" thì bà bật khóc. Bà chỉ những đệm ghế trong phòng và bảo rằng ông làm gẫy hết, vì ông đứng, ngồi rất khó khăn, mà chẳng chịu nhờ ai nâng, cứ rán sức tì mạnh nên gẫy hết giường ghế trong nhà. Tôi thầm nghĩ hành động đó chỉ có thể có ở một con người khí khái. Những người yêu mến ông, gần gũi ông, không ai lạ gì tính khí đó.

Lúc chúng tôi ra khỏi nhà ông, trời đất vào thu của mùa đông nước Mỹ thật hiu hắt, thê lương. Những chiếc lá vàng lả tả rụng, mà vàng rực rỡ đè lên những lá màu nâu đã tàn rữa. Tôi rùng mình với ý tưởng so sánh kiếp lá với kiếp người... Nhìn sang bên cạnh, nhà tôi đang rất yên lặng lái xe, mắt nhìn thật thẳng và tôi nhận thấy được đôi bàn tay trên"volant" anh hơi run rẩy...

Tôi đau đớn khi hồi tưởng lại phút giây đó. Rõ ràng là tôi xúc động, nhưng, còn một nỗi vui mong manh trong tôi. Bởi vì tôi vừa mới được trông thấy ông, được nói chuyện cùng ông. Tôi sửng sốt nhận định với chính mình hiện giờ, là ông đã ra người thiên cổ. Người của *muôn năm cũ*. Tôi không đang nằm mơ đâu! Cảm giác mình đang nằm mơ thường xảy đến với tôi khi tôi gặp những thực tế đau buồn.

Có lẽ đọc đến đây độc giả đã thấy rõ sự quí mến của tôi đối với nhạc sĩ quá cố Vũ Thành. Nó có quá đáng không? Tôi xin thưa là không. Bởi vì không ai không yêu mến một người có đủ tài năng, tư cách, kiến thức và đạo đức như Vũ Thành. Tôi may mắn được biết Vũ Thành qua cả hai khía cạnh: Âm nhạc và đời sống. Đối với giới yêu nhạc thì Vũ Thành quả là người "uy tín" vào bậc nhất trong làng tân nhạc Việt Nam. Nhạc của ông xuất hiện từ buổi sơ khai của nền tân nhạc Việt. Ông xuất hiện chỉ sau Lê Thương, Văn Cao, Dương Thiệu Tước, Phạm Duy... Người nhạc sĩ tài hoa lỗi lạc ấy đã cống hiến cho đời những tác phẩm bất hủ như "Nhớ Bạn", "Say Nhạc Canh Tàn", "Gió Thoảng Hương Duyên", "Tình Xuân", "Giấc Mơ Hồi Hương", "Gửi Áng Mây Hàng", "Nhặt Cánh Sao Rơi", v.v... ông sáng tác tương đối ít, trên dưới 20 bản, nhưng toàn những tác phẩm mà trong giới chúng tôi thường gọi là "Bão lớn". Nét độc đáo trong nhạc Vũ Thành là đặc tính cao nhã, sang trọng mà chúng ta thường thấy ở những bản nhạc cổ điển tây phương. Điều này có lẽ bắt nguồn từ sự hiểu biết âm nhạc tường tận của ông. Vũ Thành là một "guitariste" cừng cỏi của Việt Nam. Đã từng được mời dạy trường Quốc Gia Âm Nhạc, nhưng vì

khiêm tốn, tự nhận mình không biết nhiều về "pédagogie" ông nhường lại cho nhạc sĩ Dương Thiệu Tước. Ngoài ra, ông còn xử dụng Flûte (ông học với một giáo sư người Pháp) rất điêu luyện, từng ngồi "ghế đầu" của giàn nhạc giao hưởng *đầu tiên* của Việt Nam.

Trước năm 1954, ông là công chức của bộ thông tin, và là nhạc trưởng ban "Việt Nhạc" của đài phát thanh Hà nội. Chính thời kỳ này nhạc Vũ Thành được hát đến nhiều nhất. Âm hưởng thanh tao, óng ả của những dòng nhạc tuyệt vời của Vũ Thành, đem đến một luồng không khí mới mẻ cho nhạc Việt, lúc đó còn nặng những âm điệu ủ ê, sướt mướt của cung Ré thứ trong hầu hết nhạc của Đặng Thế Phong, của Văn Chung, và một số của Văn Cao. Từ năm 1954, di cư vào Nam, ông thành lập một ban nhạc thính phòng lấy tên "Thanh Tao" với sự cộng tác của một số bạn thiết của ông từ Hà nội như: Hoàng Trọng, Nguyễn Quý Lãm, Lưu văn Khoa, Nguyễn Cầu, Nguyễn Trí Nhường, Đặng văn Hiền... Có lẽ đây là thời kỳ vui nhất của ông, vì ông vẫn thường nhắc nhở lại với chúng tôi. Từ năm 1960 ông giữ chức trưởng phòng văn nghệ của đài phát thanh Saigon. Trong quân vụ, ông là Trung tá trưởng ban quân nhạc của phủ tổng thống, và còn là nhạc trưởng của giàn nhạc đại hoà tấu của đài Saigon, đài "Tiếng nói Tự Do" (của Hoa Kỳ) và đài truyền hình Việt Nam.

Với những chức vụ "ngạo nghễ" vừa kể, ông chỉ đủ sống một cuộc sống thanh bạch, đạm bạc. Khi giữ chức trưởng phòng văn nghệ, ông có thể có một cuộc sống phú quý nếu ngoảnh mặt làm ngơ để loại nhạc "thương mãi" tràn ngập các chương trình. Với quyền hành của một nhạc trưởng, ông có thể có xe hơi nhà lầu nếu để một vài chú tân binh vùng "Chợ Lớn" về đơn vị của mình mà chẳng biết thổi kèn đánh trống gì cả! Không! Ông từ chối tất cả. Chỉ lãnh số lương công chức đủ mua 2 tạ gạo, hàng ngày vẫn cùng các bạn đồng nghiệp đàn guitare và thổi flûte cho các ban nhạc. Có ông, đài phát thanh là nơi phát huy văn hoá đích thực. Có phải đài phát thanh Saigòn đã hãnh diện có được những ban nhạc nổi tiếng: Nghiêm Phú Phi, Hoàng Trọng, Văn Phụng? Các chương trình của Phạm Duy, của Anh Ngọc, của Nguyễn Đình Toàn? Những mục đặc biệt "Văn Học Nghệ Thuật" của Trần Dạ Từ, Phan Lạc Phúc, những "Trước Đèn Đọc Sách" của Mai Thảo? Những vở kịch giá trị của Vi Huyền Đắc, của Đinh Xuân Hoà? Có ai đã nhắc nhở, ngợi khen Vũ Thành bằng một bài báo? Tất cả chỉ vì Vũ Thành đã *âm thầm* làm việc, phụng sự nghệ thuật vì yêu nghệ thuật. Và ông — Chính ông — không cần gì cả! Tuy nhiên đôi khi Vũ Thành không dấu được niềm chua chát. Ông thường tâm sự là

nghệ thuật đích thực thường hiếm tri kỷ, thanh tao quá không có người đồng điệu. Ông thường nói rằng "Giấc Mơ Hồi Hương" được nhiều người ưa thích chỉ vì *lời* mà thôi. Trong khi một số tác phẩm khác về phần nhạc, đối với ông, hay hơn. Quả thật vào thời điểm 1954, khi các bản nhạc Việt Nam còn nặng những khuôn sáo cổ điển, ước lệ, thì cách Vũ Thành gọi thành phố Hà nội bằng đại danh từ mỹ miều "Em" nghe thật trữ tình và mới lạ. Nói như thế không có nghĩa là lời ca những bản nhạc khác của Vũ Thành kém hay. Thật ra, Vũ Thành làm lời ca rất sâu sắc. Ông rất thích triết lý Lão, Trang, coi đời như một giấc mộng. Chúng ta hãy nghe ông nói đến "Giấc mơ đã tàn" (Nhớ Bạn), "Sống chung *giấc mơ* vàng" (Tình Xuân). "Đếm sao canh dài, *mộng* thấy nhau" (Nhặt Cánh Sao Rơi). "Giờ này hương ái ân, *mộng* tình phai" (Say Nhạc Canh Tàn) v.v... Vì nét nhạc Vũ Thành quá *trang trọng* nên lời ca của ông không thể *quá* trữ tình, quá nồng nàn. Lời ca đó như những cánh chim xa vời, những đám mây muôn mầu. Và ông thường dùng *cảnh* để tả *tình*.

Ngoài tài năng của một người viết "giai điệu" ông còn là người soạn "hoà âm phối khí" có công nhất với tân nhạc Việt Nam. Công việc này, trái với sáng tác ca khúc, ông làm rất nhiều. Có thể nói hầu hết các ca khúc của Phạm Duy, Dương Thiệu Tước, Thẩm Oánh, Cung Tiến được ông làm đẹp bằng những hoà âm công phu, tuyệt diệu. Ông đã nâng những ca khúc phổ thông lên hàng tác phẩm nghệ thuật.

Ở đây tôi xin được nói qua về vai trò quan trọng của người soạn hoà âm. Thính giả khi thưởng thức một bản nhạc thường ghi nhận hai điều khiến họ thích thú: giọng hát của ca sĩ và tác giả bài hát. Tên của tác giả đôi khi còn bị quên hoặc lầm lẫn, huống hồ là người viết hoà âm cho ca khúc ấy. Nhưng nếu nghe lại cũng chính ca sĩ đó và bài hát đó không có phần hoà âm phối khí cho giàn hạc, chắc chắn sự thích thú giảm thiểu đến 80%. Tôi xin ghi ra vài thí dụ: Ban hợp ca Thăng Long, nếu không có Phạm đình Chương viết hoà âm và bè cho từng giọng ca, thì thử tưởng tượng các giọng ca vàng ấy sẽ hát ra sao? Có nghệ thuật không nếu họ đồng ca một giọng như một toán quân trong quân trường? Trường ca "Con Đường Cái Quan" nếu tước bỏ phần hoà âm thật công phu của Nghiêm Phú Phi mà quí vị thường nghe, làm sao nghe ra được một tác phẩm tầm vóc như thế được? Nếu bỏ phần hoà âm của Văn Phụng, có lẽ cuốn băng "Tình Khúc Ngô Thụy Miên" bớt hay đi nhiều lắm. Nhạc sĩ Cung Tiến là người cẩn trọng tối đa, ông đã viết hoà âm cho tất cả các ca khúc của mình. Vì thế ca sĩ khi hát dùng hoà âm của ông nên luôn luôn trình bày đúng ý của ông.

Viết đến đây, tôi thấy xót xa cho những người soạn hoà âm cho các ca khúc. Tôi liên tưởng đến nhân vật Liên trong truyện ngắn "Người Kép Phụ" của Thanh Nam, những người chuyên môn đóng vai phụ, làm cái việc đẩy những con tàu khác vượt khỏi những đoạn đèo dốc. Nghĩa là, họ sinh ra để làm đẹp cho người khác chứ không cho chính họ. Đôi khi họ là những người học thức, sâu sắc hơn cả người được họ đẩy...

Hồi tưởng lại những năm tháng cũ, từ khi tôi bước chân vào đài phát thanh để nối tiếp giọng hát của mẹ tôi, nhạc sĩ Vũ Thành là người tôi luôn nể sự. Không riêng gì tôi, các ca sĩ bậc đàn cô, đàn chị của tôi đối với ông đều như thế. Sự nể trọng bắt nguồn từ sự kính phục tài năng và tư cách của ông. Trong công việc ông là người nổi tiếng khó tính. Ca sĩ hát ban ông không ai dám đến trễ. Nhạc sĩ công tác bị ông bắt tập dượt riêng với ông cả giờ trước khi thâu thanh. Nhưng không phải họ chỉ "nể sợ" ông, họ còn "yêu mến" ông vì ông là con người rất mực khiêm tốn. Ông khen các nhạc sĩ trẻ trong ban nhạc: "Các "toi" giỏi hơn bọn "moi" hồi đó. Hồi trước bọn "moi đàn một bản nhạc mà cứ hết "cùng một lúc" là vui rồi! Con người tài hoa dễ mến đó được từ Dương Thiệu Tước, Phạm Duy, Văn Phụng, Cung Tiến cho đến người trẻ lớp sau như Lê văn Khoa, Hồ đăng Tín xem như tri kỷ.

Sau biến cố 1975, ông và gia đình thoát ra được nước ngoài với hai bàn tay trắng cùng một số băng nhạc cũ kỹ (mà ông quí hơn châu báu) thu một số ca khúc của ông và những ca khúc khác do ông hoà âm, và... một niềm ân hận (mà ông không có lỗi và không làm gì được) là để kẹt lại vợ chồng người con gái thứ 4 trong 8 người con của ông, ở Việt Nam. Ông sống trong thương nhớ không nguôi. Tin nhà đưa qua: người con rể bị đi học tập, càng làm ông thêm buồn bã. Ông không sáng tác thêm, hoạt động gì thêm cho đến khi lìa đời. Câu chuyện tôi vừa kể không có chủ đích kể một câu chuyện riêng tư của một gia đình mà chỉ để bạn đọc thấy rõ một con người đầy tình cảm. Một người quí vợ, thương con, tốt với bằng hữu. Có một lần nhạc sĩ Phạm Duy lên Washington D.C. trình diễn, ghé ở nhà chúng tôi. Chỉ gọi phone lên cho ông, ông vội vàng lái xe từ Maryland xa lắc sang thăm. Một lần khác, nhạc sĩ Lê văn Khoa và danh ca Kim Tước về miền đông Hoa Kỳ trình diễn, ông gọi các nghệ sĩ cùng vùng (Châu Hà, Văn Phụng và chúng tôi) sang nhà ông ăn cơm và để gặp gỡ hại vị trên. Mới đây, nhạc sĩ Nguyễn Quý Lãm ở Úc Châu sang chơi, ông vội mời bạn cũ anh chị Lưu văn Khoa cùng chúng tôi lại gặp. Ông luôn luôn là cái gạch nối giữa các nghệ sĩ. Ông nối tình người với nhau bằng chính tấm lòng hiền hoà, nhân ái của mình. Ông bao giờ cũng ngợi khen đồng nghiệp. Chẳng bao giờ nghe ông nói xấu một người vắng mặt. Trái lại, có điều gì không vừa ý, hoặc không thấy là đáng ngợi khen, ông

rất thẳng thắn tỏ bầy. Ông có cái mà người ta gọi là "Oai" dù ông chẳng là một tướng quân ngoài mặt trận. Tôi là một kẻ hậu sinh, vẫn gọi ông là "chú" (và được ông yêu thương như con cháu) thế mà ông cho tôi cái hân hạnh chia sẻ những cảm nghĩ về nghệ thuật, những kinh nghiệm sống và những mẩu tâm tình nghệ sĩ của ông. Tôi xem đó như những bài học giá trị mà suốt đời sẽ không bao giờ quên

Tôi chỉ có một điều ân hận *nhỏ* sau cái chết của ông: đó là ông đã yêu mến mà giới thiệu tôi trong một bài hát của một cuộn băng "hát cho kỷ niệm" 2 tôi mới thực hiện cách đây 3 tháng rưỡi. Vì thời hạn của cuộn băng (vì bài nhạc là bài cuối cùng) và cũng vì ông quá khen mà tôi tự nhận thấy chưa xứng đáng với lời khen đó, tôi đã tự ý cắt bỏ 2 phút giới thiệu của ông. Rốt cuộc tôi chỉ giữ một điểm ngợi khen nhỏ trong ba điểm khen ngợi. Ông không hề giận, nhưng không vui. Ông gọi cho tôi và giải thích tại sao ông nêu lên ba điểm, và ba điểm ấy tương quan với nhau. Tôi cắt đi nên lời nói của ông không đủ ý nghĩa. Giờ đây nghe cuộn băng, đến đoạn giới thiệu của ông, tôi chực khóc. Nhưng tôi vẫn không ghi lại ở đây lời của ông, vì tôi sẽ mang theo suốt cuộc đời lời nói đó, như một kỷ niệm đẹp đẽ nhất và riêng tư nhất của tôi.

Ông cũng có một kỷ niệm đẹp, đã có lần kể cho tôi nghe. Tôi xin kể lại để bạn đọc cùng hãnh diện cho ông. Số là ông có một người cháu (ca sĩ Ngọc Giao của thập niên 1950) làm việc ở khách sạn Watergate (nổi tiếng qua vụ Nixon). Một hôm Ngọc Giao gặp nhạc trưởng Mstislaw Rostropovich, một nhạc trưởng nổi danh gốc Nga hiện là nhạc trưởng giàn nhạc National Symphony Orchestra của Hoa Kỳ, thích thú quá về khoe với Vũ Thành. Vốn rất hâm mộ Rotropovich, Vũ Thành đề nghị Ngọc Giao đưa ông đến gặp. Gặp nhau, Vũ Thành đưa bản hoà tấu khúc soạn cho vĩ cầm và giàn nhạc của ông, tựa đề "Cạn Một Hồ Trường" cho nhà nhạc trưởng xem, Rostropovich đòi giữ lại vài ngày rồi sẽ cho biết nhận xét. Ngay hôm sau ông gọi cho Vũ Thành và ngợi khen rằng: "Tôi không ngờ nước Việt Nam mà tôi chỉ biết qua báo chí và TV, nhỏ bé và rách nát, mà lại có những nhạc sĩ viết được những tác phẩm không kém gì chúng tôi cả. Xin thành thực ngợi khen." Có lẽ đó là phần thưởng tinh thần đẹp đẽ và hiếm hoi nhất của Vũ Thành.

Chú Vũ Thành, chú đã đi rồi. Chú trở về với cát bụi. Nhưng, những thanh âm tuyệt diệu của chú để lại nơi trần thế chắc chắn sống mãi trong lòng những người yêu mến âm nhạc... Chú tin cháu đi !

QUỲNH GIAO

Hồ Đình Nghiêm

Ở trạm cuối.

Đồng hồ trên vách chỉ bốn giờ. Hai cây kim đen xê dịch thật chậm ở cái vòng tròn trắng ngà. Bên dưới nó, nắng vẫn còn nhiều ở ngoài cửa sổ. Qua đó, nhìn thấy được những chiếc ambulance màu vàng đậu có thứ lớp dưới khoảng sân im. Trên mái che, chữ urgence tô sơn đỏ với mũi tên lớn chĩa mũi nhọn xéo phía Nhân đứng. Bên cạnh Nhân, dãy ghế màu cam chói mắt. Trống trải. Từ chối, không thể ngồi. Nhân vịn thành ghế, thấy mồ hôi đổ rịn ướt trong lòng bàn tay. Ở sát góc tường người đàn bà da đen kiên nhẫn ngồi vòng tay lơ đãng nhìn ra hành lang. Những bước chân đi êm bên ngoài, thỉnh thoảng những bánh xe cao su lăn qua, vọng vào phòng đợi tiếng thở mệt nhọc của người đẩy. Một người mặc áo quần xanh ve chai đã bạc màu xuất hiện sau cửa mở hé ăn thông gian phòng bên cạnh. Cửa mở làm xao động những tờ lịch treo ở đó. Nhân thấy tấm hình vẽ mấy phương cách đề phòng tối thiểu chứng bệnh Sida lung lay. Cái khẩu trang dùng để bịt miệng mũi đang tháo ra.

— Anh có muốn vào trong không ?

Nhân nhìn người bác sĩ trẻ (hay một y tá phụ đỡ đẻ). Nhìn thoáng người đàn bà da đen đằng góc vừa đứng bật lên.

— Tôi ?

— Nếu anh bằng lòng thì đi theo tôi. Bả là vợ anh phải không?

Nhân không nói. Nhân không ngờ là ở đây lại có chuyện đó. Thời vợ mình sinh con bên nhà, y tá bác sĩ gì cũng xua đuổi Nhân khi vợ đang chuyển bụng. Chỉ được phép lấp ló bên ngoài cửa để hồi hộp đợi một tiếng khóc của hài nhi rồi sau đó có người thò đầu ra, bộ dạng bí mật để nói lên vài ba chữ cần thiết: Là con trai đó. Không thì: Mẹ tròn con vuông rồi. Một con bướm, thiệt giống như mẹ nó....

Nhân bỗng nhớ vợ nhớ con, nên lòng chưa quyết mà chân vẫn bước theo người mặc đồng phục bệnh viện. Vai trò thông dịch

cũng đáng góp sức lắm chớ. Vậy thì làm thinh mà vào. Ở đuôi mắt thấy bà da đen đã ngồi lại xuống ghế màu cam. Tay cầm tờ báo People loan tin một vụ đỡ đẻ êm xuôi cho bà mẹ hạ sinh 5 nhi đồng chào đời cùng lần. Trên bàn thiếu gì tạp chí mà lại tần mần nhặt coi tờ báo cắc cớ ấy? Mụ có tin dị đoan không?

— Anh mặc áo quần như tôi đây.

Người dẫn đường dừng lại ở hành lang hẹp, mở tủ sắt chỉ cho Nhân thấy từng chồng vải xanh xếp ngay ngắn ở trong. Ông ta phụ cột dây áo phía sau lưng Nhân rồi quẳng dưới tapis đôi giày bằng giấy. Giọng thân mật:

— Bà nhà còn trẻ ghê... Nè, ở đây có một niền sắt, anh chỉ cần bóp nó lại thì sẽ giữ chặt trên sống mũi. Tất cả đều đã khử trùng, anh chỉ thiếu cặp bao tay là giống tụi tôi.

Cả hai đi vào một phòng khác. Tiếng sột soạt của những bước đi. Tiếng đập của nhiều trái tim khi Nhân nhìn ánh sáng trắng lạnh của tường vôi, của đồ vật và vô số đèn đóm. Có bốn người đã đứng sẵn gần chỗ Huê nằm. Chỗ nằm kỳ quặc. Kỳ quặc như những người vây quanh có Nhân đồng hoá dị dạng. Rồi Huê sẽ không nhận ra mình đâu. Phi hành gia hay người của một hành tinh khác chắc cũng tựa thế nếu xuống tới mặt đất. Hai chân Huê gác lên cao, dang rộng ra. Những ngón chân run rẩy, co quắp. Đầu tóc đen xõa rối. Mặt mày tái xanh. Đôi môi khô và mất long lanh như chảy lệ. Một người nói giọng khó nghe, nhỏ tiếng.

— Anh lên đứng trên đầu vợ anh. Chúng tôi hỏi lại lần cuối, để bà sanh tự nhiên hay phải chích thuốc.

Đó là tiếng của một giọng nữ. Nhân nhìn phần bụng trắng bóng của Huê. Cái lỗ rún đã không phải là lỗ. Nó nhô lên theo sự giãn nở của trái banh được bơm căng hơi. Cái tên dắt mình vào đây đã nói đúng. Huê còn quá trẻ. Mười bảy tuổi thôi. Phải không? Sao nhỏ nhoi nằm đây xa lạ đón nhận khổ lụy. Tổ cha tụi nó. Nếu mình có quyền lực Huê nhỉ? Nhân thấy lòng hậm hực bỗng trào lên những tiếng chửi rủa không dằn được.

— Sao ? Anh nên hỏi ý của bà nhà trước rồi quyết định.

Nhân tìm tay Huê, nắm lấy. Bàn tay lạnh khô, nhỏ nhoi như số phận của Huê. Mình cũng vậy, bàn tay này không thể nắm giữ một quyết định sinh tử cho ai khác. Nếu có điều kiện mình sẽ vác súng bắn bỏ bọn dã thú kia. Mình chỉ thay Huê đi tới một bằng lòng với mấy ông Tây bà Đầm này thôi, mong Huê sẽ bớt đau đớn. Huê còn nhỏ quá mà. Vợ mình khi sinh cháu đầu lòng, bà đã được hai mươi hai. Không có thuốc giục. Không có điều kiện đầy đủ. Nhưng có mẹ mình, có ông chồng là mình quờ quạng rối rắm và cuối cùng, có một đứa bé cả hai hằng ước ao chui ra. Còn Huê?

— Được. Xin các ông làm thế nào cho... cho bà xã tôi bớt đau, mà mau lẹ thì càng tốt.

Một ống nhựa to đưa lên. Chất thuốc trắng bơm đầy ngang vạch 3 cc. Cây kim lớn như cây tăm xỉa răng tìm sống lưng Huê xỉa tới. Một người cúi đầu nhìn phần kín của Huê, thăm dò cửa mở đóng. Ông ta kẹp một cục bông lớn bôi chất thuốc khử trùng rà từ phía dưới lên tuốt tới bụng, đỏ như máu vừa tràn ra từ cơ thể trương phình cái thai oan nghiệt. Huê run lật bật, năm ngón bóp chặt tay Nhân. Nước mắt chảy có dòng. Nhân tưởng tượng, 9 tháng trước hẳn Huê cũng khóc âm thầm như vậy. Hay ồn ào vẫy vùng tức tưởi. Khóc. Nếu nó hoá giải được niềm đau thì là điều cần có. Chỉ hiềm một nỗi, nước mắt của Huê chở theo quá nhiều tủi nhục. Và Huê lúc nào cũng có thể khóc chứ không đợi giây phút trút của nợ đó ra. Lần đầu, cách đây bốn tháng Nhân đã đón nhìn gương mặt đầm đìa ướt sũng ấy. Một ấn tượng khó quên. Làm phần việc thông dịch đã khá lâu, chưa bao giờ Nhân gặp một trường hợp tương tự như hôm đó. Trời mùa Xuân, lá xanh và nắng đầy ngoài cửa lớp học tràn vào. Người thư ký hỏi. Nhân chuyển ngữ lại không thiếu không thừa: — Chị có từng học qua tiếng Pháp chưa? Đôi mắt Huê ướt, đong đầy khung trời bên ngoài, lao xao những lá. Một lắc đầu. Nếu vậy chị sẽ học lớp 1. Có 6 lớp ở đây mà chương trình học kéo dài tới 6 tháng. Nhân không nhìn bà thư ký có đôi mắt xanh lạnh, nhưng đoan chắc là tia nhìn bà ta đang xoi mói tới Huê. Bà nói. Nhân lắng nghe. Đằng hắng, ngập ngừng. Có thể chị sẽ gặp trở ngại trong thời gian học... Chị đã khám thai chưa? Cái bụng có vẻ lớn quá... Nhân không thể dịch hết cả câu. Nước mắt Huê đã chặn Nhân lại. Chảy qua những khe hở ở tay bụm che. Bờ vai rung và đầu cúi gầm xuống. Cuốn vở ở tay cầm có những đốm hoen thẫm màu trên trang bìa màu xanh nước biển. Nhân đặt ở đó tờ giấy thấm Kleenex.

Cũng may sáng đó mình nhảy mũi lia chia, người có hơi ớn lạnh bởi trời giao mùa nên có đem giấy theo phòng thủ. Nếu dị đoan như bên nhà, thì những cái "ách-xì" đã thông báo trước cho Nhân biết có người nhắc tới mình. Bà thư ký thì chắc là không phải rồi. Có thể vì đặc biệt gặp gỡ Huê? Hoặc văn minh và đúng đắn hơn thì hôm ấy thời tiết thực sự đã chơi mình, ảnh hưởng vào cơ thể. Tôi đau có hơn hai ngày sau đó, Huê biết không? Buổi phỏng vấn chấm dứt. Còn sớm, tôi ngồi ở Cafeteria đợi giờ tan học của Huê. Chỉ cho Huê biết cách đổi tiền lẻ ở máy. Mua thức uống đồ ăn nguội cũng từ máy. Cái thằm lặng ít nói và ngỡ ngàng mọi thứ của Huê lúc ấy đã thu hút tôi. Hay chính những giọt nước mắt? Hay chính dáng đi khó nhọc mang bầu? Hay bởi cái đầu luôn cúi gầm trốn tránh những tia nhìn, ẩn giấu sự mắc cở, nuốt nghẹn niềm tủi nhục vô cớ... Mọi thứ vây quanh Huê làm Huê tự dưng nổi bật. Cái nổi bật hoàn toàn ngoài ý muốn. Thế nên tôi bỏ ý định về nhà uống thuốc đắp mền. Tôi lân la làm quen, over-time cái job thông

dịch đã mãn giờ. Xứ này kỳ cục, cái gì cũng máy móc phải không Huê? Huê không nói. Chỉ lí nhí chữ cám ơn anh, khi tôi biểu diễn bỏ xu vào và lấy ra lon Coke cho Huê uống. Cả hai đến ngồi bàn dài lô xô những tiếng cười đùa háo hức của đủ mọi sắc dân. Tôi hỏi Huê có hiểu gì không khi ngồi trong lớp ngày đầu buổi học. Huê gật. Tôi lơ đãng nhìn phía sau vai Huê có một cặp đứng ở góc hôn môi nhau rồi vô tình nói: Huê sang đây có một mình thôi sao? Lon Coke Huê chưa uống chút nào, nước mắt đã đổ và viền mi hoen ướt. Tôi đã hết giấy vệ sinh trong túi nên phải chạy tới machine. Máy này ăn gian của tôi đến 50 xu mới chịu nhả ra gói giấy. Khi trở lại lon nước còn trên bàn. Cuốn vở màu xanh nước biển ở đó với góc cong mấy trang giấy cuốn vê. Nhưng chỗ ngồi trống lạnh. Huê biến đi đâu thật nhanh. Tôi đi hỏi bà thư ký hồi sáng. Lớp Huê chỉ học có một buổi. Không chừng bà có bầu đã đi về rồi. Tôi nói cám ơn, chạy ra đường dáo dác tìm. Đám con nít đang nghịch cát ở vuông sân có đứa đứng dậm chân khóc thét làm nhà giữ trẻ nhộn nhịp hai ba nhân viên đi vào đi ra. Mở đóng tấm lưới sắt xem như đám nít nhỏ là bầy gà vịt ở trại chăn nuôi. Tôi vào caféteria ngồi đợi. Chắc vừa rồi Huê đi toilette lau mặt hoặc tiểu tiện cũng không chừng. Còn 50 xu cuối cùng tôi tới máy bấm nút café-crème-sucre. Một ống dẫn thủy nhưng ngắt làm ba đợt chảy xuống để hoà pha thành ly café sữa. Tối tân. Hiện đại. Nhưng dở vô cùng. Tôi châm thuốc, hút không thấy ngon vì cổ họng khô rát. Chiều nay, có lẽ phải uống Contac C hay Tylenol cho bảo đảm. Trong khi chờ Huê trở lại lấy cuốn vở bỏ quên, tôi không dằn được tính hiếu kỳ muốn xem Huê đã thu thập được gì nên đành lòng lật ra. Trang đầu chỉ ghi một chữ Huê nhỏ nhoi dưới góc. Nét chữ không liền lạc. Run rẩy. Trang thứ hai. Không có ngoại ngữ một chữ nào hết. Toàn cả chữ-quốc-ngữ-con-cái-nhà-đều-phải-học. *"Anh có tha thứ cho Huê không? Ở đây lạnh lắm. Huê đi học run lên như người mang bệnh. Nếu Huê biết chút đỉnh tiếng Pháp, Huê sẽ không tới trường làm gì cho người ta dị nghị nhìn ngó. Huê sẽ tới bệnh viện, yêu cầu bác sĩ phá giùm cái thai. Huê không rõ họ có chịu không nữa... Thật xằng bậy mọi thứ, mọi điều. Tất cả đều kỳ cục. Đều đáng ghét... Anh có tha thứ cho Huê không?... Tại sao... Tại sao? Này anh, ở đây Huê gặp một người thông dịch xem có hơi đàng hoàng tử tế. Người đó có đôi mắt hiền và buồn như cặp mắt của anh. Làm Huê nhớ anh quá... Nhưng thôi. Tất cả đã hết rồi. Đã tan nát. Tại sao Huê lại hứng chịu. Tại sao?? Có khi nào xảy ra trường hợp một người tỵ nạn vừa đến tự do liền đi tìm cái chết không? Để hôm nào Huê hỏi người ấy thử. Bà giáo nói những gì mà nhức đầu quá. Nếu không chết, chắc em điên quá anh ơi...".*

- Gắng lên, gắng rặng hơi dài... Tốt, tốt lắm.

Có lẽ Huê không nghe hiểu đâu. Cơn đau chẻ dọc người và trình độ ngoại ngữ mấy tháng theo học dật dờ. Nhân thấy đau nhói ở bàn tay cầm, như Huê bóp lấy để san sẻ bớt cái đớn đau. Nhân lại đóng vai người thông ngôn ở ngoài trường dạy đám di dân. Gần rồi Huê, chỉ chịu khó chút nữa thôi. Huê đang bặm môi, mồ hôi ướt bên thái dương làm bện tóc lại thành từng lọn. Gắng đi, bác sĩ bảo gần xong rồi. Huê rướn người lên, cánh mũi phập phồng. Mình không là con gái nhưng mình tưởng tượng được cơn đau tàn nhẫn ấy. Rách da xẻ thịt mà. Mấy ngọn đèn tròn đứng ở đó, trên đầu mình. Nhưng với Huê có lẽ nó đang chạy tứ tung diễu cợt mờ mắt, phải không? Vì như mấy bà già thường nói, đàn bà đi biển mồ côi một mình. Đúng thế không? Huê đã không từng vượt biển một mình đó sao. Sống chết, bàng hoàng, đớn đau trên ghe. Tưởng tượng thêm chút nữa đi. Giờ này chiếc ghe đã bị đắm rồi đó. Huê đuối sức vùng vẫy dưới phong ba với một kẻ lạ gần mở mắt. Chính nó làm Huê hụt hẫng. Làm Huê có lần suýt quyên sinh...

Tiếng khóc chào đời của nó kia rồi. Cuống rún xoắn khúc dài đong đưa theo hình hài chúc ngược đầu. Cơ thể nhỏ. Đỏ tím, trơn ướt nhầy nhụa. Vừa lọt lòng hình như đứa nào cũng tựa nhau, xấu lạ. Con gái Huê ơi. Nhân thì thầm. Huê không mở mắt để nhìn nó. Nghe lí lịch sơ khởi bằng trọng lượng, chiều dài nó có qua miệng Nhân. Giờ giấc ngày tháng năm. Hai vòng nhựa trong, bọc rẻo giấy có đánh máy sẵn tên *Tran thi Hue* được tròng vào hai cổ tay. Gầy xương của Huê và tròn thịt của đứa bé. Người ta quàng cho nó tấm khăn biểu Huê ôm vào lòng mà hôn, xong lại ẵm lên đi trước mặt Nhân. Xin chúc mừng. Nhân cười bằng mắt với người vừa nói. Tìm thử một nét đẹp sầu muộn của Huê ở trên gương mặt nhăn nhó đó nhưng chưa thể thấy. Bởi nó là kết quả của một đám người đầy dục vọng thú tính hay sao? Ô hợp. Không thuần nhất. Phải vậy không Huê? Khi người ta chơi cây kiểng, ghép đủ loại giống vào một thân cành, liệu bông hoa nở ra có thanh khiết và tươi đẹp không?

Những vết may đã khâu xong. Nhân nghe loáng thoáng tiếng thì thầm của mấy người làm công việc đó. Cô ta còn trẻ, hãy may lại cho cẩn thận và trông mỹ thuật một tí. Thật buồn cười, Huê thấy vậy không? Chắc là Huê không hiểu họ nói gì. Lãnh vực y khoa cho dù có tân kỳ tuyệt đỉnh cũng không tài nào khâu lại lành lặn một vết thương đã làm mủ ở trong cõi lòng. Bởi thế mình muôn năm ca ngợi tình yêu. Cầu trời cho cái anh nào đó Huê thường hí hoáy trên giấy vở tỉ tê sẽ chóng được tới phương này đoàn tụ. Mình cũng cầu mong cho vợ con mình sớm rời khỏi vùng đất nghiệt ngã bên kia. Làm thuyền nhân như tụi mình ai cũng xem trọng chữ tình cả, phải không Huê? Trong tình cảm đã chứa sự vị tha. Đã chứa sự bao che. Đã dàn trải tất cả mọi điều cần thiết.

Giường có bánh xe. Họ đẩy Huê qua phòng bên trong khi chờ một chỗ nằm dài lâu, chính thức ở đâu đó.

— Bà xã anh hình như nói không được nhiều tiếng Pháp?

— Phải. Bả mới đến đây.

— Nếu vậy mọi thứ thủ tục này nọ anh đứng ra lo?

— . . .

— Tôi muốn nói anh nên thường xuyên có mặt bên cạnh bà nhà để người ta săn sóc được dễ dàng hơn. Vấn đề ngôn ngữ mà, anh hiểu không? Chào.

— Chào. Cám ơn bác sĩ.

Nhân cởi bộ đồng phục còn sạch ra bỏ trong xe đẩy gần đó như mọi người. Thấy nhẹ nhàng như thể họ, như chính mình vừa trút được chút bổn phận, trách nhiệm của một người đỡ đẻ.

— Huê mệt không ?

— Mệt và đau... Tại sao anh tốt với Huê thế? Không có anh thì chẳng biết chuyện gì sẽ xảy ra cho Huê.

— Đừng nghĩ ngợi gì cả. Nếu được, Huê cố ngủ một giấc.

— Mấy giờ rồi anh ?

— Sáu giờ.

— Anh có đói bụng không? Để Huê ở đây một mình được rồi.

— Hồi nào họ chuyển Huê lên phòng khi ấy anh về cũng chưa muộn. Anh không thấy đói.

— Cái áo khoác của Huê đâu ? Trong túi có chìa khoá phòng, nhờ anh về lấy cho Huê ít áo quần để thay.

— Được. Cần gì nữa không ?

— Dưới cái gối ở giường Huê có ít tiền. Làm phiền anh mua cho Huê vài cuốn truyện Việt.

— Huê đọc có nổi không. Sợ mắt còn yếu.

— Đừng mua truyện tình cảm. Loại Z-28 hay kiếm hiệp bậy bạ gì cũng được.

— Anh hiểu.

Huê nhìn lên ngọn đèn trên trần. Muốn thử nhãn quang mình hay đang suy nghĩ điều gì đó. Mắt long lanh chực khóc. Nhân sửa lại tấm drap cho ngay, gần tầm tay. Nghe có tiếng hét đớn đau của bà mẹ tương lai nào khác vọng tới.

— Mấy ông bác sĩ khen Huê lắm đó. Ít thấy có người sinh con mà yên thắm như Huê.

Ánh mắt Huê đổi hướng, dừng lâu trên mặt Nhân. Khuất giấu từ trong tấm chăn, bàn tay lạnh của Huê thò ra tìm tay Nhân.

— Tại sao anh tốt với Huê như vậy ?

Vẫn là câu hỏi từ lâu cứ còn hoài nghi dầu từ lâu đã có được những trả lời đầy đủ. Ban đầu. Là vì chúng mình đồng hương, ai cũng một thân chốn lạ như nhau, đều ở "bên trời lận đận" như lời thơ của một thi sĩ nổi tiếng. Về sau. Anh thương hoàn cảnh Huê,

muốn chia xẻ đôi phần, không giống kiểu mấy tay quân tử đại trượng phu trong võ hiệp Tàu. Chưa hết. Nếu đổi ngược lại Huê là anh rồi Huê cũng có lối xử sự vậy thôi. Anh qua trước nên biết sớm tiếng Pháp hơn Huê, anh không thể giúp Huê san bằng những trở ngại về ngôn ngữ sao? Vẫn chưa đủ. Thôi được, hãy xem như anh có cảm tình với Huê. Khi người này yêu người khác, cái gì họ cũng có thể làm cho nhau mà không hiềm những trắc trở. Sá chi những chuyện không đáng bận tâm kia. Vẫn là những dòng lệ tuôn. Huê ôm chặt vai Nhân khóc vào đó làm ướt lạnh một thứ tình run rẩy bèo dạt. Không giàu tưởng tượng, nhưng Nhân nghĩ, nếu mình chỉ cần sơ ý để Huê hiểu lầm, có thể sự yếu đuối ở mức chịu đựng của nàng sẽ gãy đổ ngay. Và dĩ nhiên Huê sẽ thực hành cái ý tưởng chán đời được viết ra trong cuốn vở cong góc đầu buổi tựu trường. Luôn luôn ở Huê là cả một hoài nghi. Luôn luôn ở Huê là những chữ tại sao tại sao được lập đi lập lại nghe đến buồn cầm người, buồn chết người. Làm khi đóng vai người bạn duy nhất của Huê ở cõi sống mới này, Nhân phải bị nhập tâm mấy chữ đó trong giấc ngủ. Tại sao tôi bỏ lại vợ con để trốn chạy thế này? Tại sao Huê gặp chuyện kinh hoàng thế? Tại sao người ta vẫn không ngớt rời bỏ quê hương dầu bên ngoài có lắm hiểm nguy rình rập, giăng mắc những tai ương. Tại sao vợ mình vẫn chưa tìm được cách gặp gỡ mình. Nếu số phận nàng bị tủi hổ như Huê, cái lòng của mình hướng tới nàng có bị suy giảm? Mình thương cho niềm đau của Huê vì Huê mới chỉ là một nạn nhân mình vừa quen biết. Đối với người vợ ăn nằm bên nhau suốt đời hẳn lòng mình sẽ đâm ra ti tiện những ý nghĩ không hay. Tình yêu lúc ấy có đồng nghĩa với sự thương hại không?

— Anh Nhân ơi, suốt thời gian đau bụng em vẫn mong nó là con trai. Anh biết tại sao không?

— Hả ? Tại sao ?

— Em sẽ cầu xin anh cái tên để đặt cho nó. Thành Nhân. Cái tên hay và có ý nghĩa biết bao.

— Bây giờ là con gái rồi. Có lẽ tên anh sẽ hết hợp thời với nó.

— Anh lựa cho em một tên khác. Con gái đừng có làm loài hoa. Huê là hoa phải không? Sao có người gọi là Huê-kỳ, có kẻ lại nói Hoa-kỳ?

— Cũng đúng. Vợ anh tên Quỳnh Hoa thấy đời bả cũng lắm vất vả. Trước đây anh hoàn toàn không tin những vụ đó, qua tới xứ này nhiều khi nghĩ lại thấy có nhiều trùng hợp chẳng may.

— Vợ anh...? Chị ấy đâu rồi ?

— Còn bên nhà. Thôi đừng nói nữa. Huê đã bớt đau chưa?

Huê thu tay lại vào chăn. Mắt cũng đổi hướng nhìn đèn. Ánh đèn trắng. Nên mặt Huê bạch diện. Tái mét thì đúng hơn. Máu hình như không còn một hột nào ở dưới lớp da mỏng. Đã truyền

xuống bụng, đã thất thoát theo cái lọt lòng của đứa bé chưa tìm ra danh xưng. Huê thường khóc. Hay đặt quách chữ Lệ. Tên đó tụi Tây lại dễ gọi sau này. Kiêng cữ thì thôi. Huê thích tên Nhân nếu là con trai, bây giờ gái thì sửa thành Nhàn. Để cho con bé về sau cứ lè phè khoẻ ru trước cuộc sống mà trước đó má nó bị bạc đãi đến trắng tay đời con gái. Tan hoang khi phiêu du tới tự do, mang nặng đẻ đau. Mang hoài nghi, đẻ dấu hỏi.

— Thôi anh về đi. Nhớ làm ơn những gì Huê nhờ. Cũng đã mệt rồi, hơi sức đâu mà ngồi đợi.

— Được. Anh còn sức đợi. Chỉ sợ mệt là Huê mệt thôi. Đó, y tá cầm giấy tờ đi tới kia kìa.

Bảng tên khắc chữ Sylvie móc trước ngực đong đưa. Bà ta có nhân dáng đẫy-đà. Béo mập ở mọi phần trên cơ thể. Có lẽ vì vậy mà Sylvie làm việc đủng đỉnh khoan thai như theo châm ngôn tuy chậm mà chắc. Cái mông to tướng kia giả dụ nằm trên bàn đẻ thì chắc là ngược lại, chỉ rặng một cái là xong ngay. Nhân cười thầm với lối suy diễn của mình. Nhìn bà lật tấm drap tìm cườm tay Huê đọc lẩm bẩm cái tên ngoại quốc xong tra cứu trên tờ giấy nhập viện.

— OK. Phòng 412. Mấy người hưởng trợ cấp xã hội?

— Không. Bà này mới sang, đang theo học lớp Pháp văn của chính phủ đài thọ.

— Cũng không có gì thay đổi. Phòng 412 chỉ có một cái TV đen trắng và có bốn giường cả thảy. Thích nằm gần cửa ra vào, nằm giữa hay ở sát cửa sổ?

Huê nhìn bà y tá đoán chừng câu nói. Khuôn mặt xanh xao ấy đang cần một ngơi nghĩ đền bù. Nhân không ngần ngừ suy tính.

— Gần cửa sổ.

— Cho con bú sữa mẹ hay bú sữa bình của bệnh viện? Bú sữa mẹ thì có người ẵm con lên ngày bốn lần. Còn không thì ở dưới đó y tá họ lo hết.

Lần này thì Nhân phải hỏi ý kiến Huê. Mắt thoáng nhìn vùng ngực của nàng giấu chìm trong phẳng phiu tấm chăn mỏng đắp lên tận cổ.

— Bú sữa bình.

— Anh ký tên vào đây. Giờ giấc thăm viếng thì có ghi ngoài tấm cửa kia. Có nghĩa là sau bảy giờ tối anh mới lên thăm được, cho tới chín giờ.

Giường có bốn bánh xe được đẩy đi khoẻ ru theo mỗi bước chân tử tốn của bà Sylvie. Ngực mông tròn lẳng chuyển động. Đôi vớ ny-lon trắng bó sát bắp chuối có một lỗ thủng làm thấy ở trong những sợi lông chân. Cái váy ngắn, và trên nó chiếc áo mỏng thấy từ sau lưng hai sợi dây, mấy cái móc của nịt vú lộ rõ. Nhân nhớ tới đống áo quần của Huê đã cởi bỏ ra. Cái quần lót có thêu một con

bướm bên góc. Cái "xú chiên" có đính một nụ hoa nhỏ ở giữa như cục chỉ rối. Nhân xếp lại và gói trong cái áo khoác, len ken chùm chìa khoá kêu ở túi với mùi dầu cù là còn váng vất trên chất vải thô vướng mấy sợi tóc dài của Huê.

— Anh về đi.

— Gắng ngủ cho lại sức. Mai anh tới thăm.

Sylvie đẩy Huê tới chữ exit ở cuối phòng. Nhân ôm đống đồ bước theo cho đến khi cả hai khuất lấp sau cánh cửa thang máy đóng kín lại. Đèn trên cửa chớp đỏ ở mỗi số ngang qua tầng cao rồi đứng yên nơi số bốn. Nhân quay người bước ra khỏi bệnh viện. Gió ngoài đường ập tới mát rượi, có khả năng làm xua đuổi nỗi mệt mề. Hoàng hôn tắt nắng và đèn đường sáng dọc lối đi nhiều lùm cây oa trữ bóng tối. Nhân không định là chốn nào mình sẽ trở về đêm nay. Cái phòng trọ ngột ngạt quen hơi của mình chìm một nửa dưới lòng đất yên tịnh như căn nhà mồ. Hay chỗ ở Huê ngập những bí mật đang mở ngỏ lôi cuốn. Nhân thấy mình cũng đang cần một giấc ngủ và thèm được trăn trở trong chăn gối chắc đượm rất nhiều mùi hương của Huê. Một chiếc Taxi chiếu đèn dừng trước mặt. Nhân đang cúi đầu mồi lửa điếu thuốc. Người đàn bà da đen hồi chiều thấy mặt trong phòng đợi lật đật mở cửa xe bước tới.

— Vợ anh sinh được trai hay gái ?

Khói thuốc tản mạn bốn phương tám hướng từ miệng Nhân.

— Cô ấy không phải vợ tôi. Đã sinh được một gái.

— Cái gì ? Không phải vợ ? Xin lỗi nghe. Dầu sao cũng chúc mừng anh. Chắc cháu nó "dễ ghét" lắm bởi mẹ nó đẹp.

— Cám ơn bà. Phải. Nó rất "dễ ghét". Còn phía người nhà bà thì sao?

— Nó sanh đôi, đều là con trai. Tiếc là chẳng có mặt ba nó đó để vui sướng.

Nếu được làm cha, anh có thực sự hạnh phúc không?

Nhân ném mẩu thuốc vẫn còn dài xuống đất cùng lúc với ánh đèn vàng xe taxi đảo một vòng chung quanh hai người rồi nhạt nhoà chạy ra lộ trình đã vào.

Nhân nhìn theo đít nó mờ đỏ.

— Dĩ nhiên. Hạnh phúc càng gia tăng nếu vợ tôi sinh 5 đứa cùng lần.

Bà da đen cười rẻ lên, như có ai đưa tay chọc nhột ở nách. Cười quái đản.

— Thiệt không đó.

— Thiệt. Ngũ quỷ mà. Ở nước tôi thầy bói nói vậy là hết sẩy. Hồng phúc đầy mình.

— Nói giỡn hoài. Tôi bye nghe. Tôi lên với nó một chút kẻo trễ giờ.

— Bye. Bà có biết ngày mai giờ cho thăm là mấy giờ không?
— Buổi trưa. Từ một tới hai ba giờ chi đó.
— Cám ơn.

Nhân ra tới đường lớn. Nhìn vào mũi tên đỏ đèn chữ urgence và ước chừng vị trí Huê nằm trên kia, nơi những ô vuông thắp sáng đều đặn. Nhân chờ xe bus tới và nói thầm. Ngủ ngoan đi, xóa quên dần đi những tủi hờn. Như anh, đã tám năm sống lạc lõng ở đây, anh quen với niềm cô độc mà ban đầu anh rất sợ khi mỗi chiều đi làm về tra chìa vào ổ khoá phòng trọ. Mở ra và đứng lặng hồi lâu với những mất mác, bàng hoàng. Tưởng không thể kéo dài sức chịu đựng hơn một năm. Đã tám năm. Huê biết không? Trong chừng đó tháng ngày, anh đã gửi về cho bên nhà những món quà và lòng thương nhớ, đều đặn. Anh bị bạc đãi hay vợ anh không có phước? Nên chi hai đứa anh vẫn luôn còn một khoảng cách nghìn trùng. Quỳnh Hoa. Giả dụ em đừng mang tên một loài hoa như cái dị đoan, hay cái kinh nghiệm muộn màng của Huê vừa nói? Cũng vô ích thôi. Cũng vô hiệu hết thảy mọi điều đối với lũ người vô thần bên đó.

Xe bus tới, mang Nhân chạy qua những ngã đường dài quanh co một cách vô lối. Nếu có xe hơi, không đầy mười lăm phút đi tắt Nhân sẽ xuống đúng chỗ Huê ở. Người tài xế điều khiển làm xe chạy cà giựt, dật dờ dật dờ. Nhân đặt gói áo quần bên thành xe kê đầu gà gật ngủ. Mùi thầm kín da thịt Huê từ đó phả ra vây đầy khứu giác. Trong lãng đãng một khoảng nhắm mắt say sưa, Nhân thấy mình lia một tràn đạn chuẩn xác vào người những tên mạn dại đang vây quanh xé vội y phục nhàu nát của Huê. Biển thôi gào thét ngoài hoang đảo. Huê mở rộng tay ghì lấy cơ thể Nhân từ từ đổ xuống. Hai đứa viết tên nhau trên cát ướt, thì sức cùng những đợt sóng ham hố mãi liếm vội bờ đất ẩm, xoá tan chữ nghĩa thề nguyền.

– Anh hứa với em không ?
– Hứa.
– Có hai điều cả thảy.
– Ba điều cũng được.
– Đưa tay thề đi. Điều một. Phải yêu chỉ mình em thôi, suốt đời.
– Yêu Huê suốt đời.
– Điều hai. Vĩnh viễn nhận hoang đảo này để định cư. Từ chối Mỹ từ chối Úc từ chối Pháp từ chối Gia-nã-đại từ chối Anh từ chối Đức...
– Từ chối hết cả mọi nước tự do. Tuyên thệ ở đây miết.

Huê đè Nhân trên cát hôn nồng nàn.

– Làm anh nhớ một phim coi đã lâu.
– Phim ra sao ?

— Hai đứa nhỏ sống trên đảo vắng sau vụ đắm tàu. Bao che nhau. Yêu thương nhau. Lấy nhau làm chồng vợ. Và sinh con. Từ chối những cánh buồm ngang qua, không thèm đốt khói làm hiệu S.O.S. Đó là hai anh em ruột mà từ nhỏ chúng nó không biết được mối liên quan. Và đoạn cuối chúng nó ăn những trái cây lạ có chất độc để tự tìm cái chết...

— Em thích cái đoạn kết như vậy. Rất đẹp. Khi người ta thỏa mãn niềm ao ước người ta có thể vui vẻ chết đi. Anh nhớ luôn thương yêu Huê nghe.

Người tài xế lay lay vai Nhân thay vì gật đầu với Huê, Nhân ngồi bật dậy. Ngỡ ngàng.

— Trạm cuối rồi. Mày đã ngủ quên. Mày xuống ở đâu?

— Đường Mont-Royal. Gần một cái dépanneur thật lớn.

— Trở ngược lại hai chặng đường. Nếu không gấp, lát nữa tao sẽ chở mày đến đó. Mày mới tới đây ?

— Phải. Mới tám năm.

— Cái gì mới tám năm ? Vậy chứ bao giờ gọi là cũ? Là lâu?

— Không bao giờ cả.

— Mày nói gì vậy ?

— Tôi sẽ hết còn ở đây để cho người cũ kỹ ra giống ông.

— À. Tao hiểu. Mày cứ thích đổi mới hoài. Đi Mỹ phải không?

— Không. Tôi đi giết hải tặc.

— Hải tặc ? Chiếc thuyền lớn có treo cờ sọ người với tên độc nhãn tay có móc sắt sếp sòng đám thủ hạ đầu trọc xâm đầy mình mẩy ở trong truyện đó hả.

— Cũng tựa tựa như thế.

— Tu est fou.

Nói được ba chữ đó người tài xế xe bus cười rung rinh cái bụng mỡ. Cười và sau đó ho tràng dài.

Nhân xô cửa xuống xe. Phải. Tôi đang điên. Ông làm sao hiểu được. Cứ ở đó mà cười với những cái xưa cũ vây quanh đời sống ông.

— Này người bạn trẻ. Mày bỏ quên cái đống này đây.

Nhân quay lui. Đong đưa ở tay lông lá người bụng bự là cái áo khoác của Huê. Ở trong, quần lót có thêu con bướm muốn bay ra ngoài. "Xú-chiên" có kết nụ chực nở bung thành đoá hoa. Nhân chạy tới đón lấy, che đậy vội vàng. Huê ơi. Có một điều cần phải hứa hơn mọi điều khác. Đó là chúng ta không thể phụ rẫy những người thân yêu đang sống tăm tối bên quê nhà. Huê quên anh chàng của Huê rồi sao? Đêm nay tôi đến ngủ lại nhà Huê, biết đâu chừng khám phá được điều mới lạ. Ít ra thì biết được tên người ấy để lấy đó mà đặt cho đứa nhỏ của Huê. Mai mốt họ đòi hỏi cho coi, để làm tờ khai sinh cho con bé Ca-na-điên đã có trước được hai giòng máu.

HỒ ĐÌNH NGHIÊM

Thế Uyên

Vấn đề Cao Mên và cuộc tranh chấp giữa hai dân tộc Thái và Việt.

I

*N*ước Thái-lan, tên cũ là Tiêm, cũng là một quốc gia khá cổ cựu ở miền Đông Nam Á, vị trí ở phía tây nam sông Cửu-long. Mãi đến thế kỷ 14, vua nước này sang cầu phong bên Tầu, vua Tầu lúc đó là Minh Thái-tổ mới phong cho tên gọi mới là Tiêm-la.

Trong thời gian đầu, nước Tiêm-la yếu, thường bị người Chân-lạp, tức là người Cao-Mên hiện nay, áp chế rất nhiều. Nhưng với thời gian qua, Tiêm-la mạnh dần và đến đầu thế kỷ 17 đã đánh bại Chân-lạp và biến nước này thành một chư hầu, hoặc dùng danh từ hiện đại hơn thì gọi là *bảo hộ*. Nhưng sự kiện này chưa có ảnh hưởng nào tới Việt-nam vì dân tộc này còn đang đánh những trận chiến cuối cùng với dân tộc Chiêm-thành.

Nhưng sau khi Chiêm-thành bị tiêu diệt, dân Việt vượt khỏi núi Chứa-chan, tiến vào vùng lưu vực sông Đồng-nai lập nghiệp, là hai dân tộc Thái và Việt bắt đầu đụng độ, tranh chấp liên tục cho tới ngày nay. Lý do chính thật giản dị: Thái-lan muốn duy trì nền bảo hộ của mình tại nước Chân-lạp trù phú — cần ghi rõ vào thời gian này, nước Chân lạp rất rộng, bao gồm cả nước Cao-mên hiện nay lẫn miền Nam Việt, tức Nam kỳ Nam bộ cũ.

Nhìn lại phía Việt-nam, các chúa Nguyễn của Đàng Trong sau khi tiêu diệt quốc gia Chiêm-thành, mới nhận ra rằng vùng đất này gồm toàn những đồng bằng nhỏ hẹp ven biển, đất xấu và khí hậu khắc nghiệt. Dân Việt quá nhiều sinh lực, trai chiến đấu giỏi và thích chiến đấu, gái thì đa tình và mắn đẻ — thời đó lại không có một phương cách nào để kế hoạch hoá gia đình cả. Nạn nhân mãn mỗi ngày một trầm trọng. Nhìn sang phía tây thì cao nguyên bạt ngàn với dẫy Trường sơn ngăn chặn. Chỉ còn con đường duy nhất là tiếp tục Nam tiến để kiếm thêm không gian cần thiết để sinh tồn.

Dưới núi Chứa-chan, đất đai mầu mỡ mà dân cư Chân-lạp lại thưa thớt, chỉ cư ngụ và canh tác trên những vùng đất cao gọi là *giồng*. Giòng họ làm vua Chân-lạp lại là một giòng họ yếu, kém tài.

Nhưng lần này các chúa Nguyễn tránh dùng binh lực để đánh chiếm như đối với Chiêm-thành trước đây. Kể từ giờ các chúa tuân theo chiến lược *tằm thực*, nghĩa đen là như tằm ăn lá dâu, nghĩa rộng là dùng chính sách di dân, đưa dân len lỏi vào các vùng bỏ hoang của Chân-lạp mà khai hoang lập nghiệp. Quân đội chỉ được sử dụng tới khi nào các cộng đồng di dân bị dân địa phương hoặc quân đội Thái lan bắt nạt, đòi giết hay trục xuất. Về chính trị, các chúa Nguyễn không từ bỏ cơ hội nào để xen vô triều đình Chân-lạp, với nguyên tắc chỉ đạo là luôn luôn ủng hộ ông vua Chân-lạp nào thân với Việt-nam, nghĩa là tối thiểu cũng chấp nhận cho người Việt được di dân đến và lập nghiệp lâu dài. Chúng ta có thể nhận ra sách lược đó qua đoạn trích như sau trong *Việt-nam sử lược* của Trần trọng Kim:

> *Năm mậu tuất (1658) vua Chân-lạp mất rồi, chú cháu tranh nhau, sang cầu cứu bên chúa Nguyễn. Chúa Nguyễn bấy giờ là chúa Hiền sai quan đem 3.000 quân sang đánh ở Mỗi-xuy (nay thuộc Biên-hoà) bắt được vua nước ấy là Nặc ông Chân đem về giam ở Quảng-bình một độ, rồi tha cho về nước, bắt phải triều cống và phải bênh vực người Việt-nam sang làm ăn ở bên ấy. (trg 80 sdd quyển II).*

Giòng họ làm vua ở Chân-lạp thường được sử Việt-nam ghi theo Hán-Việt là NẶC hoặc Nặc Ông không ý thức được vị trí lâm nguy của nước mình giữa hai gọng kìm Thái-lan và Việt-nam. Họ không biết đoàn kết chặt chẽ, lại ham làm vua. Do đó họ thường bị sa vào vùng tranh chấp quyền lực giữa hai nước cường thịnh lân bang. Vương triều Tiêm-la dĩ nhiên không thể để Chân-lạp ra khỏi vùng lệ thuộc của Tiêm-la dễ dàng như vậy. Nhưng họ cũng không thể công khai mang quân đánh chiếm Chân-lạp — ngay thời đó, xâm lăng nước khác cũng phải có một chính nghĩa khả dĩ nghe được. Vương triều Tiêm-la cũng bắt chước vương triều Nguyễn: Kiếm một người trong giòng họ Nặc nhưng thân mình, phò cho lên làm vua. Với trợ giúp của quân đội Tiêm-la, cuộc đảo chính luôn luôn thành công và vị tân vương này đương nhiên có chính sách thù nghịch với Việt-nam. Các chúa Nguyễn cũng chẳng chịu để ai ngăn chặn dòng thác di dân của mình, lập tức cho quân sang phò vị vua họ Nặc hay hoàng thân họ Nặc nào thân Việt lên làm vua trở lại. Vua này đứng được một thời gian dài ngắn tùy thời kỳ nhưng rồi với vận động của Tiêm-la, lại bị hạ bệ bởi một hoàng thân thân Tiêm-la. Việt-nam không chịu, lại cho quân sang phò phe thân mình, đưa lên ngôi vua trở lại. Cuộc chiến lằng nhằng kéo dài kiểu

Thế Uyên

Vấn đề Cao Mên và cuộc tranh chấp giữa hai dân tộc Thái và Việt.

I

Nước Thái-lan, tên cũ là Tiêm, cũng là một quốc gia khá cổ cựu ở miền Đông Nam Á, vị trí ở phía tây nam sông Cửu-long. Mãi đến thế kỷ 14, vua nước này sang cầu phong bên Tầu, vua Tầu lúc đó là Minh Thái-tổ mới phong cho tên gọi mới là Tiêm-la.

Trong thời gian đầu, nước Tiêm-la yếu, thường bị người Chân-lạp, tức là người Cao-Mên hiện nay, áp chế rất nhiều. Nhưng với thời gian qua, Tiêm-la mạnh dần và đến đầu thế kỷ 17 đã đánh bại Chân-lạp và biến nước này thành một chư hầu, hoặc dùng danh từ hiện đại hơn thì gọi là *bảo hộ*. Nhưng sự kiện này chưa có ảnh hưởng nào tới Việt-nam vì dân tộc này còn đang đánh những trận chiến cuối cùng với dân tộc Chiêm-thành.

Nhưng sau khi Chiêm-thành bị tiêu diệt, dân Việt vượt khỏi núi Chứa-chan, tiến vào vùng lưu vực sông Đồng-nai lập nghiệp, là hai dân tộc Thái và Việt bắt đầu đụng độ, tranh chấp liên tục cho tới ngày nay. Lý do chính thật giản dị: Thái-lan muốn duy trì nền bảo hộ của mình tại nước Chân-lạp trù phú — cần ghi rõ vào thời gian này, nước Chân lạp rất rộng, bao gồm cả nước Cao-mên hiện nay lẫn miền Nam Việt, tức Nam kỳ Nam bộ cũ.

Nhìn lại phía Việt-nam, các chúa Nguyễn của Đàng Trong sau khi tiêu diệt quốc gia Chiêm-thành, mới nhận ra rằng vùng đất này gồm toàn những đồng bằng nhỏ hẹp ven biển, đất xấu và khí hậu khắc nghiệt. Dân Việt quá nhiều sinh lực, trai chiến đấu giỏi và thích chiến đấu, gái thì đa tình và mắn đẻ — thời đó lại không có một phương cách nào để kế hoạch hoá gia đình cả. Nạn nhân mãn mỗi ngày một trầm trọng. Nhìn sang phía tây thì cao nguyên bạt ngàn với dẫy Trường sơn ngăn chặn. Chỉ còn con đường duy nhất là tiếp tục Nam tiến để kiếm thêm không gian cần thiết để sinh tồn.

Dưới núi Chứa-chan, đất đai mầu mỡ mà dân cư Chân-lạp lại thưa thớt, chỉ cư ngụ và canh tác trên những vùng đất cao gọi là *giồng*. Giòng họ làm vua Chân-lạp lại là một giòng họ yếu, kém tài.

Nhưng lần này các chúa Nguyễn tránh dùng binh lực để đánh chiếm như đối với Chiêm-thành trước đây. Kể từ giờ các chúa tuân theo chiến lược *tằm thực*, nghĩa đen là như tằm ăn lá dâu, nghĩa rộng là dùng chính sách di dân, đưa dân len lỏi vào các vùng bỏ hoang của Chân-lạp mà khai hoang lập nghiệp. Quân đội chỉ được sử dụng tới khi nào các cộng đồng di dân bị dân địa phương hoặc quân đội Thái lan bắt nạt, đòi giết hay trục xuất. Về chính trị, các chúa Nguyễn không từ bỏ cơ hội nào để xen vô triều đình Chân-lạp, với nguyên tắc chỉ đạo là luôn luôn ủng hộ ông vua Chân-lạp nào thân với Việt-nam, nghĩa là tối thiểu cũng chấp nhận cho người Việt được di dân đến và lập nghiệp lâu dài. Chúng ta có thể nhận ra sách lược đó qua đoạn trích như sau trong *Việt-nam sử lược* của Trần trọng Kim:

> *Năm mậu tuất (1658) vua Chân-lạp mất rồi, chú cháu tranh nhau, sang cầu cứu bên chúa Nguyễn. Chúa Nguyễn bấy giờ là chúa Hiền sai quan đem 3.000 quân sang đánh ở Mỗi-xuy (nay thuộc Biên-hoà) bắt được vua nước ấy là Nặc ông Chân đem về giam ở Quảng-bình một độ, rồi tha cho về nước, bắt phải triều cống và phải bênh vực người Việt-nam sang làm ăn ở bên ấy. (trg 80 sdd quyển II).*

Giòng họ làm vua ở Chân-lạp thường được sử Việt-nam ghi theo Hán-Việt là NẶC hoặc Nặc Ông không ý thức được vị trí lâm nguy của nước mình giữa hai gọng kìm Thái-lan và Việt-nam. Họ không biết đoàn kết chặt chẽ, lại ham làm vua. Do đó họ thường bị sa vào vùng tranh chấp quyền lực giữa hai nước cường thịnh lân bang. Vương triều Tiêm-la dĩ nhiên không thể để Chân-lạp ra khỏi vùng lệ thuộc của Tiêm-la dễ dàng như vậy. Nhưng họ cũng không thể công khai mang quân đánh chiếm Chân-lạp — ngay thời đó, xâm lăng nước khác cũng phải có một chính nghĩa khả dĩ nghe được. Vương triều Tiêm-la cũng bắt chước vương triều Nguyễn: Kiếm một người trong giòng họ Nặc nhưng thân mình, phò cho lên làm vua. Với trợ giúp của quân đội Tiêm-la, cuộc đảo chính luôn luôn thành công và vị tân vương này đương nhiên có chính sách thù nghịch với Việt-nam. Các chúa Nguyễn cũng chẳng chịu để ai ngăn chặn dòng thác di dân của mình, lập tức cho quân sang phò vị vua họ Nặc hay hoàng thân họ Nặc nào thân Việt lên làm vua trở lại. Vua này đứng được một thời gian dài ngắn tùy thời kỳ nhưng rồi với vận động của Tiêm-la, lại bị hạ bệ bởi một hoàng thân thân Tiêm-la. Việt-nam không chịu, lại cho quân sang phò phe thân mình, đưa lên ngôi vua trở lại. Cuộc chiến lằng nhằng kéo dài kiểu

này hoài, và sử gia Trần trọng Kim, chịu ảnh hưởng của lối biên niên sử, đã ghi lại bằng những đoạn văn rối rắm những binh đao và quyền lực như sau:

Năm giáp dần (1674) nước Chân-lạp có người Nặc Ông Đài đi cầu viện nước Tiêm-la để đánh Nặc ông Non. Nặc ông Non chạy sang cầu cứu ở dinh Thái-khang (nay là Khánh-hoà). Chúa Hiền bèn sai cai cơ đạo Nha-trang là Nguyễn dương Lâm đem binh chia ra hai đạo sang đánh Nặc ông Đài, phá được đồn Sài-gòn, rồi tiến quân lên vây thành Nam vang. Nặc ông Đài phải bỏ thành chạy vào chết ở trong rừng. Nặc ông Thu ra hàng (trg 80 sdd)...

Năm ất dậu (1705) Nặc ông Thâm nghi cho Nặc ông Yêm có ý làm phản, bèn khởi binh đánh nhau. Nặc ông Yêm lại đem quân Tiêm-la về giúp mình. Nặc ông Yêm phải chạy sang cầu cứu ở Gia định, chúa Nguyễn sai quan cai cơ là Nguyễn cửu Vân sang đánh Nặc ông Thâm. Nguyễn cửu Vân sang phá được quân Tiêm-la, đem Nặc ông Yêm về thành La-bích. (trg 82 sdd).

Cứ thế lịch sử kéo dài theo một điệp khúc bất tận: Nếu Nặc A thân Việt bị lật đổ bởi một Nặc B thân Thái thì ta mang quân sang ngay để giúp Nặc A. Dĩ nhiên phía bên Việt hao binh tổn tướng như thế phải có cái để đền bù và các chúa Nguyễn không bao giờ chê món quà đền ơn của Nặc A là một phần đất nào đó có dân Việt và dân Việt gốc Hoa đã đến cư trú và lập nghiệp. Những di dân khai hoang này đã đổ mồ hôi và đổ máu hơi nhiều nơi biên địa này, đương nhiên họ sát cánh với vương triều Nguyễn để bảo vệ tài sản của mình đến cùng. Họ là phên dậu, là đạo quân thường trực tại chỗ, có sức đề kháng cao, giúp cho các đạo quân chính qui chiến thắng dễ dàng.

Ở đây cũng cần mở một cái ngoặc để trình bầy về vai trò của những người Việt gốc Hoa trong thời kỳ này. Ở lục địa phương Bắc, dân tộc Mãn-châu đánh bại dân Hán tộc: Nhà Minh của Hán tộc bị diệt, thay thế bằng triều đại nhà Thanh của Mãn tộc. Rất nhiều quanh chức và người Hán yêu nước, không chấp nhận sống dưới chế độ mới của ngoại xâm, kéo nhau xuống thuyền chạy xuống phía Nam làm dân tị nạn chính trị. Vương triều Trịnh ngoài Bắc nghi kỵ các di dân này, chỉ tiếp nhận rất ít. Vương triều Nguyễn miền Nam, bản thân vốn cũng là dân tị nạn chính trị chưa xa gì, nên mở vòng tay tiếp đón. Hơn nữa các nhà lãnh đạo của xứ Đàng Trong còn sáng suốt, nhìn xa trông rộng. Chỉ dùng toàn di dân Việt, chính sách tàm thực vẫn hiệu lực, nhưng lâu dài quá. Nay được tăng cường bởi đám di dân cùng đường mạt lộ, tại sao không sử dụng và trọng dụng, nhất là thành phần này đa số là quân nhân

hoặc thường dân có bản lãnh và khí phách. Và dĩ nhiên cũng không thiếu vốn liếng kinh doanh.

Bởi thế khi các cựu quan lại và tướng lãnh của Hán tộc như Dương ngạn Địch, Hoàng Tiến, Trần Thượng Xuyên, Trần an Bình mang đạo quân 3.000 người và 50 chiến thuyền đến xin chúa Nguyễn cho họ một cơ hội mới để làm lại cuộc đời, chúa Hiền đã tiếp đón họ ân cần. Sau đó cấp đất cho họ, dĩ nhiên không phải tại miền Trung chật hẹp cố cựu, mà tại miền biên cương phía Nam, trong lãnh thổ của Chân-lạp. Chính đám di dân tị nạn chính trị gốc Hoa này đã giúp một phần công sức cho dân Việt bám trụ tại Gia định, Biên hoà và Mỹ tho. Cái hay của vương triều Nguyễn là đã phong cho họ những chức vụ chỉ huy, những quan chức cần thiết cho việc cai trị, chứ không kềm hãm họ bởi những quan lại Việt-nam thông thường. Họ kể như được tự trị trong vùng mình. Được đối xử tốt như thế nên đám di dân tị nạn chính trị này cũng trước sau một lòng một dạ trung thành với vương triều Nguyễn. Lại được tự trị nữa nên họ mang hết tài năng vốn liếng ra đầu tư, sát cánh với các di dân Việt chính cống để củng cố những miền đất mới nơi biên cương phía Nam.

Cũng trong thời kỳ này, có một tay tài phiệt cỡ lớn của miền Quảng-đông là Mặc Cửu cũng không chịu làm dân nhà Thanh, đã mang hết tài sản và môn đệ xuống thuyền chạy sang Chân-lạp. Là một con người thực tế, Mặc Cửu thấy rõ ngay khó mà có một tương lai tốt đẹp nếu đầu tư vào giòng họ Nặc. Ông liền chuyển sang miền Hà-tiên, một miền đất hoang đã thuộc Chân-lạp, bỏ vốn liếng ra xây dựng một thị trấn mới, chiêu mộ thêm lưu dân Việt cũng như Hoa, mở sòng bạc cũng như thương điếm. Sau khi vùng đất mới này đã đông dân, buôn bán phát đạt, Mặc Cửu hiểu rằng mình không thể sống yên mà hùng cứ "tiểu triều đình" của mình giữa hai thế lực Việt-nam và Thái-lan. Phải chọn lựa dựa vào một bên và Mặc Cửu đã chọn vương triều Nguyễn hào sảng và biết đãi ngộ những người di dân lập nghiệp, bất kể gốc dân nào. Trần trọng Kim chép:

> *Bấy giờ lại có người khách Quảng Đông tên là Mặc Cửu, trong khi nhà Thanh cướp ngôi nhà Minh bên Tàu, bỏ sang ở Chân-lạp, thấy ở phủ Sài-mạt có nhiều các nước để buôn bán, bèn mở sòng đánh bạc, rồi lấy tiền chiêu mộ những lưu dân lập ra 7 xã, gọi là Hà-tiên. Năm mậu tý (1708) Mặc Cửu xin thuộc về chúa Nguyễn, chúa phong cho làm chức tổng binh, giữ đất Hà-tiên (trg 82 sdd).*

Mặc Cửu lấy một cô gái Việt-nam, sinh con là Mặc Thiên Tứ. Nhờ hai giòng máu với hai nền văn hoá, lại là di dân đời thứ hai, Mặc Thiên Tứ văn võ song toàn và một lòng trung thành với "quê

mẹ". Vương triều Nguyễn phong cho Mặc Thiên Tứ chức lớn hơn cha là chức Đô đốc. Với chức vụ này, với nền kinh tế vững vàng, Mặc Thiên Tứ một mặt xây đắp thành lũy, một mặt rước thầy dạy học để nâng cao dân trí. Bản thân Thiên Tứ cũng là một nhà thơ có tài, ông đã lập ra một thi xã mà các tác phẩm vẫn được các nhà văn học Việt-nam xếp vào nền văn học của Việt-nam.

Đến thời Mặc Thiên Tứ, từ miền sông Đồng-nai cho tới Mỹ-tho đã thuộc về người Việt: vua Chân-lạp rút về đóng đô ở Nam-vang nhưng vẫn giữ được phần đất đai nằm giữa sông Tiền-giang và vùng Hà-tiên. Dĩ nhiên các vua Chân-lạp không vui gì trước cảnh mất đất đều đều như vậy và đã hơn một lần họ tung quân đánh lại vương triều Nguyễn để giành lại lãnh thổ cũ. Nhưng lần nào cũng thua, và nếu không bị chết trận thì cũng bị vương triều Nguyễn bắt làm tù binh. Dĩ nhiên sau đó muốn được tha về thì vua tù binh ấy bắt buộc phải cắt thêm một phần đất làm quà chuộc mạng. Đã thế trong giòng họ Nặc vẫn không sao nhất thống về một mối, chi nào cũng muốn lên ngôi vua cả và phe yếu thế luôn luôn cầu viện tới quân đội Tiêm-la. Viện quân của Tiêm-la bao giờ cũng dễ thắng những trận đầu, nhưng để rồi sau cùng cũng thua trước đạo quân chính qui Việt-nam, ở xa hơn nên đến chậm hơn, nhưng thiện chiến hơn nhiều, lại được lòng dân miền biên địa này. Rồi sau cùng, hồi chung cục cũng tới: khoảng giữa thế kỷ 18, giòng họ Nặc thân Tiêm-la thắng, đưa Nặc Nguyên lên làm vua. Ông này bèn điều đình với vương triều Trịnh ngoài Bắc để hai bên cùng đánh vương triều Nguyễn. Phản ứng của vương triều Nguyễn thật dễ hiểu: phải xuất toàn quân ra đánh gục Nặc Nguyên trước đã, để rảnh tay đối phó với vương triều Trịnh sau. Lần này quân lực viễn chinh được trao cho một danh tướng là Nguyễn Cư Trinh, nhưng dù vậy quân Việt cũng phải mở một chiến dịch gần hai năm mới đánh chiếm được Nam-vang. Và vì bị quân Việt chẹn đường sang Tiêm-la, Nặc Nguyên phải chạy sang Hà-tiên xin Mặc Thiên Tứ cứu mạng. Nhờ lời xin của Thiên Tứ và của cả Nguyễn Cư Trinh nữa, chúa Nguyễn bằng lòng tha cho Nặc Nguyên về nước làm vua lại, đổi lấy phần đất mới là hai phủ Tầm-bôn và Lôi-lạp. Lãnh thổ của Việt-nam lại nới rộng về phía Nam hơn nữa, nhưng cũng chưa tiếp giáp được với phần lãnh thổ Hà-tiên của Mặc Thiên Tứ. Phải đợi tới gần 10 năm sau, giòng họ Nặc lại rối loạn nội bộ (con rể lên cướp ngôi), kẻ được quyền nối ngôi vua Chân-lạp là Nặc Tôn phải chạy sang nương nhờ Mặc Thiên Tứ. Thiên Tứ đề nghị với chúa Nguyễn nên giúp cho Nặc Tôn khôi phục ngôi báu, chúa Nguyễn thuận. Mặc Thiên Tứ liền dùng đạo quân riêng của mình đưa Nặc Tôn về Nam-vang trở lại. Sau đó dĩ nhiên Nặc Tôn cám ơn bằng cách tặng phần đất Tầm-phong-long cho vương triều Nguyễn và 5

phủ nữa để đền ơn Mặc Thiên Tứ. Dĩ nhiên ThiênTứ mang năm phủ ấy sát nhập vào lãnh thổ Việt-nam luôn. Cuộc Nam tiến đến đây là hoàn tất: tất cả phần đất mà chúng ta gọi là Lục-châu, là Nam kỳ, là Nam bộ, là Nam Việt ấy bây giờ đã thuộc về dân tộc Việt nam.

Như vậy đến cuối thế kỷ 18, lãnh thổ của vương triều Cao-mên chỉ còn đúng phần đất như chúng ta thấy hiện nay. Đến đây thì vương triều Thái-lan bắt đầu thực sự lo sợ cho bản thân. Họ cho rằng giòng Việt chắc chắn sẽ phải tiến sang phía tây -- phía nam thì người Việt đã đến ven biển, còn đi đâu được nữa -- và đe dọa luôn sự tồn tại của vương quốc Thái nữa. Kể từ giờ vương triều Thái cho rằng họ phải chiến đấu cương quyết hơn, bằng tất cả sức mình, chứ không phải chiến đấu cầm chừng như xưa nữa. Trước mắt thì Mặc Thiên Tứ quả là cái gai đâm cạnh sườn, cần phải nhổ đi trước đã. Tiêm-la xuất toàn lực ra đánh họ Mặc ở Hà-tiên. Mặc Thiên Tứ quân ít, và có một lần viện quân Việt xuất binh từ Sài-gòn gặp trục trặc nên tới trễ: Mặc Thiên Tứ thất trận, cơ nghiệp một góc sơn hà của hai đời họ Mạc bị san thành bình địa, con cháu bị bắt và giết rất nhiều. Thậm chí về sau này, dù quân Việt có thành công trong việc lấy lại miền Hà-tiên trao lại cho Thiên Tứ thì giòng họ này cũng không còn con trai nối nghiệp. Khi Thiên Tứ chết, là hết.

II

Hạ bán thế kỷ 18 là thời kỳ đại nội chiến trong lịch sử Việt-nam: với cuộc khởi nghĩa Tây-sơn, đất nước bây giờ chia ba. Mới đầu thế lực yếu, phe Tây-sơn xin hoà với vương triều Trịnh để hai bên hai mặt cùng đánh: vương triều Nguyễn đại bại, gần như cả giòng họ bị Tây-sơn tiêu diệt. Chỉ còn có Nguyễn Ánh là con thứ của chi thứ là sống sót nhờ sự giúp đỡ của các nhà truyền giáo Tây phương -- vương triều Nguyễn trong những năm cuối cùng đã ban hành sắc lệnh tự do tín ngưỡng, đạo Thiên-chúa được tự do truyền bá nên các nhà truyền giáo mới nhớ ơn mà đền đáp, và hơn nữa họ hi vọng nếu phò Nguyễn Ánh khôi phục được ngôi chúa của nhà Nguyễn, chính sách tự do tín ngưỡng sẽ được duy trì. Nhưng gì thì gì, khi Việt-nam đại nội chiến như vậy, vương triều Thái lợi dụng ngay cơ hội để củng cố ngai vàng cho một ông vua Nặc thân mình, và chuẩn bị binh mã để nhân danh Chân-lạp đánh lấy lại miền Nam kỳ lục tỉnh.

Vương triều Nguyễn trước đây trong thời gian rất dài đã áp dụng một chính sách tối ưu cho dân chúng nơi miền đất mới Nam Việt, không phân biệt chủng tộc gốc tích. Ai cũng có một cơ hội để làm lại cuộc đời kể từ đầu nơi miền đất này, Việt, Hoa cũng như

Miên — riêng đối với người Miên, vương triều Nugyễn đã áp dụng chính sách tốt như phong trào Phục Quốc Do-thái đã làm ở Palestine đầu thế kỷ 20: người Việt không được chiếm đất của các làng Mên, phải tôn trọng các chùa Miên và ngôn ngữ cũng như phong tục tập quán của dân tộc này. Các di dân Việt túa ra khai thác các miền đồng hoang mầu mỡ và cứ thế len lỏi đi khắp nơi, tạo thành một dải dân Việt bao quanh các làng xã thuần Miên. Hơn nữa, cũng như miền Viễn Tây của Hoa kỳ trước đây, dân khai hoang đâu có nhiều phụ nữ, do đó họ túa đi tán và lấy gái Miên làm vợ, tạo ra một sự đồng hoá từ từ. Nhưng xét chung, nhờ chính sách như thế, vương triều Nguyễn khá được lòng dân Miên địa phương đến độ có một lần thất trận thê thảm trước Tây-sơn, Nguyễn Ánh đã cấp tốc chiêu được một đạo quân Mên đông tới vài ngàn để tiếp tục cuộc chiến.

Trong khi đó vương triều Tây-sơn, sau khi thành công, đã dần dần mất đi tính cách nông dân khởi nghĩa, tính cách cách mạng của mình. Thời kỳ mà Tây-sơn làm cử chỉ đẹp như Trần trọng Kim đã ghi là "Thường hay lấy của nhà giầu cho nhà nghèo, cho nên những kẻ nghèo khó theo phục rất nhiều" (sdd trg 102) đã qua rồi. Hơn nữa trong ba anh em, người duy nhất có tinh thần tiến bộ là Nguyễn Huệ, thì do tài cầm quân cao, luôn luôn phải ở cạnh Nguyễn Nhạc để trấn giữ phía bắc. Phần đất mới Nam Việt được trao ngay từ đầu cho Nguyễn Lữ, con người tầm thường và bảo thủ nhất. Nguyễn Lữ và các phụ tá đã không ban hành được chính sách nào khá hơn các chính sách của vương triều Nguyễn trước đây, đã thế lại thu mua thóc lúa, chèn ép nông dân để lấy lương thực nuôi đạo quân chính qui của Tây-sơn, lúc nào cũng rất đông quân số đồn trú tại miền Trung từ xưa lúc nào cũng nghèo lương thực. Những người dân Nam Việt, từ điền chủ tới nông dân nghèo, ai cũng có dịp đối chiếu hai chính sách cũ và mới của hai vương triều, và họ thấy ngay chính sách tốt hơn cho họ vẫn là chính sách của vương triều Nguyễn. Bởi thế, tự họ họ nổi dậy chống lại Nguyễn Lữ của Tây sơn. Chính những lãnh tụ địa phương ấy, sau khi thành công, mới mời Nguyễn Ánh trở về. Những người ấy khá nhiều, nổi danh trong sử là những Đỗ thanh Nhân, Võ Tánh, Châu văn Tiếp...

Trở lại với lịch sử, với sự trợ giúp của Đỗ thanh Nhân, Nguyễn Ánh lần đầu tiên thành công trong việc làm chủ phần đất Nam Việt. Vì là con trai thứ của phái thứ và lúc đó còn quá trẻ (17 tuổi), Nguyễn Ánh chưa dám xưng vương, chỉ nhận mình là *Đại Nguyên Soái* kiêm *Nhiếp quốc chính* mà thôi, nói theo ngôn từ bây giờ là Tổng tư Lệnh Quân Lực và Thủ Tướng tạm thời. Nhưng xưng gì thì xưng, và mặc dù vương triều Tây-sơn vẫn đang vững

mạnh bên trên núi Chứa-chan, Nguyễn Ánh phải giải quyết ngay vấn đề Chân-lạp. Lý do rất giản dị: do cấu tạo địa lý, giữa Nam Việt và Chân-lạp không có biên giới thiên nhiên nào cả. Không có một dẫy núi nào chắn ngang, đã thế các nhánh của sông Cửu-long lại chảy xuôi giòng qua Nam Việt ra biển. Một đạo quân xuất phát từ Nam-vang, dù dùng đường thủy hay đường bộ đều có thể đánh xuống Sài-gòn trong một thời gian quá ngắn đến độ phía Việt-nam không còn đủ thì giờ tập trung quân lực chống đỡ. Vậy sự an ninh sống còn của Nam Việt bao giờ cũng đòi hỏi một chính quyền Cao-mên thân mình. Đây là một ám ảnh và cũng là một nhu cầu thực sự cho bất kể ai cầm quyền tại Nam Việt, dù là Nguyễn Ánh, Nguyễn Huệ, Việt-nam đệ I hay đệ II Cộng Hoà.

Bởi thế sử của Trần trọng Kim đã ghi:

Từ khi khôi phục được đất Gia-định rồi, Nguyễn Phúc Ánh sai sứ sang thông với nước Tiêm-la, và lại sai Đỗ thành Nhân, Hồ văn Lân đem binh đi đánh Chân-lạp, lập con Nặc Tôn là Nặc In lên làm vua, để Hồ văn Lân ở lại bảo hộ (sdd trg 108).

Dĩ nhiên vương triều Tiêm-la đâu có chịu. Họ xuất quân ngay để đưa một ông họ Nặc thân họ lên ngai vàng Chân-lạp. Nhưng lúc bấy giờ xảy ra một chính biến tại Thái-lan, một chính biến ảnh hưởng rất nhiều tới bang giao hai nước Thái Việt cho tới khi Nguyễn Ánh chết mới hết. Đó là chính biến tại Bangkok: Nhân dịp quân đội Tiêm-la mới đại bại trước một chiến dịch chớp nhoáng của Miến-điện, phe người Thái gốc Hoa nhào ra cướp chính quyền, đưa Trịnh Quốc Anh, một người Hoa tỉnh Triều-châu lên làm vua Tiêm-la. Chính cái ông Trịnh Quốc Anh này đã ra lệnh xuất quân sang Chân-lạp năm 1781. Đạo quân này được trao cho hai tướng lãnh anh em ruột có tên theo sử Việt là Chất-tri và Sô-si chỉ huy. Nguyễn Ánh lập tức cho Nguyễn văn Thoại mang thêm quân sang hợp sức với *quan bảo hộ* Hồ văn Lân để bảo vệ cái ông Nặc thân Việt. Hai bên đang dàn quân tại Chân-lạp thì phía quân Thái có rối loạn: Trịnh Quốc Anh sợ hai tướng Thái thuần chủng này sau khi thắng trận, sẽ làm đảo chánh nên ra lệnh bắt giam tất cả vợ con của hai tướng này làm con tin. Hai vị Chất-tri và Sô-si bèn đánh lá bài liều khá sáng suốt: điều đình với Nguyễn văn Thoại là đừng đánh nhau, để hai tướng có thể rút quân nguyên vẹn và cấp tốc trở về Bangkok làm đảo chánh. Nguyễn văn Thoại chịu: hai bên cử hành lễ *bẻ tên*, giao ước một hiệp ước an ninh hỗ tương, cam kết sẽ tương trợ nhau sau này khi hoạn nạn. Hai tướng Thái rút quân cấp tốc, đánh úp Bangkok, diệt Trịnh Quốc Anh, lên làm vua lập ra triều đại mới cho vương quốc Thái-lan. Chính giòng họ này đã làm vua liên tục trên đất Thái cho tới hiện nay với danh hiệu chung là Rama.

Vào thời đó của Á đông, tinh thần hiệp nghĩa rất là cao, ở Nhật-bản, ở Trung-hoa cũng như ở Đông Nam Á. Các tướng lãnh tị nạn chính trị như nhóm Dương Ngạn Địch hay hai cha con Mặc Cửu và Mặc Thiên Tứ đều trung thành với vương triều Nguyễn đã đối xử tốt với mình. Bởi thế các Rama đầu tiên của vương triều Thái-lan của hai cựu tướng lãnh Chất-tri và Sô-si đã giữ đúng lời thề trong lễ bẻ tên. Ngày nào còn Nguyễn Ánh, Thái-lan sẽ giúp Nguyễn Ánh, không xâm phạm tới Việt-nam của Nguyễn Ánh. Phải đợi tới thế hệ sau là Minh-mạng, lời thề đó mới hết hiệu lực và mới có binh đao giữa vương triều Thái-lan và triều đại hậu duệ của Nguyễn Ánh.

Chính vì có giao ước bẻ tên này mà Nguyễn Ánh sau đó, khi thất trận thảm thê trước đại quân của hai anh em Nguyễn Nhạc và Nguyễn Huệ, mới dám chạy sang Bangkok xin tị nạn chính trị. Điểm đáng ghi thêm là sau khi đánh bại Nguyễn Ánh rồi, Nguyễn Huệ cử ngay một đạo quân khác sang Nam-vang đồn trú thường trực để bảo vệ một ông Nặc thân mình. Vị tướng chỉ huy đạo quân này cũng được Tây-sơn phong cho chức quan *bảo hộ* y hệt Hồ văn Lân của Nguyễn Ánh trước đây. Như vậy chính sách của người Việt đối với vấn đề Cao-mên vẫn không thay đổi.

Và về phía Thái-lan cũng thế. Nay đã có sẵn Nguyễn Ánh và một số tướng tá thân cận đi theo, tại sao không mang quân sang đánh Tây-Sơn với chính nghĩa là phò Nguyễn Ánh trở về? Mặc dù chưa kiếm thấy cuốn sử nào ghi, nhưng có thể giả thiết lần xuất quân này, nếu mà thành công, thì chắc giá chót Nguyễn Ánh phải chịu cũng là phải để cho Chân-lạp trở thành chư hầu của Thái-lan như xưa. Dĩ nhiên với một ông họ Nặc thân Thái làm vua. Nhưng đạo quân Tiêm-la hùng mạnh hơn hai vạn người và 300 chiến thuyền, khi tiến vào lãnh thổ Nam Việt, đã thiếu kỷ luật đến độ cướp bóc của dân, cưỡng hiếp gái Việt tơi bời — chẳng phải đợi đến hậu duệ là các hải tặc hiện nay, các nam nhi xứ Thái-lan mới biết làm những truyện đó. Hậu quả đương nhiên là dù có mặt Nguyễn Ánh trong đạo quân này, dân Nam Việt cũng không thể hợp tác, đón chào. Bởi thế khi Nguyễn Huệ tiến vào, chỉ cần đánh một duy nhất ở Rạch Gầm và Xoài-mút (khoảng sông rạch phía trên Mỹ-tho) là đại thắng, quân Thái đại bại đến độ chỉ còn sống sót vài ngàn người chạy bộ băng qua Chân-lạp trở về nước.

Mặc dù có thắng trận, nhưng sức mạnh của vương triều Tây-sơn, do sự chia rẽ nội bộ (hai anh em Nguyễn Nhạc Nguyễn Huệ bất hoà nặng), bắt đầu suy giảmn. Hậu quả đầu tiên là Võ Tánh đã thành công trong việc phất cờ khởi nghĩa ở Mười tám thôn Vườn Trầu (Gia-định), hùng cứ miền Gò-công, quân đông vài chục ngàn, chia đôi ảnh hưởng với Tây-sơn tại Nam Việt. Nguyễn Ánh cũng

các phụ tá lúc đó đang bị quản chế tại Bangkok, phải dùng kế ban đêm lẻn xuống thuyền mà về Nam Việt. Về tới nơi, dù dọc đường có thu nạp được đám anh hùng thảo khấu Hà Hì Văn của Phú quốc, quân dưới trướng của Nguyễn Ánh cũng chưa được tới 5.000. Nhưng dù ít thì ít, Nam Việt cũng đã chia ba thiên hạ. Tây-sơn, Võ Tánh, và Nguyễn Ánh. Sau một thời gian suy nghĩ, Võ Tánh chấm dứt chủ trương độc lập một phương, mang quân về hợp tác với Nguyễn Ánh. Nguyễn Ánh mừng đến nỗi gả luôn cô em gái cưng cho Võ Tánh để đền ơn tri ngộ. Để làm quà dẫn cưới cho bên vợ, Võ Tánh xuất quân đánh bật Tây-sơn ra khỏi Sài-gòn và Nam Việt. Tới đây, mặc dù đã có địa bàn vững chắc trở lại, nhưng Tây-sơn Nguyễn Huệ đang trở thành quá mạnh, Nguyễn Ánh đã đành im lặng không phản ứng khi Thái-lan lợi dụng hoàn cảnh này, mang quân sang tái lập nền bảo hộ tại Chân-lạp, dĩ nhiên với một ông Nặc thân mình.

Nguyễn Ánh im lặng là có lý do chính đáng, thế yếu đâu thể hai mặt cùng cự địch được. Nhưng Nguyễn Huệ lúc đó đang lên tới đỉnh cao của tài năng mình, trở thành Quang trung rồi, đâu có chịu chấp nhận như vậy. Nguyễn Huệ cho chuẩn bị quân đội kỹ càng để một chiến dịch lớn tiến về phía Nam. Quân chia ba đạo: đạo thứ nhất đi đường bộ cứ thế đánh về Nam, tiến được tới đâu thì tiến để cầm chân chủ lực Nguyễn Ánh. Đạo thứ hai là thủy quân đi bọc vòng đường biển. Đạo thứ ba mới là mũi dùi chủ lực, do chính Nguyễn Huệ chỉ huy sẽ băng qua đèo Lao-bảo, xuyên Lào, vượt sông Cửu-long đánh dọc xuống tận kinh đô Bangkok. Kế hoạch của Nguyễn Huệ nhằm mục đích một phát tên hai con chim: dứt điểm luôn cả vương triều Thái lan lẫn tân vương triều Nguyễn của Nguyễn Ánh. Đáng tiếc là chưa kịp phát động chiến dịch lớn ấy, Nguyễn Huệ đã chết vì bệnh — có thể nói đó là lần duy nhất trong lịch sử, người Việt có ý định mang quân đánh thẳng vào đất Thái-lan. Trước đó, và ngay cả sau này, quân Việt và Thái đánh nhau thiếu gì trận lớn nhỏ, nhưng toàn đánh nhau trên đất Việt nam, đất Lào và nhất là trên đất của Chân-lạp.

Sau khi Nguyễn Ánh thành công trong việc thu nhập tất cả đất nước Việt-nam từ Lạng-sơn đến Cà-mâu thành một mối, lên làm hoàng đế Gia-long thì bài toán Chân-lạp lại được giải theo lối cũ. Trước sức mạnh của quốc gia lân bang bây giờ mang tên gọi chính thức là Việt-nam, vua Chân-lạp Nặc ông Chân xin thần phục tân vương triều Nguyễn. Lập tức Thái-lan xui ba ông em đòi Nặc ông Chân phải chia đất, không thì sẽ biết tay quân đội... Thái-lan. Nặc ông Chân chạy sang cầu cứu Gia-long. Lời thề bẻ tên ngày nào vẫn còn hiệu lực, và so sánh lực lượng đôi bên thì Việt-nam quá mạnh, vương triều Thái-lan đành chấp nhận để Nặc ông Chân thân Việt

Vào thời đó của Á đông, tinh thần hiệp nghĩa rất là cao, ở Nhật-bản, ở Trung-hoa cũng như ở Đông Nam Á. Các tướng lãnh tị nạn chính trị như nhóm Dương Ngạn Địch hay hai cha con Mặc Cửu và Mặc Thiên Tứ đều trung thành với vương triều Nguyễn đã đối xử tốt với mình. Bởi thế các Rama đầu tiên của vương triều Thái-lan của hai cựu tướng lãnh Chất-tri và Sô-si đã giữ đúng lời thề trong lễ bẻ tên. Ngày nào còn Nguyễn Ánh, Thái-lan sẽ giúp Nguyễn Ánh, không xâm phạm tới Việt-nam của Nguyễn Ánh. Phải đợi tới thế hệ sau là Minh-mạng, lời thề đó mới hết hiệu lực và mới có binh đao giữa vương triều Thái-lan và triều đại hậu duệ của Nguyễn Ánh.

Chính vì có giao ước bẻ tên này mà Nguyễn Ánh sau đó, khi thất trận thảm thê trước đại quân của hai anh em Nguyễn Nhạc và Nguyễn Huệ, mới dám chạy sang Bangkok xin tị nạn chính trị. Điểm đáng ghi thêm là sau khi đánh bại Nguyễn Ánh rồi, Nguyễn Huệ cử ngay một đạo quân khác sang Nam-vang đồn trú thường trực để bảo vệ một ông Nặc thân mình. Vị tướng chỉ huy đạo quân này cũng được Tây-sơn phong cho chức quan *bảo hộ* y hệt Hồ văn Lân của Nguyễn Ánh trước đây. Như vậy chính sách của người Việt đối với vấn đề Cao-mên vẫn không thay đổi.

Và về phía Thái-lan cũng thế. Nay đã có sẵn Nguyễn Ánh và một số tướng tá thân cận đi theo, tại sao không mang quân sang đánh Tây-Sơn với chính nghĩa là phò Nguyễn Ánh trở về? Mặc dù chưa kiếm thấy cuốn sử nào ghi, nhưng có thể giả thiết lần xuất quân này, nếu mà thành công, thì chắc giá chót Nguyễn Ánh phải chịu cũng là phải để cho Chân-lạp trở thành chư hầu của Thái-lan như xưa. Dĩ nhiên với một ông họ Nặc thân Thái làm vua. Nhưng đạo quân Tiêm-la hùng mạnh hơn hai vạn người và 300 chiến thuyền, khi tiến vào lãnh thổ Nam Việt, đã thiếu kỷ luật đến độ cướp bóc của dân, cưỡng hiếp gái Việt tơi bời — chẳng phải đợi đến hậu duệ là các hải tặc hiện nay, các nam nhi xứ Thái-lan mới biết làm những truyện đó. Hậu quả đương nhiên là dù có mặt Nguyễn Ánh trong đạo quân này, dân Nam Việt cũng không thể hợp tác, đón chào. Bởi thế khi Nguyễn Huệ tiến vào, chỉ cần đánh một duy nhất ở Rạch Gầm và Xoài-mút (khoảng sông rạch phía trên Mỹ-tho) là đại thắng, quân Thái đại bại đến độ chỉ còn sống sót vài ngàn người chạy bộ băng qua Chân-lạp trở về nước.

Mặc dù có thắng trận, nhưng sức mạnh của vương triều Tây-sơn, do sự chia rẽ nội bộ (hai anh em Nguyễn Nhạc Nguyễn Huệ bất hoà nặng), bắt đầu suy giảmn. Hậu quả đầu tiên là Võ Tánh đã thành công trong việc phất cờ khởi nghĩa ở Mười tám thôn Vườn Trầu (Gia-định), hùng cứ miền Gò-công, quân đông vài chục ngàn, chia đôi ảnh hưởng với Tây-sơn tại Nam Việt. Nguyễn Ánh cùng

các phụ tá lúc đó đang bị quản chế tại Bangkok, phải dùng kế ban đêm lẻn xuống thuyền mà về Nam Việt. Về tới nơi, dù dọc đường có thu nạp được đám anh hùng thảo khấu Hà Hì Văn của Phú quốc, quân dưới trướng của Nguyễn Ánh cũng chưa được tới 5.000. Nhưng dù ít thì ít, Nam Việt cũng đã chia ba thiên hạ. Tây-sơn, Võ Tánh, và Nguyễn Ánh. Sau một thời gian suy nghĩ, Võ Tánh chấm dứt chủ trương độc lập một phương, mang quân về hợp tác với Nguyễn Ánh. Nguyễn Ánh mừng đến nỗi gả luôn cô em gái cưng cho Võ Tánh để đền ơn tri ngộ. Để làm quà dẫn cưới cho bên vợ, Võ Tánh xuất quân đánh bật Tây-sơn ra khỏi Sài-gòn và Nam Việt. Tới đây, mặc dù đã có địa bàn vững chắc trở lại, nhưng Tây-sơn Nguyễn Huệ đang trở thành quá mạnh, Nguyễn Ánh đã đành im lặng không phản ứng khi Thái-lan lợi dụng hoàn cảnh này, mang quân sang tái lập nền bảo hộ tại Chân-lạp, dĩ nhiên với một ông Nặc thân mình.

Nguyễn Ánh im lặng là có lý do chính đáng, thế yếu đâu thể hai mặt cùng cự địch được. Nhưng Nguyễn Huệ lúc đó đang lên tới đỉnh cao của tài năng mình, trở thành Quang trung rồi, đâu có chịu chấp nhận như vậy. Nguyễn Huệ cho chuẩn bị quân đội kỹ càng để một chiến dịch lớn tiến về phía Nam. Quân chia ba đạo: đạo thứ nhất đi đường bộ cứ thế đánh về Nam, tiến được tới đâu thì tiến để cầm chân chủ lực Nguyễn Ánh. Đạo thứ hai là thủy quân đi bọc vòng đường biển. Đạo thứ ba mới là mũi dùi chủ lực, do chính Nguyễn Huệ chỉ huy sẽ băng qua đèo Lao-bảo, xuyên Lào, vượt sông Cửu-long đánh dọc xuống tận kinh đô Bangkok. Kế hoạch của Nguyễn Huệ nhằm mục đích một phát tên hai con chim: dứt điểm luôn cả vương triều Thái lan lẫn tân vương triều Nguyễn của Nguyễn Ánh. Đáng tiếc là chưa kịp phát động chiến dịch lớn ấy, Nguyễn Huệ đã chết vì bệnh — có thể nói đó là lần duy nhất trong lịch sử, người Việt có ý định mang quân đánh thẳng vào đất Thái-lan. Trước đó, và ngay cả sau này, quân Việt và Thái đánh nhau thiếu gì trận lớn nhỏ, nhưng toàn đánh nhau trên đất Việt nam, đất Lào và nhất là trên đất của Chân-lạp.

Sau khi Nguyễn Ánh thành công trong việc thu nhập tất cả đất nước Việt-nam từ Lạng-sơn đến Cà-mâu thành một mối, lên làm hoàng đế Gia-long thì bài toán Chân-lạp lại được giải theo lối cũ. Trước sức mạnh của quốc gia lân bang bây giờ mang tên gọi chính thức là Việt-nam, vua Chân-lạp Nặc ông Chân xin thần phục tân vương triều Nguyễn. Lập tức Thái-lan xui ba ông em đòi Nặc ông Chân phải chia đất, không thì sẽ biết tay quân đội... Thái-lan. Nặc ông Chân chạy sang cầu cứu Gia-long. Lời thề bẻ tên ngày nào vẫn còn hiệu lực, và so sánh lực lượng đôi bên thì Việt-nam quá mạnh, vương triều Thái-lan đành chấp nhận để Nặc ông Chân thần Việt

trở về Nam-vang với đại quân hộ tống 10.000 người do danh tướng Lê văn Duyệt chỉ huy. Lê văn Duyệt cùng quân sĩ xây thành đắp lũy cho Nam-vang có đủ sức tự vệ chống lại quân Thái-lan, nhưng không quên trước khi rút về cũng để lại một đạo quân tinh nhuệ 1000 người dưới quyền chỉ huy của một quan bảo hộ mới — về điểm này thì quả lịch sử chưa thấy gì thay đổi sau biết bao bể dâu và binh đao.

III

Lê văn Duyệt là thế hệ di dân đời thứ hai, thuộc một gia đình có thể gọi là "ba đời bần cố nông", lớn lên hoàn toàn ở Nam Việt nên hiểu rõ hơn ai hết mối đe dọa của Thái-lan đối với Chân-lạp cũng như Nam Việt. Bởi thế ngày nào còn nắm quyền tổng trấn và binh quyền, bao giờ ông cũng chuẩn bị quân đội trong tư thế sẵn sàng chiến đấu. Vương triều Thái-lan né Lê văn Duyệt, thọc mũi dùi về phía Bắc, đánh qua Lào, nhằm giành quyền bảo hộ phần đất phía đông sông Cửu-long, nơi phần đất từ biết bao năm vẫn được coi thuộc vùng ảnh hưởng của Việt-nam. vùng này quá gần khu đông nhân lực của Việt-nam, nên mặc dù có núi ngăn cách và đường xá khó đi, quân Việt do Minh-mạng điều đi vẫn chiến thắng dễ dàng, đẩy lui quân Thái-lan qua bên kia sông Cửu-long như cũ.

Đến năm 1833, Lê văn Duyệt đã chết. Lại thấy có phe Lê văn Khôi nổi dậy chống lại Minh-mạng cố cắt Nam Việt ra khỏi chính quyền trung ương, vương triều Thái-lan quyết định đánh một canh bạc xả láng. Họ tung tới năm đạo quân: đạo thứ 1, 2 và 3 đánh vào Lào, Nghệ-an và Quảng-trị. Đạo thứ 4 là mũi dùi xung kích chính, đánh thẳng tới Nam-vang rồi thọc sâu vào Châu-đốc và An-giang với sự trợ lực của đạo thứ năm là hải quân đánh chiếm Hà-tiên. Triều đình nhà Nguyễn phải động viên toàn lực ra chống đỡ. Và cũng như trước đây, ba mũi dùi phía trên của Thái-lan bị bẻ gẫy dễ dàng, quân Thái phải rút lui cấp tốc qua bên kia sông Cửu-long.

Trận đánh quan trọng nhất dĩ nhiên phải xảy ra tại Nam-Việt và Chân-lạp, vì miền này mới thực sự là mục tiêu chính của Thái-lan. Phía Việt, quân đội do Trương minh Giảng chỉ huy với phụ tá là Nguyễn Xuân, với sự giúp đỡ của dân chúng, kể cả dân Chân-lạp (đối với người Việt, lần này dứt khoát quân Thái là kẻ xâm lăng, và đối với dân Chân-lạp, họ đã nếm mùi tàn bạo và hiếp gái của quân Thái rồi) đã chiến thắng dễ dàng. Chỉ trong có một tháng, Trương minh Giảng đã đánh tan quân Thái ở Hà-tiên và Châu-đốc và tiếp tục truy kích trong 4 tháng nữa là đã đẩy lui quân Thái-lan về nước, tái lập nền bảo hộ của Việt-nam tại Chân-lạp. Nhưng đại quân chưa kịp kéo về Nam Việt thì ông vua Nặc thân Việt mất không để lại con trai.

Trương minh Giảng và đa số tướng lãnh Việt-nam đã mệt mỏi quá với cuộc chiến lằng nhằng cả thế kỷ ở Chân-lạp rồi. Họ liền đề nghị với Minh-mạng là lần này nên dứt điểm luôn cái quốc gia láng giềng này. Minh-mạng đồng ý. Trương minh Giảng bèn đưa một người con gái của vua mới mất tên là Angmey lên làm... quận chúa, đại diện cho dân Miên về phương diện tôn giáo và sắc tộc địa phương. Còn nước Chân-lạp bị xoá thẳng cánh trên bản đồ, thay thế bằng tên mới là Trấn Tây Thành, gồm 32 phủ và huyện tương tự như ở Việt-nam.

Người Việt-nam nào đã học sử đều biết nước Việt-nam có lãnh thổ rộng nhất là dưới thời Minh-mạng. Nhưng ít ai để ý đến điểm Minh-mạng lúc đầu không hề có ý định bành trướng lãnh thổ, ông và người Việt chỉ phản ứng trước sự tấn công quyết liệt của Thái-lan. Cái gì đã xảy ra sau đó chỉ là hậu quả của sự "thừa thắng xông lên" mà thôi. Nhưng dù gì thì gì lần này, đem xoá tên Chân-lạp khỏi bản đồ thế giới như thế dứt khoát là xâm lăng rồi. Mất chính nghĩa thấy rõ. Bởi thế ngay cả những quan lại và dân chúng Chân-lạp vẫn thân Việt trước đây cũng phải đứng ra phản đối. Các phong trào phụ cquốc xảy ra khắp nơi — với sự trợ giúp ngầm tất nhiên của Thái-lan. Thậm chí đến cả cộng đồng Miên quốc tịch Việt từ bao năm vẫn chung sống hoà bình với dân Việt ở Nam Việt, cũng nổi dậy dưới sự lãnh đạo của tu sĩ Phật giáo gốc Miên tại Trà-vinh.

Trước tình hình ấy, Minh-mạng đồng ý để Trương minh Giảng trao trả ngôi vua Chân-lạp lại cho một ông họ Nặc, chấm dứt chế độ trực trị, thu quân về Nam Việt. Nhưng chưa được bao lâu thì quân Thái-lan lại ào sang chiếm Chân-lạp rồi đánh thẳng vào Nam Việt. Phía Việt-nam lại phải xuất quân chủ lực một lần nữa với đủ mặt danh tướng trong thời đó: Nguyễn tri Phương, Nguyễn công Trứ, Doãn Uẩn. Và dĩ nhiên chiến thắng quân Thái không mấy khó khăn. Nhưng rút kinh nghiệm lần trước, cộng thêm với sự hiện diện của hải quân gây chiến của Pháp ngoài duyên hải, triều đình Việt-nam lúc đó với Thiệu-trị đã quyết định theo chính sách xưa cũ là đặt một ông Nặc thân mình lên làm vua Chân-lạp như cũ. Còn đại quân kéo trở về Nam Việt.

Sau hai lần xuất đại quân để đại bại khá gần nhau như thế, vương triều Thái-lan đành chấp nhận án binh bất động để chờ thời. Và thời cơ ấy đến cũng khá nhanh. Năm 1859 ông vua Chân lạp mang họ Nặc chết, con trưởng và con thứ tranh chấp nhau ngôi vua, và cũng vẫn theo chính sách cũ, vương triều Thái mang quân ủng hộ và đưa con trưởng Norodom lên làm vua, chấm dứt chế độ bảo hộ của Việt-nam. Vương triều Việt không thể phản ứng vì còn chống cuộc xâm lăng mỗi ngày một quyết liệt của Pháp.

Giám mục Miche người Pháp ở Nam vang lúc đó liền cố vấn cho Norodom rằng vương triều Việt đang suy yếu vì chống Pháp nên bây giờ vương triều Thái có định xoá tên Chân-lạp trên bản đồ thì cũng không còn ai bênh vực được nữa. Giải pháp tốt nhất là nên nhận nền bảo hộ của Pháp để chống lại Thái-lan, giữ được ngai vàng cũng như vương quốc. Norodom đồng ý. Điều đó thật dễ hiểu. Điều đáng để ý là phía vương triều Thái-lan cũng không phản đối.

Lý do vì vương triều Thái-lan cũng như Việt-nam đã chứng kiến cảnh hai cường quốc Âu châu là Anh và Pháp, nhờ cuộc cách mạng khoa học lần thứ nhất, đã trở thành hùng mạnh với các vũ khí tối tân, nhất là về hải quân. Các vua Việt cũng như Thái thời đó đã lo lắng trước cảnh biết bao nhiêu quốc gia độc lập của châu Phi, Trung Á, Đông Á đã bị không Anh thì Pháp đánh chiếm. Cả hai vương triều đều hiểu trước sau cũng đến lượt mình thôi. Nhưng trước cùng một nghịch cảnh, các nhà lãnh đạo hai nước đi đến những quyết định khác nhau. Phía Việt-nam, với Minh-mạng và Thiệu-trị thì bắt chước chính sách bế quan tỏa cảng của nhà Thanh bên Trung-hoa, quyết liệt chống tới cùng. Phía Thái-lan, những người lãnh đạo sáng suốt hơn, chọn cùng một đường lối như Nhật-bản, nghĩa là khai phóng môn hộ: Các nước Âu-châu kia muốn gì? Cần thị trường: xin mời mang hàng đến mà bán. Cần nguyên liệu: xin cứ việc mang tàu và tiền đến mà mua. Cần phổ biến đạo Thiên-chúa: xin cứ việc đến mà truyền giáo thoải mái. Rồi vương triều Thái-lan khéo léo khai thác và lợi dụng sự đối nghịch giữa Anh và Pháp, giữa Anh Pháp và Hoà-lan, Tây-ban-nha, để duy trì nền độc lập của nước mình... Một nền độc lập cũng khá mỏng manh, trong hoàn cảnh lịch sử thời đó. Nay Pháp đã tấn công Việt-nam, nhòm ngó Chân-lạp, thì giải pháp hay nhất là nhường Pháp cho rồi. Việt-nam mạnh như thế, còn chẳng chống nổi, nữa là Thái-lan. Hơn nữa, nếu Pháp bảo hộ Chân-lạp thì sức mạnh của Pháp còn là tấm mộc chắn tốt ngăn chặn sự bành trướng ảnh hưởng của Việt-nam.

Giám mục Miche liền thông báo tình hình như trên cho viên tư lệnh toàn quyền Pháp lúc đó đang ở Sài-gòn là thiếu tướng De la Grandière. Ông tướng này liền sai có một sĩ quan cấp úy là đại úy Doudart de Lagrée sang Nam-vang thương thảo với Norodom và đại diện Thái-lan. Và cả ba bên đạt tới một đồng ý rất nhanh. Năm 1864, Norodom chính thức xin chính quyền Pháp bảo hộ, đại diện Pháp hoan nghinh nhận lời, quân Thái-lan im lặng rút quân về nước. Vương triều Việt-nam không có ý kiến, và cũng không thể cho ý kiến: Việt-nam đã mất ba tỉnh miền đông Nam Việt và đang sắp mất nốt toàn thể Nam Việt.

IV

Sự kiện Pháp chiếm đóng toàn thể ba nước Đông dương đã chấm dứt cuộc tranh chấp kéo dài hai thế kỷ giữa dân tộc Thái và Việt. Nhưng đó chỉ là một cuộc hưu chiến, dù cuộc hưu chiến này dài đúng 90 năm. Đến năm 1954, Việt-nam thâu hồi được độc lập, nhưng chia làm hai nước theo hai chế độ khác nhau. Và dĩ nhiên do vị trí địa lý của mình, chính quốc gia Việt phía nam phải đứng ra giải bài toán Chân-lạp, bây giờ tên gọi thông dụng là Cao-mên.

Nhưng bây giờ Cao-mên cũng đã được Pháp trao trả độc-lập, và lần này có được một người lãnh đạo có tài là Norodom Sihanouk. Những người lãnh đạo của Việt-nam Cộng-hoà trong thời đầu sau 1954 có quá nhiều điều để làm, nên tôn trọng nền độc lập của Cao-mên. Nếu ông hoàng Sihanouk cũng chỉ lo việc nội bộ, sao cho dân Miên sớm đủ cơm no áo ấm thì chắc không xảy ra truyện gì xích mích — tổng thống Ngô-đình Diệm đã mời ông hoàng này sang chơi Sài-gòn để kết lại tình hữu nghị hàng xóm láng giềng, và còn cẩn thận mời luôn cả ông Rama của vương quốc Thái-lan cùng hoàng hậu xinh đẹp Sirikit nữa. Nhưng ông hoàng Sihanouk không chấp nhận mất vĩnh viễn phần đất Nam Việt cho Việt-nam, hay ít ra thì Việt-nam cũng phải biết điều, giành cho Cao-mên vài bồi thường cụ thể. Thí dụ cho tầu bè Miên được tự do giao thông từ Nam-vang ra biển qua các cửa biển của Nam Việt, hoặc phải giành cho Cao-mên một phần cảng Sài-gòn làm cảng 'tự-do': hàng hoá xuất cũng như nhập nội đi qua cảng tự do này sẽ miễn hoàn toàn các sắc thuế... Việt-nam Cộng-hoà không chấp nhận những đòi hỏi đó thì Cao-mên bèn trả đũa bằng cách bác luôn những dự án lớn cho Đông-dương, thí dụ như dự án làm xa lộ liên Âu-Á tận cùng xuyên Nam-vang tới Sài-gòn, hoặc dự án điều thủy trên giòng Cửu-long, hơn nữa còn hỗ trợ cho Fulro của người Thượng để tách cao nguyên miền nam ra khỏi Việt-nam.

Nói giản dị, ông Sihanouk đã làm Cao-mên trở thành một ông hàng xóm khó chịu xấu tính. Và phản ứng của Việt-nam Cộng-hoà cũng rất là... truyền thống: thực hiện một cuộc đảo chánh ở Nam-vang để thay ông Sihanouk bằng một ông vua khác thân Việt-nam hơn. Đáng tiếc là lần này cuộc đảo chánh thất bại. Nhưng dù vậy, vụ nàyđã gợi lại nỗi sợ hãi và căm thù hai trăm năm của các vương triều Chân-lạp đối với Việt-nam. Nhưng khác với thời xưa, ông Sihanouk không tìm sự trợ giúp nơi vương quốc Thái-lan như các tiên vương đã làm. Ông chọn một giải pháp khác, hiện đại hơn là tuyên bố Cao-mên trung lập. Trung lập giữa hai khối Tự-do và Cộng-sản, và dĩ nhiên trung lập giữa Việt-nam Cộng-sản miền Bắc và Việt-nam Quốc gia miền Nam, nhận sự viện trợ cũng như bang giao của cả Nga Mỹ Trung-hoa cộng-sản cũng như Pháp và một

vài nước khác nữa. Ông Sihanouk đã mở được hải cảng Konpong Thom ở vịnh Thái-lan, làm được xa lộ, mở được một số bệnh viện hiện đại bằng tiền và công sức của những quốc gia dị biệt nhau về thể chế chính trị này. Các nhà lãnh đạo của miền Nam Việt-nam theo dõi những điều đó một cách lãnh đạm, không có ý kiến cho đến khi ông Sihanouk tự mình vi phạm sự trung lập đã công bố bằng cách cho quân đội Cộng sản Việt-nam miền Bắc được sử dụng miền biên cương sát biên giới Cao mên làm mật khu, làm bàn đạp tấn công Việt-nam Cộng-hoà.

Tới đây thì phản ứng của các nhà lãnh đạo miền nam Việt-nam không khác gì phản ứng cũng như chính sách của các vương triều Nguyễn trước 1864: một cuộc đảo chánh kèm sự yểm trợ của quân lực chính qui Việt-nam để đưa lên ngai vàng Cao-mên một ông vua mới thân với Việt-nam. Và lần này ông vua đó được hiện đại hoá cho hợp thời: thống chế Lon Nol, tổng thống. Nhưng những ông Lon Nol cũng không tồn tại được sau khi Việt-nam Cộng-hoà đã tan rã năm 1975. Kể từ nay vấn đề Cao-mên được bàn giao không văn kiện lời nói nào cho Đảng Cộng sản Việt-nam.

Những người lãnh đạo mới của Cao-mên sau 30 tháng 4, 1975 đã giống Sihanouk ở điểm không trông cậy ở sự trợ giúp của vương triều Thái-lan, nhưng lại khác ở điểm là không chịu trung lập. Nhưng dù chọn gì thì chọn, vấn đề của Cao-mên về chính trị vẫn là vậy: Làm sao đứng vững giữa hai lân bang hùng mạnh hơn là Thái-lan và Việt-nam mà không phải lệ thuộc bất cứ bên nào. Muốn như vậy, phải dựa vào một thế lực bên ngoài nào khác. Hợp tác với Tây phương thì không thể nghĩ tới vì lý do chủ nghĩa Mác Lê-nin cộng chủ nghĩa Mao hiểu một cách thô sơ không cho phép. Chỉ còn lại Nga và Trung hoa của lục địa phương bắc. Và sau một vài năm chần chừ, sau khi thanh trừng dân mình đến mức độ giết cả triệu người, các nhà lãnh đạo Cao-mên đã chọn bạn đồng minh mới là Trung-hoa Cộng-sản.

Đó là một chọn lựa làm khó chịu cả hai ông hàng xóm vì Thái và Việt đều rất kỵ Trung-hoa. Với Việt-nam, vấn đề nghiêm trọng hơn nhiều vì đã lâm tình trạng chiến tranh trường kỳ với Trung-quốc. Và tới đây chúng ta lại thấy một bổn cũ soạn lại của lịch sử: Đại quân Việt-nam vượt biên giới đánh sang Cao-mên, đưa một ông Nặc thân Việt lên nắm quyền — lần này ông ta có mang tên là Hem Somring hay gì khác cũng không quan trọng, miễn là người Miên thân Việt. Xưa kia vương triều Chân-lạp thường có quân Tiêm-la đánh giúp mà còn không thắng được, nữa là bây giờ chỉ có một mình, lại suy yếu rất nhiều do vụ đấu tranh giai cấp sai lầm, tự Miên giết Miên, hầu hết các chuyên viên kỹ thuật do Pháp và Tây phương đào tạo trong biết bao năm.

Và lần này, vì chiến thắng quá dễ dàng, các nhà lãnh đạo của đảng CSVN đã phạm một lỗi lầm giống như Minh-mạng và Trương minh Giảng trước đây là lưu đại quân lại trên đất Miên để trực trị. Sự kiện này mang lại chính nghĩa cho những người Miên yêu nước, dù họ là Cộng-sản hay Quốc-gia. Và cũng như các tiền nhân trong lịch sử, để chống lại cuộc xâm chiếm của đảng CSVN, họ lại dựa vào Thái-lan. Cuộc chiến vì thế cứ thế kéo dài. Những lãnh đạo thuộc phe bảo thủ Trường Chinh chủ trương giải quyết vấn đề một cách dứt khoát như có lần Nguyễn Huệ đã dự tính: đánh thẳng vào Bangkok, lật đổ chế độ hiện có, thay thế bằng một tầng lớp lãnh đạo khác dù mang mầu sắc chủ nghĩa nào chăng nữa cũng phải chấp nhận thân thiện với Việt nam hơn, và nhất là phải chấp nhận sự bảo hộ, sự bành trướng ảnh hưởng tối đa của Việt-nam đối với Lào cũng như Cao-mên. Nói một cách khác là dân tộc Thái phải chấp nhận yên phận bên kia giòng sông Cửu-long. Để chuẩn bị dư luận cần thiết cho chiến dịch lớn này, các báo chí của Đảng CS đã tung ra những loạt bài tố cáo sự tàn bạo của hải tặc Thái-lan và nhấn mạnh là hiện đã có 2.000 cô gái Việt đã bị hải tặc bắt cóc bán cho các nhà điếm rải rác khắp nước Thái. Một toà án công khai được tổ chức tại Sài-gòn ngay Ngã Bẩy trên con lộ rộng trước là bến xe để xử một số người 'phản động' đã cầm vũ khí chống lại 'chính quyền cách mạng' với sự tiếp tay của *Tình báo của Lục quân Thái-lan*. Nếu trước đây đảng CS đã cho tiến quân sang Cao-mên với chiêu bài cứu dân Cao-mên khỏi sự thảm sát diệt chủng của 'bè lũ Pôn Pốt', thì bây giờ có kéo quân đánh thốc vào Thái-lan để giải thoát những cô gái Việt bị bắt cóc và phải làm điếm kia, không phải là không có lý do chính đáng. Xưa kia ở Tây phương, mới chỉ có một cô Hélène bị bắt cóc thôi là đã đủ gây ra chiến tranh dữ dội nhiều năm ở thành Troie, nữa là bây giờ có tới 2.000 cô. Nhất là về phương diện quân sự, quân lực Thái-lan không phải là đối thủ ngang tài với quân lực Việt-nam. Thái-lan chỉ có khoảng 10 sư đoàn từ tướng tá đến lính đều không có kinh nghiệm chiến trường, không thể cầm cự nổi với 40 sư đoàn của Việt-nam quen chiến đấu gian khổ từ mấy chục năm.

Nhưng trên thực tế, cuộc chiến tranh trực diện giữa hai nước đã không xảy ra — tính cho tới lúc này — vì phía Việt-nam có rối loạn nội bộ. Sau khi năm 1975, đảng CSVN đã mang chủ nghĩa Mác Lê-nin ra áp dụng trên toàn quốc. Chỉ không quá 10 năm, chủ nghĩa này đã tỏ ra hoàn toàn không thích hợp cho việc phát triển kinh tế của một quốc gia kém mở mang như Việt-nam. Không những thế chủ nghĩa này còn đưa mức sống dân Việt xuống hàng thấp vào bậc nhất nhì trên thế giới. Hậu quả là người dân Việt, ngay cả các cán bộ và đảng viên, ngoài Bắc cũng như trong Nam

đều mất tin tưởng ở đảng CS cũng như chủ nghĩa Mác Lê-nin. Hàng ngũ lãnh đạo của Đảng bị bể, chia rẽ dứt khoát làm hai phe, phe bảo thủ diều hâu của Trường Chinh và phe đổi mới của Nguyễn văn Linh. Đến cuối năm 1986 phe Nguyễn văn Linh đã thắng, nhưng mới chỉ thắng điểm, chưa hạ đo ván được phe bảo thủ Trường Chinh. Nhưng lịch sử sẽ quay hết những vòng tất yếu của nó: Đảng CS Nga, Đảng CS Trung-quốc còn phải thay đổi nữa là Đảng CSVN. Trong tương lai, chắc chắn những người lãnh đạo mới của Đảng CSVN phải đưa ra những đường lối mới, những chính sách mới cho tất cả, kể cả vấn đề Cao-mên.

Đối với phe đổi mới Nguyễn văn Linh, chắc giải pháp trục trị Cao-mên sẽ được hủy bỏ. Nhất là bây giờ đảng CSVN đã có một yếu tố, một lá chủ bài mà Minh-mạng và Trương minh Giảng xưa kia không có: Đó là sự hiện diện của cộng đồng di dân từ miền Bắc vào sau 1975 đã khai hoang lập nghiệp ở miền rừng hoang phía bắc Cao-mên — cộng đồng này tính tới cuối năm 1986 đã đông tới 700.000 người, chưa kể đến số người Việt của miền Nam cũ tự ý sang Nam-vang và vùng phụ cận buôn bán làm ăn cũng như làm chuyên viên tối cần thiết thay thế cho thành phần này của Miên đã bị tàn sát tập thể bởi chính đảng CS Cao-mên trước đây trong vụ "The killing field". Cộng đồng di dân *Bắc kỳ* này — bà con miền Nam hiện nay hay dùng từ Bắc-kỳ để chỉ những người miền Bắc vĩ tuyến 17 vào nam sau 30 tháng 4, 1975 — đa số là quân nhân công chức được giải ngũ giải nhiệm nên có khả năng chiến đấu tự vệ, lại sống quá khổ ngoài Bắc nên được vào Nam lập nghiệp là quá mừng, không có mục bỏ trốn và cũng khó mà trốn được như dân miền Nam Việt cũ ở các vùng kinh tế mới.

Như vậy rất có thể đảng CSVN sẽ rút quân khỏi Cao-mên trong tương lai với điều kiện là những người lãnh đạo mới của xứ này, nếu không là một ông họ Nặc thân Việt thì giá chót cũng phải là một ông Sihanouk trung lập thực sự, hiểu theo nghĩa là không được dựa vào Thái-lan cũng như Trung-quốc. Và dĩ nhiên nếu giải pháp này được thực hiện thì chắc chắn đảng CSVN sẽ đòi hỏi nhà lãnh đạo mới của Cao-mên một điều kiện giống như chúa Hiền của vương triều Nguyễn đã đòi hỏi với vua Chân-lạp Nặc ông Chân năm 1658 là *"phải bênh vực người Việt-nam sang làm ăn ở bên ấy"* (Trần trọng Kim, Việt-nam sử lược quyển II, trg 80).

Và nếu trong tương lai mọi sự diễn ra đại khái như vậy, thì quả thực các chính sách căn bản của các nhà lãnh đạo Việt-nam suốt ba thế kỷ nay chưa có thay đổi gì nhiều cho lắm. Trong địa hạt này, quả thực chưa có thấy gì là mới, dưới ánh sáng mặt trời của vùng Đông nam châu Á.

THẾ UYÊN
đầu năm 1988

Diệu Tần
Chuột và Người

Bữa nhậu đã gần tàn. Họ là những người trốn khỏi nước đang nằm ngồi ngả ngớn trên mấy tấm sạp tạm bợ. Gió bên ngoài vi vút trong căn lều tạm trú cheo leo bên sườn đồi của hải đảo Mã Lai này, nhưng những người trong lều đang cảm thấy ấm áp. Nhờ rượu và nhờ một người đàn bà có mặt trong bữa tiệc nhỏ.

Bốn người đàn ông trung niên và sắp lão niên, một người mặt tái, còn ba người kia mặt đỏ gay. Họ đã bắt đầu nói nhiều và nói lớn. Người đàn bà là nguồn hứng khởi của họ, mạnh hơn thứ rượu để cất lén lút ở hòn đảo tị nạn nổi tiếng này. Cảnh sát nước bạn khám phá ra được ai là thủ phạm cất rượu lậu, người đó sẽ bị cạo trọc đầu và có khi còn bị hoãn định cư nữa. Người đàn bà độ bốn chục xuân già. Người nữ này đang muốn sống buông thả, học đòi ăn chơi cuối mùa. Muốn trả thù chồng. Nghe đâu người chồng quyết định ở lại vì đang sống chung với một phụ nữ trẻ hơn đến hai mươi tuổi.

Người cựu sĩ quan mặt đỏ phá mồi hơn là nốc thứ nước cay đắng kia. Người mặt tái, một cựu công chức cỡ lớn, đứng tổ chức, nâng ly nhựa:

— Vô đi chớ, ông bạn.

— Ừ uống đi để rồi còn tính chuyện khác.

Hai người mặt đỏ còn lại, một là tư sản đã bị vô sản hóa và một cựu sĩ quan, hưởng ứng ồn ào:

— Đúng rồi, tối nay là ngày cưới của anh chị mà.

Người đàn bà nặng ký, phốp pháp ngửa cổ cười hinh hích rất tự nhiên "tự nhiên như người Hà nội", cần cổ trắng và to.

— Chị thấy anh Cường đẹp trai không?

Giọng cười hinh hích xen lẫn tiếng nói rất buông thả:

— Giờ đây tôi thấy ai cũng đẹp trai cả.

Người bạn gái qua đường, người tình trong chốc lát, không đẹp lắm nhưng tập làm như lắng lơ. Tập hút thuốc phì phèo, tập

uống rượu. Cổ tay tròn lẳn, mắt ướt át, đôi má hơi phì nhiêu, đỏ như đánh má hồng hơi quá mức.

Khi ba người đàn ông kia loạng choạng rút lui xuống đồi, thì trong lều hoàn toàn im vắng vài phút. Cường vẫn ngồi ở đầu băng ngó người đàn bà nở nụ cười gây cảm tình. Đã được giới thiệu trước "gà mái dầu" biết "gà trống già" này hơi nhút nhát, người đàn bà phá sự im lặng kỳ khôi:

— Ông... anh đã thật no chưa?

Cường cười thành tiếng:

— No lắm rồi.

Đối phương sán gần đến; cười lẳng lơ đáp lại:

— Anh có say lắm không?

— Không, tôi yếu rượu lắm. Một ly đế đối với tôi là nặng lắm. Thứ đế gì ác quá.

Sự thực thì trong người chàng không yên ổn. Thức ăn và rượu đang gây chiến trong dạ dầy. Chúng hình như muốn nổi loạn. Cường hối hận đã không từ chối hay hất ly rượu xuống đất trong bữa nhậu vừa chấm dứt. Đầu chàng bắt đầu nhức. Những mạch máu hai bên thái dương khởi sự đập mạnh. Phiền quá!

Tiếng cười hinh hích, hí hí mời mọc:

— Tôi... em thấy lạnh. Sao... vợ con anh ra sao?

— Đừng hỏi giờ phút này. Chúng mình hãy tạm quên đi đã?

— Có vậy em mới ở đây với anh. Sao anh cứ xớ rớ hoài vậy?

Người cựu cải tạo viên, cựu sỹ quan có bông mai trắng và gạch vàng, lại cười trong miệng, ôm lấy đối thủ từ sau lưng. Quân địch chỉ chờ có thế, vật Cường xuống sạp mắng yêu:

— Miệng hôi rượu không à !

Cường thấy được hơi ấm nồng nàn da thịt đàn bà. Trời đất, lâu, lâu lắm rồi, chàng mới được gần phái nữ. Trong căn lều trên triền đồi có lởm chởm những gộp đá, không có ánh sáng. Chỉ có ánh vàng vọt của một ngọn điện hiếm hoi với mãi tới. Cường còn nhận được nước da trắng ngần ngộn ở phía trên mình. Đối phương chủ động. Chàng quả thật bị lúng túng. Có đến năm năm rồi, đây là lần đầu gần nữ giới. Chàng ngu ngơ, xúc động, vội vã, hấp tấp. Chàng thấy được bằng tay khối da thịt to lớn mềm và ấm.

Người đàn bà nhẫn nhủ, nhỏ nhẹ, thì thào.

— Cứ từ từ, có ai giành mất đâu.

Chàng hăm hở... Đúng lúc đó, một rồi hai con chuột lớn xuất hiện trên nền đất gồ ghề. Chúng dạo chơi, chứ không thèm tìm thức ăn. Những mảng lưng trụi lông của chuột, khiến chàng thất vọng. Tại sao chúng lại xuất đầu lộ diện lúc này, bậy quá!

Cường bị cắn vào vai. — Chỉ lát sau, người đàn bà nói như

tiếng thở dài, trong khi thân thể nóng hừng hực:

— Anh dở ẹt !!

— Biết sao hơn. Tại lâu quá rồi. Quên hết rồi.

Chàng vuốt ve khối da thịt như tạ lỗi. Chàng rất thích ngắm vuốt thân thể bỏ ngỏ của phụ nữ. Đó là tác phẩm của trời, dù xấu hay đẹp. Trong cái xấu của người đàn bà cũng có cái đẹp.

— Thôi anh này kỳ quá !

Mắt chàng không dám nhìn mấy con chuột nữa:

— Thua keo này ta bày keo khác.

— Anh là nhà tu phá giới hả ?

— Không tu cũng như tu. Tù chứ không phải tu. Bốn năm cải tạo, hai năm bị vợ đuổi.

— Khổ thân chưa, tội nghiệp chưa. Để em cưng anh nữa nghe.

— Khoan đã. Ngủ lại với tôi đi. Cường vẫn chưa thể gọi người bạn tình chốc lát là "em" được.

Người đàn bà im lặng suy nghĩ vài giây, rồi lắc đầu:

— Như khúc gỗ ấy à? Thôi để em về nhé.

— Làm gì có nhà mà về. Khuya rồi, lạnh lắm. Nằm kể chuyện cho nhau nghe không được sao? Ôm nhau không ấm sao?

— Thôi ông đừng lẩm cẩm vô duyên. Tôi là tôi thực tế lắm.

— Ngủ một mình buồn lắm, lạnh lắm.

Kẻ thắng trận và thất vọng đã tề chỉnh áo quần:

— Kệ xác tui.

— Để tôi đưa về. Cường vớt vát.

— Thôi cám ơn. Khỏi cần. Tụi nó xấu miệng lắm.

*
* *

Người đàn bà đẩy đà, phốp pháp bỏ đi, chàng nằm chơ vơ. Mấy con chuột, cùng với ly rượu đã làm hại Cường. Gió rít từng hồi, lùa hơi lạnh qua những tấm vách sơ sài có in những dấu hiệu Mỹ hay những dòng chữ Mã Lai kỳ cục. Vừa mệt vừa lạnh, chàng ngại xuống đồi trở về chỗ tạm trú sát bờ biển dưới kia. Gió đập mái tôn, rít qua các kẽ các-tông vi vút.

Đây là chỗ ngủ của ba bốn thanh niên. Họ nhường một đêm để "các bác làm tiệc đãi khách". Co ro trên sàn gỗ cứng, cơn nhức đầu đã thực sự kéo đến, trong bụng cồn cào, nôn nao, tuy chàng đã gắp thức ăn hơi nhiều. Nhưng thứ bên trong dường như biểu tình đòi xuống đường. Chàng chùm chăn tìm giấc ngủ, mùi chăn mền lâu ngày hôi hám, khiến chàng phải vuốt cổ cho khỏi nôn ọe ra. Tự nhiên chàng thèm

một ly cà phê thật nóng, thật đậm.

Chưa bao giờ Cường thấy rã rời, mệt mỏi, và khó chịu như lúc này. Ánh than đỏ quạch trong bếp không đủ sức làm ấm căn lều trống vắng. Chàng ngáp trong chăn. Sau cuộc, thông thường chàng ngủ mê mệt, nhưng lần này thao thức mãi. Một mặc cảm tội lỗi dâng lên. Chàng được họ cho ra khỏi nhà tù nhỏ, rồi vợ chàng giúp chàng vượt thoát nhà tù lớn, để rồi tụt xuống một vũng lầy hôi hám, một con người tầm thường này sao? Không biết thưởng thức rượu, cũng cố nuốt thứ nước đắng cay bị cấm đoán ở đảo này. Sau đó lại ngủ với một người đàn bà xa lạ. Cường tự bào chữa: Có gì quan trọng trên cõi đời, cõi đời xã hội chủ nghĩa bên kia biển, cả cõi đời tạm bợ xô bồ ở trại tỵ nạn hẻo lánh tít mù này? Có gì quan trọng cái cõi đời mà chàng sẽ đến? Chuyện đó thường quá mà.

Chàng chuẩn bị cho cuộc gặp gỡ người đàn bà trả thù chồng mãi bên kia đại dương, khá kỹ. Vậy mà vẫn hỏng việc, vẫn bị chê bai. Đầu óc như kho gạo rỗng tuyếch trong trại cải tạo. Hơi rượu nồng nàn trong chăn cộng với hơi mốc dơ bẩn. Ờ, có phải lỗi ở mình đâu. Chàng quy hết lỗi cho lũ người máy bên kia đại dương. Bị hành hạ thể xác và tư tưởng quá thô bạo. Trước 75, Cường khỏe biết bao, yêu đời biết bao? Ăn khỏe, làm việc khỏe. Cường thuộc về một binh chủng mà Pháp gọi là Arme savant. Việt gọi là "ăn pháo thủ, ngủ công binh" Mỹ mệnh danh là binh chủng cố vấn cho mọi binh chủng. Chàng chỉ làm việc ở các thành phố lớn và Sài gòn thôi. Vợ trẻ, con nhà buôn bán lớn. Giờ đây đúng là con gà chết. Nên người đàn bà vừa rồi hạ cho chàng lời chê "con gà chết" tưởng không còn gì chính xác hơn.

Nghĩ đến khối mông to lớn trắng rợn người, Cường không thể không liên tưởng đến người vợ trẻ còn ở bên nhà. Vợ chàng khá đẹp và rất trẻ. Trẻ hơn chàng một con giáp. Những biến động ghê gớm ngoài xã hội trước và sau năm đổi đời, dường như không ảnh hưởng tới nét đẹp và sức sống tràn trề của cô vợ trẻ. Không bị hành hạ về mưu sinh, về chồng con. Dung nhởn nhơ như một con chim nhỏ xinh và kiêu kỳ. Đặc biệt khả năng trong phòng ngủ của nàng rất bền bỉ, tuy vóc người không to lớn lắm. Cường chưa bao giờ thắng cuộc. Nhưng Dung chưa bao giờ công khai chỉ trích, chê trách về chuyện đó, cũng như chưa hề khen tặng

chồng.

Có tiếng động mạnh trong bếp. Lại lũ chuột phá. Chúng quá no, lục được soong cơm nhưng không thèm ăn. Một con bò ra ngoài dương mắt ngó Cường. Chàng rất bực về lũ chuột. Ở trán con chuột này rụng đám lông, da trắng xanh. Chàng đột nhiên buồn nôn, vì mảng da này giống mảng thân thể trần của người đàn bà. Còn gì nữa? Giống như da ở hạ bộ của một người bạn tù, vượt trại bị AK bắn, nằm phơi xác ngoài rào kẽm gai. Nhớ đến bạn tù, mặc cảm tội lỗi lại dâng cao. À, chàng đã làm được gì khi ừ ào hứa hẹn với bạn bè. Chàng đã làm được gì cho xứng đáng với lời tâm sự của ông bố già trên bảy mươi?

— Con à, thầy chúc con đi thoát. Thầy già rồi, thầy không mong con gửi quà về đâu. Thầy muốn con và các bạn con làm một chút gì cho Việt Nam. Tụi này là lũ ngu, tự dưng được hưởng quyền cai trị. Chúng chẳng biết gì hết. Làm tớ người khôn còn hơn làm thầy thằng dại. Qua nước nào đó, chẳng ai làm đầy tớ ai. Nhưng ở đây, mình không làm thầy lũ ngu dại, nó lại làm thầy mình mới nguy hiểm, mới hẩm hiu cho nước mình.

Cô em gái gầy gò, nhưng thù ghét lũ ngu đần ngoan cố thậm tệ.

— Làm sao phải giết hết tụi nó. Nếu cần giết hết như đã giết hơn một triệu đứa ở Nam dương đó!

Chàng khát nước quá đỗi. Lảo đảo về phía bếp, chàng đá phải một con chuột. Nó kêu "chít" rồi cong người chạy rần rần. Cường đá vào như đá một con chó hay con mèo. Chuột ở đây lớn quá sức. Chàng múc nước trong lu nhựa rửa mặt, và nốc một hơi đầy. Trong bụng ọc ạch, khó tiêu. Chàng thở mệt nhọc.

Nằm lơ mơ chàng bị ám ảnh về mấy con chuột. Có lẽ chuột ở đây đông hơn người tỵ nạn. Chuột và người chung sống đề huề. Thỉnh thoảng có một chiến dịch của khối vệ sinh, có trao phần thưởng cho ai góp được nhiều đuôi chuột. Mỗi cái đuôi là một con chuột đi đời. Nhưng lại xảy ra vụ sang qua sang lại... đuôi chuột. Phải đếm xác chuột. Vẫn còn sơ sót. Vẫn mua đi cho lại xác chuột, chỉ còn cách hỏa thiêu là chắc ăn.

Cường chìm vào giấc ngủ theo đúng nhu cầu cơ thể đàn ông, nhưng vẫn đem theo con chuột và khoảng da trắng ngồn ngộn. Dung hiện ra trước mắt chàng. Một đoạn phim ở Bù gia mập chiếu tới đó như được quay lại trong tiềm thức.

Nụ cười của vợ: Này, anh hên lắm đó nhé.

Chàng không hiểu. Nàng tiếp: Em sạch trước một ngày lên thăm anh đó. Cặp mắt nàng lẳng lơ như cặp mắt người đàn bà vừa rồi. Cái thân tù tội của chàng được đánh bóng cả một buổi. Tắm rửa, cắt tóc, mặc chiếc áo sơ mi trắng nhầu nát duy nhất dưới đáy ba lô. Đánh răng, cắt ngắn mười ngón tay đen bẩn. Cường rất thèm ngắm thân thể không áo quần khi vợ tắm ở dãy nhà tắm lộ thiên cất tạm trên bờ suối. Câu nói chắc nịch của một người bạn tù, gốc nhảy dù: Tao là tao không cho vợ lên thăm nuôi gì ráo trọi.

— Không cho, bà ấy cứ bò lên thì làm răng?

— Nếu lên, lãnh đồ tiếp tế, hỏi công chuyện gia đình, rồi a-lê hấp đi "về cái nhà bò". Không có ngủ nghê chi hết.

— Anh nói chi lạ rứa, công người ta mò lên thăm, phải an ủi chứ.

— Tao không thèm đợi cho phép mới được quyền đ... vợ. Mấy thằng răng đen mả tấu sức mấy mà cho phép tao đ... vợ tao.

Mẩu đối thoại đó đã làm Cường suy nghĩ nhiều. Nhưng chàng hèn kém không theo được lời cố vấn của ông bạn tác chiến đó được. Cường rất muốn đi vào nhà tắm, nhưng e ngại thằng vệ binh có nhiệm vụ canh gát ở đây. Chàng hồi hộp ngồi chờ vợ trong căn phòng bằng tre, nứa, tranh, lá do chính tay đám tù cất lên vội vã. Dãy nhà chia ra hai mươi phòng, cửa quay ra hai phía, một mặt đường vào trại, một quay ra suối. Con suối, nơi mà các bạn tù thường hay lén lút trốn ra để kiếm măng, kiếm rau tàu bay, rau cải trời.

Thằng nhóc vệ binh quen mặt, đeo AK lượn qua lượn lại dãy nhà lá. Mắt nó gian xảo liếc trộm về phía có người đang tắm. Nơi đó, Dung, vợ trẻ và tình tứ của chàng đang khoe hai bờ vai và cái gáy nõn nà. Nàng có thói quen, khi tắm bao giờ cũng cột tóc ngược lên thật cao. Thằng nhóc vệ binh này nhút nhác hơn thằng khác. Có thằng đã dần lòng không đậu, bị bắt gặp vạch kẽ lá vách nhìn trộm vợ chồng tù cải tạo hội ngộ bên trong.

Cường thấy phải can thiệp, bước ra ngoài và lên tiếng:

— Em cần thêm nước tắm không ?

Thằng quỷ sứ lảng đi, còn chữa thẹn bằng cách đe dọa:

— Yêu cầu các anh chị giữ đúng nội quy và nếp sống văn minh đấy nhé.

Chàng cười gượng: Nhất trí với anh.

Thấy chồng lại gần, Dung dẫy nẫy: Anh kỳ quá, vào đi. Ra

đây làm gì?

Chàng hớn hở bước vào trong, sau khi đã đuổi khéo được thằng vệ binh đi khuất mắt.

Thắp lên một ngọn nến, ngồi chờ vợ yêu bằng cách lục đồ thăm nuôi. Mắt sáng rỡ khi thấy món thực phẩm đắt tiền trong đống quà tiếp tế bề bộn. Chàng thích nhất là mười gói thuốc lá thơm "Tam đảo". Dung chạy vào kêu:

— Lạnh quá anh ơi. Nước suối đã làm sạch bụi đỏ từ Sài gòn lên Bù gia mập.

Thoáng thấy chồng mê mải với những gói lạp xưởng, thịt quay, thuốc lá, Dung thất vọng. Chàng ngửng lên ngó vợ, gặp một tia nhìn không bình thường của vợ. Ánh mắt nửa ái ngại nửa trìu mến. Đây là lần thứ nhất, Cường bắt gặp ánh mắt thương hại của vợ. Chàng hiểu mình đã xuống giá. Anh đã tự hạ giá anh. Anh ham thuốc lá, miếng thịt gà hơn tôi. Nhu cầu của anh là tình cảm vợ chồng, là đòi hỏi dạ dầy, hay là đòi hỏi cái giống của anh? Cường đã xuống giá đến mức thấp nhất dưới mắt bọn vệ binh quản giáo, dĩ nhiên. Chàng và các bạn đã mất giá nặng nề dưới cái nhìn ngạc nhiên, khinh khi của những người thượng đen đúa khi gặp đám tù đi đốt rẫy trồng bắp. Cường chưa kịp nghĩ là chàng sẽ bị tấn công bằng tia mắt đánh giá của vợ. Chàng cứ nghĩ là với vợ, người bạn thân nhất đời sẽ mãi mãi kính phục chàng.

Trong bộ đồ đen bằng lụa đất tiền, có những đường viền và thêu hoa nhỏ mầu xanh đỏ, Dung quá đẹp. Nước da trắng hồng giữa nền đen áo quần, và mái tóc đen nhánh. Mớ tóc tinh nghịch vẫn cột ngược trên đầu. Qua ánh nến chập chờn giữa cảnh tịch mịch hoang vắng của núi rừng, Dung đẹp như một bà hoàng rực rỡ. Con người tiểu tư sản của chàng nổi dậy, chàng đã quên thân phận tù đày trong chốc lát, tưởng như mình đã có tự do. Cường muốn được dẫn vợ đi dạo bên ngoài, nghe tiếng suối reo, thưởng thức hơi gió rì rào trên rừng cây, có hương thơm của cỏ, của đất... Ánh mắt của vợ đã kéo chàng về thực tại. Lần đó sau một năm rưỡi mới gặp lại vợ, chàng cũng đã vội vã hấp tấp làm hỏng chuyện. Tại ánh mắt ái ngại của Dung hay tại thằng vệ binh, tại chàng quá xúc động?

Đột nhiên phim ký ức chuyển cảnh, trong cơn mê. Cường thấy mình đang nổi nóng, khi chàng kèo nài yêu đương với vợ không xong. Từ ngày được thả về, trong thời gian chờ đợi chuyến tàu bỏ nước trốn đi, Dung chỉ cho phép chồng gần một tháng một lần. Nàng nghiêm mặt:

— Anh mới ở trại về còn yếu. Phải giữ sức để vượt biên nữa.

Nhưng sau này chàng mới khám phá ra, đó không là lý do chính đáng. Một phần cũng do chàng. Sức lực khả năng gần vợ của

Cường còn suy sụp thảm thương hơn nữa. Mấy tháng nay, lần nào chàng cũng thất bại. Sau cuộc, lần nào Dung cũng im lặng. Sự im lặng câm nín, ngầm chê bai. Nàng làm như chuyện xấy ra không có, như mới uống xong ly nước, ăn cục kẹo. Thản nhiên như không. Như không có chồng nằm cạnh, nàng quay lưng đi, ngậm miệng, không chê, không khen, không khuyến khích, không hưởng ứng, tò mò, thích thú cũng không tỏ vẻ bị miễn cưỡng, bắt buộc. Không ra chiều chuộng, không ra hắt hủi. Tháng trước đây, đến ngày hẹn, chàng đòi, Dung lạnh lùng hỏi:

— Anh ham thế cơ à? Bỏ đi một kỳ có được không?

Xong việc, lạnh lùng nàng hỏi:

— Bây giờ anh không còn việc gì khác hơn là đòi hỏi em à?

Câu hỏi hơi tàn nhẫn, tuy nói đúng ra sự thật. Chàng ậm ừ:

— Bây giờ còn biết làm gì.

— Anh cứ đòi mãi. Anh dở quá rồi.

Lời chê bai xúc phạm đến đấng trượng phu. Phải chàng dở ẹc, xuống quá rồi. Nhưng người khác nhận xét không sao, đây chính là vợ phê bình thì đau quá. Chàng giận lắm!

—Ở, bây giờ có người khác khỏe hơn rồi.

Nàng ngạc nhiên, không ngờ chồng dám nói ra.

— Anh nói gì *tôi* không hiểu :

— Đừng có giả bộ, tôi biết hết rồi. Hồi này tôi mất giá rồi.

Dung vẫn lạnh lẽo: Anh nói câu đó, chứ không phải tôi nhé.

Chàng rất bực về thái độ dửng dưng, bất cần của Dung, cơn giận không nén được, phải bung ra cho hả:

— Coi chừng tao giết cả hai đứa.

Một đứa là Dung. Đứa kia là tình nhân của nàng. Một chàng to con có hàng ria mép rất đàng điếm thuộc loại tư sản chưa bị đánh gục. Nàng trề môi khinh thị, không trả lời. Cái trề môi như dầu đổ thêm vào lửa, chàng nắm lấy vai nàng, không cho Dung bỏ ra phòng ngoài.

— Mày ở đây, mày phải ở đây, nghe tao nói:

Cô vợ trẻ chịu đựng, ngồi xuống. Chàng gầm lên, lắc lắc vai vợ:

— Tao giết mày trước, nó sau.

Dung phản ứng, đến nước này là thật hết rồi, mặt tái không phải vì sợ:

— Ở, giỏi cứ giết đi. Giết xong vào tù cải tạo trở lại.

Cần cổ thanh và trắng của Dung, đã có lần chàng xưng tụng là bằng ngọc, tuyệt mỹ. Khuôn mặt xinh đẹp vì giận dữ xanh xao, xanh xao như một người đã chết. Tự dưng chàng muốn bóp khúc ngọc này để nó trở thành đá luôn. Nhưng gáo nước lạnh cải tạo đã rót vào gáy chàng. Hừ, không được. Giết nó là hỏng chuyện,

không được. Trại cải tạo là cõi chết, mới từ cõi chết trở về không dại gì nhào đầu vào lại. Chàng nghiến răng để hai bàn tay xương xẩu không đưa lên bóp vào tác phẩm bằng ngọc quý kia. Đầu hàng, chịu thua, Cường nằm vật xuống giường thở dốc như mới từ rừng vác hai mươi cây nứa về nộp chỉ tiêu cho quản giáo.

Cô vợ trẻ cười khẩy: — Người ta lo cho trong trại, lo cho vượt biên, còn muốn giết người ta nữa. Vô ơn!.

Chàng muốn thét thật lớn, nhưng kịp chặn lại được. Làm to chuyện ồn ào lên là thằng công an khu vực Hà Sơn Bình kia đến còng tay mình ngay. Sự thực, đúng như Dung nói, nàng đã lo cho chàng đúng bổn phận. Có điều không phải vì chàng mà vì cá nhân nàng thôi. Địch thủ của chàng vẫn sống phây phây. Không hiểu hắn đã mua chuộc được cán bộ hay hắn là cán bộ kinh tài nằm vùng. Thấy vợ đi vắng hoài, chàng thắc mắc. Đêm hôm đó, đọc sách dỗ giấc ngủ không xong, chàng nghe tiếng xe vespa phía dưới. Từ phòng ngủ trên lầu nhìn xuống, là một cặp nhân tình. Dung, vợ chàng và hắn đang hôn từ biệt. Dung ngửa cổ, vẫn cái cổ tròn, đẹp, trắng nhận cái hôn.

Tiếng vespa nổ ròn càng khiến Cường giận run lên. Rồi những đêm Dung không buồn về nhà nữa. Rồi Dung vắng mặt hai ba ngày rồi cả tuần. Chàng biết dần dần chàng bất lực, cả nghĩa đen nghĩa bóng. Cường chưa dám phản ứng hay có hành động gì khác. Chàng bị kẹt vụ vượt biên. Đã trắng tay, tất cả mọi sự, từ chén cơm manh áo đều do vợ cung cấp, cho đến số vàng cần có để vượt thoát. Dung an ủi nhẹ:

— Anh cứ đi trước. Em thu xếp, mọi chuyện xong xuôi sẽ đi cùng với cả nhà.

Chàng không thể tin vào lời nói vu vơ đó. Quả thật, hồi đó chàng đã hèn yếu quá. Thất nghiệp hay bị đẩy vào thế thất nghiệp, không biết cựa quậy ra sao. Chàng có rất nhiều thì giờ, không biết dùng sao cho hết. Không như đa số các bạn tù ra trại điêu đứng vì miếng cơm manh áo, chàng chỉ ăn, ngủ, rong chơi, đọc sách. Trong khi đó có những người đã âm thầm vào rừng để tìm cách chống lại chế độ. Nhàn cư thành ra chỉ nghĩ đến ân ái. Chàng thấp hèn quá. Chàng cũng có nghĩ đến các bạn trong tù, chợt nhớ đến những người bạn đã chết trong hay ngoài hàng rào kẽm gai cải tạo. Nghị lực chàng xuống thấp, tinh thần suy sụp...

Ơ, nhưng không hiểu tại sao thằng công an khu vực mò đến thật. Nó lại biết rõ ý định sát nhân của chàng. Không hiểu bằng cách nào, chẳng cần gõ cửa, nó đã xuất hiện trước mặt.

Khuôn mặt tai tái của nó như một chú học trò nhà quê với bộ đồng phục vàng nhạt. Nhưng không ngây ngô như học trò nhà quê, nó có cái còng tay số tám và khẩu P. 38 kè kè bên hông. Khóa tay chàng cựu cải tạo đến cách một tiếng, nó nói giọng Sơn tây nặng

chịch, chỉ vào cái xác nằm sóng sượt:

— Cách mạng đã khoan hồng anh, anh vẫn còn ngoan cố. Bản chất ngụy quân ngụy quyền các anh là ngoan cố. Bây giờ, giết người thì đền tội. Ngày mai sẽ đem anh ra xử bắn.

Nói xong, nó lấy đâu ra nhanh như cắt, ấn một quả chanh vào miệng chàng, không thể nhịn được, Cường gò người, cong lưng lại cho tống ra bằng được quả chanh. Chàng ú ớ, nhưng không đẩy ra được. Vung tay định đánh thằng công an, nhưng đôi tay nặng quá chừng. Chàng vùng vẫy, mồ hôi toát ra, dù trời Bidong bên ngoài gió rít từng hồi.

Cơn mê dữ khiến chàng như bị cơn sốt. Cơn nhức đầu đang hành hạ chàng. Đôi tay bị còng vì nằm nghiêng một bên. Quả chanh trong miệng là cơn nôn mửa bắt đầu. Không thể nhịn được, Cường cong người cho tống ra hết thịt rượu hồi tối. Hỏng quá thật, đã yếu rượu lại cố nốc, lại còn đòi làm cho người đàn bà hài lòng nữa. Quá tệ, xuống dốc quá chừng. Mấy con chuột chạy ra ngửi ngửi, nhưng chúng chê thứ đồ ăn có mùi hôi ghê gớm đó. Những con chuột hải đảo rất tinh ranh. Chúng chê cả cơm gạo, chỉ chọn thức ăn thôi. Con nào con nấy thật lớn, lại sống lâu nữa. Những hàng râu mép bạc trắng. Chàng không thấy có con chuột thiếu niên nhi đồng nào xuất hiện bên ngoài. Có lẽ chúng được nuông chiều nuôi nấng sung sướng trong hang, nên chúng lười biếng. Nhớ đến lũ chuột đói ở trại cải tạo Suối Máu Biên hòa. Lũ chuột cũng như lũ người chỉ được no khi có gia đình tù tiếp tế. Ngày thường không một hạt cơm nào được quyền rơi rớt và bỏ quên. Cái chảo dành nuôi heo ngày thường chỉ có lá rau úa thối thôi. Những ngày thăm nuôi và mấy ngày sau đó thì đầy có ngọn và giảm dần. Ví dụ ngày thứ nhì cơm đầy mặt chảo, ngày thứ ba còn nửa chảo, ngày thứ tư còn một phần tư, ngày thứ năm trở về tình trạng cũ. Những ngày phè phởn đó lũ chuột cũng chán cơm chán rau. Chúng mon men tấn công thức ăn thơm phức của tù. Giải pháp tốt nhất để tranh đấu có hiệu quả là treo chứ không đậy. Đậy dù có dằn đá lên, cũng bị chúng lật lên được.

Treo, nhưng treo không chưa đủ. Phải treo có kỹ thuật, có nghiên cứu, có sáng tạo để đối phó với sự thông minh quỷ quái của chuột. Chúng dộng đầu xuống, bò theo đường dây kẽm treo từ khung nhà tôn để đột kích những gà quay, lạp xưởng, thịt heo kho... Chúng khôn ngoan chỉ đưa chuột nhỏ lâm trận thôi. Những chiến sĩ chuột già, lớn tuổi không thích hợp với đoạn đường chiến binh vất vả này. Chúng rất kinh nghiệm chiến trường vì đã có những con tử trận, chúng quá nặng, vụng về tuột chân rơi trúng con người đang nằm phía dưới. Chiến sĩ chuột già và chậm chạp, bị các cựu chiến sĩ người, chủ nhân các gói thực phẩm vây đánh

tích cực. Chính thân xác của chuột cũng bị chê, quăng ra bờ cỏ ngoài hàng rào kẽm gai.

Những chú chuột nhi đồng nhận công tác đột kích kho tàng thực phẩm dưỡng như đã được huấn luyện kỹ. Đang trên đường đến địa điểm hay đang đánh phá bị phát hiện, chúng leo trở lên nóc nhà rất mau lẹ. Nếu chỉ treo nồi không đặt rào cản, là hỏng hết. Các tù cải tạo phát minh sáng kiến là lấy nắp hộp lon, đục một lỗ ở giữa để trồng vào sợi dây treo. Chung quanh chướng ngại vật đó cắt răng cưa nhọn hoắt rồi bẻ cong lên. Bò xuống đến đó, hết đường tiến, không có cách gì đi xa hơn nữa được. Vô ý là trượt chân đâm đầu xuống đất, hoặc lãnh vết thương. Không chỉ vượt một hàng rào mà ba bốn hàng rào như vậy, chuột chỉ có lít chít rủa người trên khung nhà hoặc tặng cho người những viên đen đen tròn tròn cho bõ ghét.

Tại hải đảo này, con người được no nê nhờ thập phương nuôi, chuột cũng no nê. Chúng chỉ ngửi rồi "chít chít" bỏ đi. Chàng chưa đứng lên kiếm nước uống vì còn lại trên sàn đất một cặp chuột thập thò phía nhà bếp. Cơn nhức đầu bớt lần vì trong dạ dầy đã từ chối được chất rượu cay đắng không thích hợp. Con chuột phía trước lớn như con mèo, quá bề bộn, quá đồ sộ. Con kia nhỏ hơn chạy loanh quanh mấy vòng rồi đến đánh hơi phía sau con lớn. Con chuột cái nằm yên chờ đợi, hàng ria dài mấp máy. Con đực mất láo liên rụt rè, lăng xăng một hồi rồi nhảy chồm lên. Nó chơi trò chơi leo trèo này, coi vẻ rất bị kích thích, khi đạt được kết quả, con cái quay lại xua đuổi con đực. Cả hai rút lui vào bóng tối, sau khi đã biểu diễn trò kỳ cục.

Hừ, chàng tự so sánh, mình có khác gì con chuột đực bồn chồn kia. Con chuột cái khổng lồ kia là người đàn bà to béo hồi tối. Ở trại tù, Cường hèn yếu sợ thằng vệ binh đáng tuổi con cháu, vì bản năng sinh tồn. Chàng là một con chuột nhút nhát, sợ móng vuốt của những con mèo nhỏ ngu đần. Ra được ngoài, thì e ngại vợ, thấy thằng công an là đã thu mình lại. Ở đây, thấy bóng dáng người cảnh sát Mã Lai cũng hơi ngán, tuy họ không làm phiền gì chàng. Chàng là con chuột đực e dè, láo liên, hồi hộp, lăng xăng kia. Đã nhiều lần, nhiều người gọi bọn "đầy tớ nhân dân" kia là lũ chuột du kích, "chuột sa hũ gạo miền Nam", bây giờ chính chàng cũng là một con chuột. Có lẽ lúc này chàng còn tệ hơn lúc còn chui nhủi ở thành phố. Ở trong tù, chàng còn lo đối phó với quản giáo, vệ binh, với đói, rét, bịnh tật, ngay cả với "tù gian" tù "ăng ten" nữa. Trong ngôi nhà lầu Sài gòn chàng phải đóng kịch với thằng công an Sơn tây, phải đối phó với cô vợ có cái cổ đẹp như ngọc.

Trong trại Suối Máu, thời gian đói vì chưa được thăm nuôi, Cường chưa bao giờ dám ăn thịt chuột. Có một tay biệt động quân

có tài bắt chuột và nướng chuột rất thiện nghệ. Trong túi của hắn bao giờ cũng có sẵn tiêu, tỏi, bột ngọt và bột ngũ vị hương. Bắt được một con thịt, hắn dội nước sôi, mổ xẻ lành nghề không thua gì các bác sĩ quân y bị tù trong trại. Hắn pha chế mắm muối ướp nướng cách nào, khi hắn ngồi xổm để một mình thưởng thức con chuột nướng khiến chàng cũng chảy nước dãi vì... thơm quá. Trong khi đó thì thầy tuyên úy nhắm mắt: "Nam mô a di đà Phật", cha tuyên úy công giáo thì than: "Giê xu ma lạy Chúa tôi"!

Hắn cười cười: Cậu nào thèm vô đây tớ cho một miếng. Hắn còn sảng khoái lên lớp về thịt chuột: Các cậu sợ cái gì?"Con chuột đồng ở miền Tây mình ăn hà rầm, ngon như thịt gà, nạc như thịt thỏ. Ở đó nó ăn lúa ăn cỏ, ở đây nó ăn hơi dơ một chút, nhưng có sao. Có chết thằng Tây nào đâu! Cứ vất bỏ cục hạch hôi của nó đi là xong".

Còn một chàng lực lượng đặc biệt, nhân đào hầm để giấu con gà, khám phá ra một ổ năm con chuột nhỏ xíu đỏ hỏn, còn nhắm mắt. Anh chàng xin ít bột mì ở tổ nhà bếp rồi tẩm bột chiên. Hà! thứ này bổ tì bổ vị hơn tôm chiên, quý lắm đó. Ở đây không có rượu, chứ bỏ vô ngâm rượu uống bổ... thận lắm. Các cậu le lưỡi sợ à? Các đồng chí lãnh đạo của ta ngoài Hà nội uống rượu ngâm thai con người, đớp nhau đàn bà đẻ cứ khỏe phây phây!! Chuột bao tử, chuột "bébé" là số dách đó!

Cường đã làm được gì cho chính bản thân. Đã làm gì xứng đáng lời tâm sự của ông bố già, lời gửi gấm của cô em gái. Đã làm gì khi ử ào với các bạn trong và ngoài trại cải tạo. "Bạn qua được bên đó thử liên lạc với kháng chiến coi. — Xem có thực "nguyên soái N.C.K. có mặt ở miền Tây không? — Đâu, cậu móc nối coi có đúng tướng N.Q.T. đang mộ quân ở cao nguyên không, còn ông B.T.L. xuất hiện ở miền Trung đúng không?"

Ở đây, hoàn toàn tự do, hoàn toàn buông thả, có quần áo, chăn mền cũ của Hồng thập tự, có cơm có gà của hội Trăng lưỡi liềm đỏ, ốm đau có khá nhiều bác sĩ y tá đủ mầu da săn sóc. Không còn phải đối phó với ai, không phải lên gân, không cần đóng kịch cương. Chàng đã rơi vào chỗ tầm thường như hang chuột, một cái hang chuột lớn.

Sau khi đã tháo những gì trong dạ dầy không chấp nhận, chàng thấy nhẹ nhõm. Lần vào phía trong bếp, chàng tạt nước lạnh vào mặt và há miệng uống cho đỡ khát. Nước lạnh đã làm Cường tỉnh táo. Sẵn gáo nước chàng ra sức múc nước tẩy uế cho hết mùi hôi. Mấy cậu trẻ tuổi kéo nước giếng và xách nước chạy nhanh như gió, có lẽ sẽ không phiền hà gì chàng nếu thấy lu nhựa cạn nước.

Chàng khoác đại một tấm áo ấm treo trên vách rồi ngồi tựa vào nơi có cột gỗ để khỏi bị ngã ngửa ra ngoài vách. Cường tự nhủ: Mình còn tệ hơn mấy con chuột. Chúng thập thò lăng xăng, chăm chỉ, dơ bẩn vì *bản chất* chúng là chuột. Ha, thì ra mình còn thua cả chuột vì *bản chất* mình không phải là chuột.

Ngay sáng ngày mai, phải bắt đầu lại. Khởi đầu từ những công việc phải làm ngay ở trại tỵ nạn xô bồ này. Sáng mai, ra văn phòng gặp trưởng trại, một cựu sĩ quan, bạn của chàng để nhận bất cứ công việc gì. Miễn là công việc đó không phải là của chuột.

Diệu Tần

ĐẠI DIỆN VĂN HỌC Ở ÂU CHÂU

Bạn đọc Văn Học ở Âu châu, nhất là tại Pháp muốn mua thường xuyên báo Văn Học, để tránh những phiền phức trong thủ tục chuyển ngân, có thể liên lạc với đại diện của Văn Học tại Âu châu là :

Mr Lê Tất Luyện
15 Place Souham
75013 Paris, FRANCE
Điện thoại : 45831912.

ĐẠI DIỆN VĂN HỌC Ở ÚC CHÂU

Nguyễn Khắc Phú
5/25 Georgr Street
Yagoona,N.S.W. 2199 Australia

Đại diện của Văn Học sẽ tùy thời giá hối đoái giữa đồng Mỹ kim và các tiền tệ Âu châu và Úc châu để giúp quí vị mua Văn Học dễ dàng hơn .

Nguyễn Quỳnh

Jacques Derrida và thuyết phê bình cơ cấu (De-Constructionism)

Lời mở đầu : *VĂN-HỌC cho tôi một dịp trình bày lý-thuyết Phê-Bình Cơ-Cấu (De-constructionism) của Jacques Derrida, một lý-thuyết phê-bình văn-học mới đang gây ra nhiều tranh luận sôi nổi. Viết về một lý thuyết mới, lạ cho một nguyệt-san không có tính cách chuyên-môn, không phải là một chuyện giản dị. Nếu mục tiêu trình bày quá đơn sơ sẽ làm mất đi nhiều điểm then chốt. Nếu mục tiêu trình bày quá tỉ mỉ đa số độc giả sẽ không thể theo dõi được. Triết-học cũng như những môn học khác đòi hỏi một căn bản kiến-thức vững vàng và một thiên-tư về triết học. Triết học không phải là những vọng ngôn hoặc những suy tư mờ tối.*

*
* *

Người Âu-Châu suy tư khác hẳn người Anh và người Mỹ. Truyền thống triết-học của Âu-Châu dựa trên lề lối học thuật cổ truyền, với ba yếu tố căn-bản: Grammar, Logic, và Rhetoric (1). Trong truyền thống này, chỉ có người Đức là có khả năng đi thật sâu, nên họ đã có ảnh hưởng khắp Âu-Châu. Được như thế, vì người Đức có tinh thần luận-lý sắc bén bên cạnh một tâm-tư kỳ-bí. Những triết-gia của thế-kỷ 20 trong truyền thống Đức, kể cả người Áo, đều là những nhà luận-lý tài danh, như Frege, Husserl,Carnap, và Wittgenstein. Wittgenstein được coi như một thiên-tài họa hiếm và là người đã có khả năng dung hòa được truyền thống Â-Châu với truyền thống Anh-Mỹ (thường được gọi tắt là Anglo-Saxon).

Derrida là một triết-gia uyên bác, cho nên muốn hiểu Derrida phải có căn bản về triết-học của Heidegger, Husserl. Descartes, Leibniz, Rousseau, Marx, Freud,.. và Lévi-Strauss. Một kiến thức như trên rất cần thiết, bởi vì chúng ta cần biết triết-thuyết nào

Derrida chịu ảnh hưởng, triết-thuyết nào Derrida chống lại, và ở điểm nào trong các triết-thuyết đó Derrida đã hiểu sai, một cách hiểu sai "ngoạn mục", vì từ sai lầm đó, một chân trời mới hiện ra!

Cái uyên-bác của Derrida sẽ làm cho độc-giả nản lòng. Nhưng có lẽ nản lòng hơn nữa là lối suy nghĩ của Derrida được trình bày theo Pháp-văn, một ý-niệm ngôn-ngữ khác hẳn với ý-niệm Việt-ngữ và Anh-ngữ... Trong ý-niệm ngôn-ngữ ấy, tư-tưởng được suy diễn rất Tây (Francais); tức là "vòng vo hoa-lá". Khi suy nghĩ và ý-niệm ngôn-ngữ đó tập tễnh theo kiểu Heidegger thì chúng càng trở nên phức tạp vì tính cách siêu-hình và bí hiểm, nhiều khi không cần thiết, của Heidegger. Nhưng khi suy-nghĩ và ý-niệm ngôn-ngữ đó được diễn theo chiều luận lý của Husserl, thì ta thấy chúng tương đối sáng sủa.

Một trong vài khuyết điểm của triết-học Âu-Châu là không chịu đặt câu hỏi vào những mệnh-đề xác định, để xem chúng là mệnh-đề diễn tả kiến thức tiên-thiên hay mệnh-đề diễn tả kiến thức dựa trên kinh nghiệm. Một khuyết điểm khác nữa là sự vắng mặt hình-đồ và ví dụ cụ thể nhằm làm sáng tỏ tư-tưởng trừu-tượng.

Tuy nhiên, nếu đặt phê-phán thuần lý sang một bên, rồi chịu khó kiên nhẫn làm quen với bút pháp của Derrida, chúng ta sẽ thấy triết-học phê bình cấu trúc của ông rất dễ thương. Một đôi khi chúng ta "mỉm cười", một đôi khi chúng ta "ngạc nhiên" và say sưa theo dõi.

Bài viết sau đây đi thẳng vào phương-pháp phê bình cấu-trúc của Derrida. Và để cho sự trình bày tư-tưởng ấy có vẻ Việt Nam, dễ hiểu, tác-giả sẽ dùng một vài ví-dụ trong văn-chương Việt.

I
THỬ MỞ MỘT CẤU TRÚC.

A. TRƯỚC KHI NÓI TỚI PHÊ BÌNH HÃY NÓI TỚI TÁC PHẨM. NÓI TỚI TÁC PHẨM SAO BẰNG TRỰNG RA TÁC PHẨM.

A-1.00 : Hàn-Mặc-Tử, một trong vài thi-nhân lỗi-lạc trong thế-kỷ thứ 20 của Việt nam, đã nổi tiếng với nhiều bài thơ hay. Trong số những bài thơ hay được nhắc nhở đến nhiều là bài HUYỀN ẢO. Trong bài HUYỀN ẢO có hai câu sau đây:

Mới lớn lên trăng đã thẹn thò,
Thơm như tình ái của ni-cô.

Câu thứ nhất mang tính ẩn-dụ (metaphor). Câu thứ hai mang tính ví-von (analogy).

A-1.01 : Hãy xét tới câu ẩn-dụ (metaphor). Vầng trăng trong văn-hóa và văn-chương Việtnam mang khá nhiều tính ẩn-dụ (metaphor). Trăng có nghĩa là tuổi tác, chỉ về tuổi tác của một

thiếu-nữ , như trong câu thơ sau đây vẫn được tương truyền là của nữ-sĩ Thị-Lộ:

Xuân xanh nay độ trăng tròn lẻ.

Trăng tròn là trăng mười lăm (15) hay trăng rằm. Nhưng có người nhận xét rằng trăng thật tròn phải là trăng mười sáu (16). Vậy tuổi của nữ-sĩ Thị-Lộ, nếu đúng theo sách sử, phải là mười bảy (17) hoặc mười tám (18), vì trong câu thơ trên có chữ "lẻ".

A-1.02 : Như trên ta đã thấy, theo tập quán, tuổi theo trăng là ẩn-dụ cho tuổi người con gái. Ở Việtnam, người con trai không bao giờ nói: "Tôi mới độ trăng tròn lẻ."

A-1.03 : Thay vì nói tuổi 15, 16, 17, hoặc 18 của người con gái, ta dùng trăng định tuổi. Trăng là hình ảnh của tuổi xuân (image) thế cho (supplement) tuổi thực, đồng thời tiêu biểu luôn cho hình ảnh của người con gái.

A-1.04 : Thực vậy, cũng Hàn-Mặc-Tử đã ví von bóng nguyệt với hình ảnh nữ nhi:

Ơ kìa bóng nguyệt trần trường tắm,
Lộ cái khuôn vàng dưới đáy khe
Vô tình để gió hôn lên má
Bẽn lẽn làm sao lúc nửa đêm
Em sợ lang-quân em biết được,
Nghi-ngờ đến cái tiết trinh em.

A-1.05 : Thay vì nói tới người con gái, tới cái đẹp của người con gái, và tới bối cảnh linh động cho người con gái, thi-nhân đã đưa người đọc ra khỏi thế-gian của vật chất (materials) để bước vào thế-gian của ảo mộng (fantasy).

A-1.06 : Ra ngoài vật-chất là lao đầu vào cõi lý tưởng, là để mình đưa đẩy bởi thế-giới siêu-hình. Ngôn-ngữ trong thế-giới siêu-hình có những kết hợp bất ngờ, có những lung-linh mà lý-trí không sao cắt nghĩa được. Ẩn dụ là một diễn tả nằm giữa thế-giới siêu-hình và thế-giới khả tri. Thế có nghĩa là "vì ngôn ngữ không có cơ cấu ảo-huyền như một thực-tại ảo-huyền, và cũng vì một thực-tại ảo huyền không thể diễn tả được bằng các mệnh đề sáng sủa của ngôn ngữ, cho nên ta để một ẩn-dụ lên trên một thực-tại ảo-huyền, để gợi cho trí-tuệ về một thực tại ảo-huyền."

A-1.07 : Ngoài chức năng trên, ẩn-dụ còn phản ánh một bản ngã tâm-tình, một bản ngã văn hóa, và một bản ngã tâm linh của người phát biểu.

A-1.08 : Vì là một lời nói khác đi (the difference), ẩn-dụ thường đi xa thực-tại, nhưng lại bắt nguồn từ giao-cảm trong thực-tại. Trong *thực-tại của vật-chất* làm gì có "gió thảm mưa sầu" trong cung đàn, và cũng không hề có "máu đổ trên đầu ngón tay" vì

búng vào dây đàn. Nhưng những ẩn-dụ trên là diễn tả khác đi của một *thực tại tâm-tình*, có cỗi nguồn của một thứ *thực tại tâm-tình*. Khi *thực tại tâm-tình* được chuyển sang (transcript) *thực tại vật-chất*, nó sẽ trở thành hình, thành tiếng, có sức hấp dẫn (dramatize) đến quan năng và trực giác của con người.

A-1.09 : Phải có sức hấp dẫn (dramatization) tới cùng cực, thì nghệ-thuật mới trở thành nghệ-thuật, mới có khả năng khích động ảo-mộng (fantasy), mới ra khỏi thực tại của vật chất.

A-1.10 : Một nỗi đau khổ trên cơ thể, cũng như một nỗi đau tâm tình là những cảm giác tự nhiên không cần phát biểu. Nhưng khi muốn phát biểu, cảm giác đó cần một sự cảm thông. Muốn được cảm thông, cảm giác đó cần một hình thái trình bày. Trình bày sao cho thống thiết *y như là* tâm sự của một nỗi đau.

A-1.11 : Trình bày được như thế không thể nhờ vào các mệnh đề phát biểu đơn giản (declarative statements). Phải dùng tới ẩn-dụ (metaphor) và ngụ ngôn (allegory). Ẩn-dụ và ngụ-ngôn nằm trong đời sống của con người, qua tiếng nói của con người, trong lịch sử cũng như trong văn hóa của con người.

A-1.12 : Do đó, chúng ta không ngạc nhiên khi nghe Nguyễn Du tả tiếng đàn biểu dụ cho tâm-tình của Thúy-Kiều, sau khi Từ-Hải đã chết, như sau:

Một cung gió thảm mưa sầu
Bốn dây nhỏ máu năm đầu ngón tay !

A-1.13 : Chúng ta hãy trở về với câu thơ của Hàn-Mặc-Tử:

Mới lớn lên trăng đã thẹn thò,

Chúng ta thấy ngay trong câu này có hai ẩn-dụ: Một ẩn-dụ tiêu biểu cho tuổi tác, và một ẩn-dụ cho người con gái. Chúng ta có thể dùng hình ảnh sau đây để ký-hiệu cho dễ thấy:

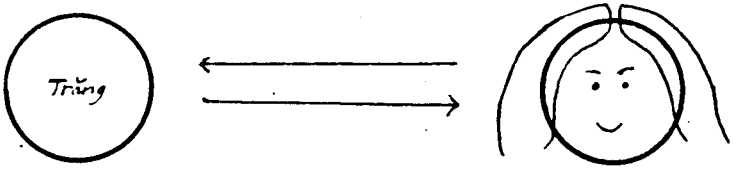

A-1.14 : "Trăng" và "người con gái" là hai thực-thể. Mỗi thực-thể có tính tự-định (arbitrary). Nhưng trăng là hình-ảnh (image) thay thế cho người con gái, che mất người con gái để ảo mộng (fantazise) cho người con gái. Trong khi ấy, người con gái mới là sự-thực (truth) nằm trong cấu-trúc mà ta cần tìm kiếm.

A-1.15 : Ta gọi hình-ảnh đích-thực và ẩn-dụ trong một tư-tưởng, một đoạn văn, hay một bài văn là lưỡng-tính (the double).

Lưỡng-tính này gồm hai cơ-cấu: cái biểu-thị (signifier) hay cái ẩn-dụ (metaphor), và cái được biểu-thị (signified) hay hình-ảnh đích-thực (truth). Theo ngôn-ngữ của luận-lý và của ngữ học, ta có s = signifier, và S = signified. Lưỡng tính của một bài văn, một tư tưởng hay của một đoạn văn được trình bày như sau:

$$\frac{s}{S}$$

A-1.16 : "Mới lớn lên trăng đã thẹn thò", có thể là tuổi 14, 15 hoặc cũng có thể 15, 16. Nhưng trong câu thơ này hình ảnh đích-thực (truth) hay người con gái (signigied) lại vắng mặt. Sự vắng mặt này là "sự vắng mặt trong thực tại" (the absent/lost presence).

A-1.17 : Đi tìm "sự vắng mặt trong thực tại" tức là đi tìm cội nguồn (origin) hay tính sử (historicity) của thực tại vắng mặt. Nếu trong văn-chương Việt nam trăng là biểu thị cho người con gái, thì vấn-đề tìm về cội nguồn hay truy tầm (trace) ra tính-sử của biểu-thị trăng cho người con gái sẽ phải dẫn đến mục-tiêu cụ thể: "Ở VÀO THỜI ĐIỂM NÀO TRONG VĂN-HÓA VĂN-CHƯƠNG VIỆT NAM BẮT ĐẦU DÙNG BIỂU-THỊ TRĂNG CHO NGƯỜI CON GÁI?"

A-1.18 : Có thể chúng ta sẽ không bao giờ tìm ra được "thời điểm bắt đầu của biểu thị, không bao giờ biết được CHÂN-LÝ làm nền tảng cho chân-lý ban đầu (như trong trường hợp các định-đề (axioms/postulats) của Euclid). Nhưng chúng ta phải có khả năng "mở từng nếp gấp về điểm ban đầu của "chân lý". Mở được tới đây hay tới đó. Mỗi nếp gấp biểu thị hướng về điểm ban đầu là một thứ chân-lý suy diễn từ chân-lý ban đầu.

A-1.19 : Nếu không cần tới biểu thị (representation) hay ẩn-dụ (metaphor), một thực-tại sẽ là một thực tại cụ thể (concrete) trực diện với nhãn nhức của ta. Khi ấy, thay vì nói:

Mới lớn lên TRĂNG đã thẹn thò.

Ta nói :

Mới lớn lên NÀNG đã thẹn thò.

A-1.20 : Ở trường hợp của Hàn-Mặc-Tử, "trăng" là ẩn-dụ , "nàng", mà ta suy ra, là sự-thực hay thực-tại cụ thể (thực-tại có thể là một thực-tại vật chất hoặc một thực tại siêu-hình. Xin đọc *Tractatus Logico-Philosophicus* của Ludwig Wittgenstein. Bản Việt ngữ, *Cương-Lĩnh Luận-Lý Trong Triết-Học*, của Nguyễn Quỳnh). Đặt câu ẩn-dụ (a) lên trên câu thực-tại (b) ta sẽ thấy chữ TRĂNG chồng lên chữ NÀNG, vì TRĂNG là một ẩn-dụ được ưa chuộng, thế cho (supplement) NÀNG, hay bất cứ cái tên nào có trong thực tại của câu chuyện, của bản văn, hay của một đoạn văn. Thực-tại NÀNG, trong câu thơ của Hàn-Mặc-Tử, vắng mặt trong

thực tại, hay nói một cách khác: thực-tại của nàng bị mất.

A-1.21 : Nhìn xuyên qua ẩn-dụ để tìm ra thực-tại hay chân-lý là dõi mắt vào vực-thẳm, tìm cho ra chân-lý trong đáy vực-thẳm (mettre en abîme). Nếu gọi "n" là điểm của chân-lý ban đầu (thực-tại), các bình diện a1, a2, a3, a4, là biểu thị cho tính-sử của ẩn-dụ quy-hướng về "n", và các mũi tên biểu thị cho sự khai mở một cấu trúc (dismantle) theo thứ lớp của bình diện, từ a4 tới a1, ta có thể tạm thiết lập hai biểu đồ sau đây: A) cái nhìn từ trên xuống dưới, và B) cái nhì theo phối cảnh.

Hình vẽ

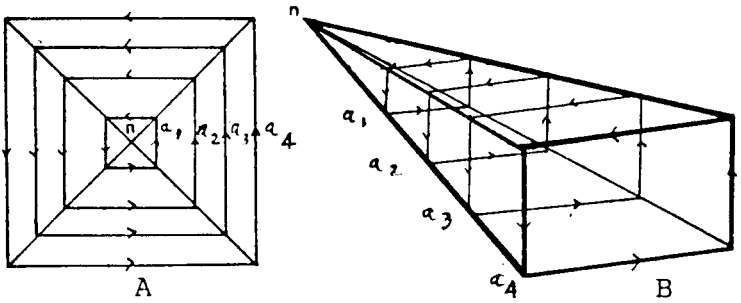

Giải thích theo biểu đồ trên : Bình-diện hay diện tiền a4 đứng trước mặt ta. Đó là một ẩn-dụ. Các bình diện a3, a2, a1 là những thực tại biến thiên (variables) tạo thành tính-sử của ẩn-dụ và thực-tại. Càng nhiều bình diện biến thiên, thì cấu trúc càng phức tạp, thực-tại chân-lý càng xa tầm mắt của người nhìn, điểm "n" sẽ trở thành một điểm mông lung trừu-tượng, khó có thể chứng minh. Ví-dụ:

Người Việt nam ≈ Giòng giống Lạc-Hồng

Ta chỉ còn "tin" và chấp nhận như một thực tại mà thôi.

A-1.22 : Muốn thấy thực-tại hay chân-lý "n", ta phải mở từng bình diện a1, a2, a3, a4. Hành động này là mở một cấu-trúc. Không những chỉ mở, ta còn phải gạch các bình-diện đó đi, y như một cách trình bày sau đây:

$$n \approx \not{a}1, \not{a}2, \not{a}3, \not{a}4$$

A-1.23 : Gạch bỏ từng bình-diện là một phương-pháp co rút (reduction) về uyên-nguyên (origin), tức về "n". Và hành động xóa bỏ, (sous rature) theo chữ của Derrida, là một hành vi thô bạo

(violence). Nhưng ta không thể làm gì hơn được vì ta cần tìm ra cơ-cấu đích-thực.

A-1.24 : Nếu cấu-trúc của một bài văn (text) bao gồm lưỡng-tính (double): cái biểu thị (sc signifier) và cái được-biểu-thị (s : signified) thì hành động xóa bỏ (sous rature) các biểu-thị sẽ đương nhiên có tác động phá hủy cả một cấu-trúc. Đây là điểm quan trọng chúng ta phải bàn tới trong những chương sau.

A-1.25 : Ví dụ thử mở một cấu trúc của câu thơ "Mới lớn lên trăng đã thẹn thò," là một ví-dụ quá đơn giản, không đòi hỏi người đọc những truy cứu công phu. Hầu hết những hạn từ để trong ngoặc đơn đều được vay mượn từ cuốn *Văn-Phạm Luận* của Jacques Derrida. Bấy giờ chúng ta đi vào phần chính của vấn đề. Trong phần chính đó chúng ta sẽ có dịp bàn đến câu thơ thứ hai: "Thơm như tình ái của ni-cô."

II

JACQUES DERRIDA VÀ THUYẾT PHÊ BÌNH VĂN HỌC MỚI.

B. THẾ NÀO LÀ PHÊ BÌNH CƠ CẤU(De-constructionism) ?

B-1.00 : Jacques Derrida, cái tên chưa vào triết-sử (1972, 1986), nhưng danh đã lên cao, giữa những tranh luận sôi nổi trong phạm-vi phê-bình văn-học.

B—1.01 Jacques Derrida, cái tên đã trở thành biểu-tượng cho lý-thuyết Phê-bình Cơ-cấu (De-constructionism) dựa trên hạn từ: De-construction, mà ông sử dụng trong cuốn *Văn-Phạm Luận(Of Grammatology).*

B-1.02 : Hiểu De-constructionism như Phê-bình cơ-cấu trong văn học là hiểu rằng chứng nghiệm của lý thuyết này mới chỉ ở trong lãnh vực văn-học và ngôn-ngữ.

B-1.03 : Hiểu trong giới hạn này là tách rời De-constructionism, từ lý-thuyết đến thực hành, ra ngoài phạm-vi triết-học vì mục đích của nó quá thiên về những vấn đề ẩn-dụ và mơ-hồ.

B-1.04 : Vấn đề của triết học phải là một vấn đề thực-tiễn. Triết-học công nhận rằng thế-gian có vô vàn dữ kiện mơ-hồ. Trong trường hợp này triết học lui vào yên lặng để sống với các dữ kiện mơ hồ, chứ không định nghĩa các sự kiện mơ-hồ. Cái gì đã định nghĩa được sẽ không còn trong trạng thái mơ hồ. Không còn trong trạng thái mơ hồ thì cấu trúc của sự vật, đẳng tính của sự vật, tính chất của sự vật, và chức năng của sự vật phải hiển lộ rõ ràng. Sự vật ấy chỉ có một ý-nghĩa "trong nó"và "cho nó", chứ không thể nào có

hai nghĩa được (double).

B-1.05 : Hai nghĩa (double) của sự vật là ý-niệm về sự vật của con người. Nghĩa đó nằm trong hiện-tượng.

B-1.06 : De-constructionism luận rằng: bài văn (text) tự nó và trong chính nó là chân-lý (truth). Nếu đúng như vậy, một bản văn "A" sẽ được hình dung như một điểm sau đây:

•
A

Ngoài điểm "A" ra là những gì bao quan điểm đó chỉ là hiện tượng.

B-1.07 : Theo Derrida, điểm nào ngoài điểm "A" là điểm ngoại vi (le dehors). Điểm ngoại vi, ở đây, tức là ẩn-dụ (metaphor) chạy chung quanh chân-lý (truth), hay yếu-tính của bài văn (text). Ta có thể dùng một trong hai biểu đồ ở câu A—1.21 để diễn giải cho vai trò ngoại vi (le dehors), hoặc ta có thể hình dung vai trò ngoại vi (hay ẩn-dụ) như một điểm "A". Từ đó ta có đường biểu diễn sau đây.

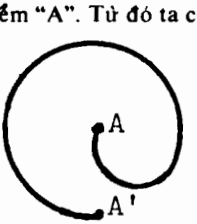

B-1.08 : Derrida cho rằng, cái ngoại vi (le dehors) là cái bên trong (le dedans) chỉ là một. Nếu đã là một, thì chữ là *(est,* từ động từ *être)* nên gạch đi. Hai thực-thể ngoại vi và bên trong được trình bày như sau:

Bên ngoài ~~là~~ bên trong
(Le dehors ~~est~~ le dedans)

B-1.09 : Gạch đi và xóa bỏ là hai hành động khác nhau. Xóa bỏ có nghĩa là làm cho biến mất yếu tố (element) xét ra không cần thiết. Gạch một yếu tố đi có nghĩa là yếu tố bị gạch bỏ không cần thiết *nhưng* trong cấu trúc (của cái bên ngoài và bên trong ở một bản văn) không thể nào tẩy xóa hoàn toàn được. Nói một cách khác ta phải để yếu tố bị gạch nằm nguyên hình trong cấu-trúc.

B-1.10 : Phương-pháp gạch đi nhưng không xóa bỏ hẳn một yếu tố ở một bài văn làm ta liên tưởng đến phương pháp gạch đi yếu tố trong bài văn của Heidegger. Trong cuốn *The Question of Being,* ta thấy một ví dụ sau đây:

Yếu-tính của con người là nhớ về bản thể (Being), chẳng qua là nhớ về bản thể. *Thế có nghĩa là yếu-tính của con người là một phần của vấn-đề nằm trong hai đường gạch chéo của* bản thể.

B-1.11 : Ý của Heidegger nên được trình bày như sau:

Đặt con người vào trong hoàn-cảnh khi tư-duy của con người nhìn vào điểm a_n. Tại điểm a_n con người có một kinh nghiệm hiện-hữu (existence experience) và từ điểm này con người trầm mặc về (contemplate) hoặc nhớ về bản-thể A. Dựa vào lối suy tưởng ấy, Heidegger luận rằng: sự chuyển hóa của ngôn ngữ không chỉ giản dị bằng cách thay một từ ngữ mới cho một từ ngữ cũ, ví dụ, thay a_n cho a_4, thay a_4 cho a_3, thay a_3 cho a_2, thay a_2 cho a_1 và thay a_1 cho A. Sự chuyển hóa đích thực phải là hành động của tư duy nhìn về bản thể A, tức nhìn về cội nguồn. Muốn có một tư duy như thế cần phải có một đòi hỏi vô cùng quyết liệt (presumptuous demand).

B-1.12 : Chú ý của Heidegger nhằm gạch đi tất cả những từ bản-thể (being) đi sau từ bản-thể được dùng trong mệnh đề xác định ban đầu (declarative statement). Heidegger cũng ngụ ý rằng điểm nằm giữa hai đường gạch chéo là điểm tiêu biểu cho cõi thâm sâu nhìn về bản thể. Do đó, nỗ lực tư duy về bản thể ban đầu là gạch đi các hiện-tượng về bản-thể, chứ không xóa bỏ hoàn toàn.

B-1.13 : Xóa bỏ hoàn toàn là xóa bỏ cấu trúc của tính-sử (historicity). Muốn truy tầm ra cội nguồn mà xóa bỏ hoàn toàn các cấu-trúc hiện-tượng của tính sử được thiết lập từ cội nguồn là chặt đứt phương tiện để tới cội nguồn . Ở đây chúng ta đụng phải lý-luận siêu-hình của Heidegger. Và cũng từ đây chúng ta sẽ có dịp so sánh lý-luận ấy trên cơ-sở phê-phán cấu-trúc của Derrida.

Nguyễn Quỳnh
Columbia University
(còn tiếp)

Đón đọc Văn Học số 27 ra đầu tháng 4.1988 :
Chủ đề: VĂN HỌC PHẢN KHÁNG VÀ VỤ ÁN NHÂN VĂN GIAI PHẨM

Nguyễn thị Thanh Bình

Ở Đời Sống Này

Bao giờ cũng thế, sau khi "đi cày" ở nhà hàng trở về nhà dù đêm đã rớt xuống thật khuya, tôi vẫn có thói quen rất thân thiết và thường trực (và đã là thói quen thì cho dẫu tôi có muốn bỏ nó trong những lúc quá mệt mỏi chỉ muốn ngủ vùi đi, tôi vẫn không thể nào ném nó qua cửa sổ một cách dễ dàng). Thói quen của tôi là không thể nào leo lên giường ngủ ngay sau khi đã rửa mặt cởi bỏ những bụi phấn son mỏng trang điểm và vừa đi làm về. Có mệt lắm leo lên giường nằm tưởng là giấc ngủ có thể đến ngay được, tôi vẫn loay hoay nhắm mắt để đó hay mở mắt thao láo nhìn trần nhà di động nhảy múa trong thứ trăng sao vằng vặc ngoài kia. Đêm êm đềm và thanh thoát quá làm sao tôi có thể ngủ được! Nhớ đến lời chàng dặn dò: "Khi nào mất ngủ, Vy cứ đếm số cho đến lúc đầu óc mình tập trung mãi mệt quá tự nhiên Vy sẽ ngủ thiếp đi", tôi bỗng buồn cười và tôi nhớ là đêm nào mình cũng đã tự đếm cả ngàn lần vẫn không tài nào dỗ dành giấc ngủ được. "Chỉ cần ít thuốc ngủ ATIVAN là xong một đêm mộng mị", có lần tôi đã trả lời với chàng như thế thì phải. Buổi tối tôi vẫn thích nằm duỗi dài trên chiếc ghế sofa như duỗi dài trí tưởng tượng đến một miền xa xăm nào đó, với một chút nhạc buồn buồn, với cây bút và một xấp giấy. Chỉ có thế là tôi có thể trôi đi trong cái bằn bặt yên tĩnh của đêm khuya. Kê giấy lên đùi, gõ mòn từng đường dây trí nhớ và đùa vui buồn bã với những nhân vật trong chuyện làm nhiều khi tôi mỉm cười với chính mình: "Thiên hạ có khi đang ngủ cả. Việc gì ta thức một mình ta"

Tối hôm nay thì như khác đi với thường lệ, tôi nằm đó cũng duỗi dài trí tưởng nhưng hình như tôi lặng câm không viết lách gì được. Bức thư hồi chiều từ Việt Nam gửi đến mở ra trước mắt tôi trăm ngàn hình bóng ưu phiền. Tôi đã đọc đi đọc lại không biết bao nhiêu lần mà bây giờ những hàng chữ hốt dưng như lạ mặt trước mắt tôi. Những hàng chữ luân vũ nhảy nhót trong trí óc tôi những

điệu cuồng loạn, và lúc này thì tôi như người điên, người mù, cứ nhìn mà chẳng thấy gì cả và muốn đập phá tất cả. Sự thật phũ phàng thường làm người ta chối từ, lẩn tránh và tìm cách ngụy biện. Nhưng sự thật bao giờ cũng là sự thật, thực tế có ê chề cũng là thực tế và mộng có đẹp thì cũng chỉ là mộng. Bây giờ thì tôi chợt nằm đó, rớt chũng mình trong nỗi buồn đắng khổng lồ, lầm liệt. Nỗi buồn khệnh khạng đến trong những mệt mỏi ươn lười của thể xác. Hồi chiều tôi đã làm việc như một thứ máy móc vô hồn và cố không nghĩ suy gì cả, nhưng lúc này với vùng không gian lặng lẽ khuất sâu trước mặt; tôi như bơi lội trong những rên la thảm thiết của hồn mình. Thư của chị tôi đó, những hàng chữ mực tím viết bằng cây bút lá tre như thuở nhỏ đi học tôi vẫn thường dùng, bây giờ gợi ra những nghèo khổ hụt hẫng trải dài trên những trang thư viết chằng chịt sợ không chuyên chở nổi lòng mình và phải tốn nhiều tem thư hơn. Những trang thư viết trên giấy "pelure" vàng ngàu cũ kỹ che giấu trong cái phong bì mỏng mảnh nhàu nát đã dán bằng cơm nguội. Những cái thư mang nhiều gian nan của những đoạn đường đi thật dài rồi mới đến tay người nhận, ơi những cái thư không bao giờ còn in nổi những con tem màu ngoạn mục, chỉ còn lại những trống trơn lạnh lùng của khuôn dấu đỏ nhìn tôi chầm chập buồn bã. Thư viết từ Việt Nam bao giờ cũng có những cái tái bút dài ngoẳng những kể lể và xin thêm ân huệ "quà cáp". Nhưng chiều nay thư chị tôi đến từ bên kia bờ đại dương được thu ngắn lại nhỏ nhoi tội nghiệp như lời không bao giờ có thể viết hết, như lòng không bao giờ có thể dàn trải nổi trên giấy bút, như nụ cười không bao giờ có thể nở dù đã nhỏ lệ không biết bao nhiêu lần: "... Đáng ra thì chị đã đánh điện tín cho em nhưng nhận điện tín với tin dữ thì quá đột ngột và dĩ nhiên là chị không có đủ tiền, cho nên chị nghĩ chẳng lẽ có thể che giấu với em mãi được nên đành viết thư cho em đây. Vậy là mạ đã chết, đã khuất xa trái đất, đã ngủ yên một đời, đã đi thật âm thầm trong đời sống, đã vui chơi trên ngàn mây gió thẳm, đã, đã mất. Niềm đau đớn lớn nhất của một đời người đã có mặt, em ạ!". Bà chị tôi đã viết như thế trong thư đến hôm nay và cuối thư mỏi mệt: "Thôi em hãy rán cười vui yêu đời trở lại sau khi đã quay quắt buồn và nhỏ lệ, định mệnh đã an bài mình làm sao níu kéo mạ lại được!".

Nỗi mất mát to lớn quá, vĩ đại quá làm tôi tưởng có thể tan vỡ đi lồng ngực. Người ta thường có thể chuẩn bị trước để chào đón một niềm vui chờ đợi nhưng hình như người ta không thể chuẩn bị được lòng mình, dọn sẵn cho mình một trái tim vững chải để đối diện những đớn đau. Tôi cũng đã đoán biết trước là mẹ tôi chắc khó qua nổi cuộc giải phẫu nếu phải có ở quê nhà, vì quê nhà mình không phải không có những vị bác sĩ kinh nghiệm, có điều thiếu hụt những kỹ thuật tiến bộ của y học và nghèo khổ đã đe dọa hoàn

toàn mệnh sống của con người. Nhưng tôi đã không thể ngờ rằng mọi sự thổi đến mau chóng và tàn nhẫn như thế, như những tia chớp, những cơn sét đánh không biết thương xót nhan sắc của người con gái đã để lại những vết nám xám ngoét suốt đời trên khuôn mặt mà nàng đã không tài nào lẩn tránh được.

Tôi sang đây một mình, cái gì rồi cũng một mình độc tấu với những bức tường câm trong đêm tối, một mình độc tấu nỗi-buồn-ca và bao giờ thì tôi cũng cảm thấy mình là đứa con gái cô đơn nhất trần gian. Một mình làm thuyền nhân vượt biển và một mình đi đi, về về như những chiếc bóng lầm lũi u uẩn trong trại tỵ nạn và bây giờ trên đất khách quê người. Người con gái đó đã có một gia đình, một mái ấm thật hạnh phúc có cha, có mẹ, có anh chị em sum vầy quay quần như những con chim nhỏ, trong chiếc tổ ấm êm đềm trước biến cố 75. Dĩ nhiện mọi điều hạnh phúc chỉ có thể xảy ra trước năm 75 vì sau biến cố 75 thì mọi sự đều phải xảy ra trong hụt hẫng, đau khổ. Cứ tưởng cuộc đời dâu bể, những đổi dời lớn lao nhất chỉ có thể có ở trong sách vở, nhưng không, nó vẫn có thể bắt gặp ngay trong cuộc đời ta đang sống. Thư từ Việt Nam, bà chị tôi đã viết ở một trong những lá thư cũ như mở lại trước mắt tôi:

"... Hẳn là em trách chị đã ít viết thư cho em? Đôi lúc có một vài chuyện nho nhỏ muốn kể cho em nghe. Rồi ngày qua và những chuyện nhỏ đó cứ dồn lại thành một khối chuyện lớn nên khi muốn kể lại không biết bắt đầu từ đâu... Nhiều khi cả nhà ngồi ôn lại chuyện đã qua và những chuyện đang xảy ra xung quanh đời sống hàng ngày và đều có ý tưởng:— "Giá được gặp lại em nơi xa và nếu kể lại, hẳn em sẽ ngơ ngác không hiểu nhà nói chuyện gì với những ngôn từ lạ lẫm đó và những chuyện thật mà cứ ngỡ là những điều bịa đặt khó tin... Vi ơi! Em hỏi chị đang có những dự tính gì ư? Với cuộc sống trước mắt, những dự tính cũng chỉ là những điều mơ ước (mà ước mơ thì đâu phải dễ thực hiện nên chi cũng chỉ như một nhịp cầu Hy vọng nối bờ quá khứ đến bờ hiện tại và sang bờ tương lai. Thật không biết viết gì với em nữa, khi chị có thật nhiều điều muốn viết, muốn kể cho em nghe về những ý nghĩ và những ước mơ của chị. Những ước mơ mà ngày trước mình cứ ngỡ là nó bình thường, đơn giản...; thế mà bây giờ "nó" thật xa vời và cao quá tầm tay nhỏ bé của mình..."

Bây giờ thì tôi chẳng còn gì cả, tôi là kẻ khánh kiệt nhất những kỷ vật của quê hương. Tất cả chỉ còn lại những dòng thư đến từ những gãy vụn đổ nát của quê nhà, của những gợi nhớ trong vết thương ngàn đời ung mủ trong tôi. Lá thư từ Việt Nam như đào sâu hồn tôi xuống, xốc ngược đầu óc tôi lại những tháng ngày về qua trước mắt. Và tôi ngồi phắt dậy thảng thốt, cúi đầu xuống trong hai bàn tay vừa bụm lấy hai má, và tôi nhớ, tôi nhớ rõ mồn một những gì xảy ra và vừa xảy ra vây khổn quanh tôi từ ngày

tháng đó. Như những cánh cửa quá khứ được mở rộng ra, hình ảnh của ba tôi từ đây lẻ bóng cũng chợt trườn tới phủ chụp lấy tôi buồn bã.

*
* *

Nhiều khi tôi ước gì mình là người đứng trong cánh gà kéo màn lên, hạ màn xuống để nhìn ra ngoài sân khấu cuộc đời với những diễn viên xuất sắc. Nhưng rồi tôi vẫn phải ở lại trong đó với vai trò của cô đào thương buồn khóc trong vở bi kịch dài của đời sống.

Trước 30-4, ba tôi là phó giám đốc với phần hùn lớn cho một công ty có máu mặt ở Sài gòn, và sau 30-4, dĩ nhiên ba tôi chỉ còn lại hai bàn tay trắng vì đã được "mời về vườn" và cả sản nghiệp cũng không còn. Sau đó ba tôi sống an phận đời sống của một người dân nghèo như một người bị phá sản cũng không có gì nói và kể như cái diện tư sản của ba tôi cũng chỉ bị khóm phường dòm ngó để ý sau lưng mà thôi. Ông anh ruột tôi bị bắt đi cải tạo và thuộc thành phần sĩ quan ngụy ác ôn nên con mảnh hổ ngày xưa giờ chỉ biết "gậm một khối căm hờn trong cũi sắt" và lần cuối cùng bị đổi ra Bắc rừng thiêng nước độc thì ông anh tôi bị mang bệnh sốt rét phải chết tức tưởi trong ngục tù cãi tạo. Còn lại thằng em trai út duy nhất "nối dõi tông đường" của ba mẹ tôi thì người ta cũng đem nó ra làm con chốt thí ở Kampuchia, khi nó vừa đến tuổi nghĩa vụ quân sự để rốt cuộc nó cũng phải ôm lấy trong mình thứ định mệnh khắc nghiệt của một người vừa nằm xuống làm bia đỡ đạn.

Sự ra đi của ông anh tôi để lại cho bà chị dâu của tôi một đàn con nheo nhóc bữa đói bữa lưng. Người góa phụ trẻ đẹp cuối cùng vì lòng thương con vô bờ bến đã phải đánh đổi chữ "tiết hạnh khả phong" khi chưa mãn tang chồng, cặp bồ lang chạ với những thằng công an ăn hối lộ sẵn sàng quỳ lụy phủ phục trước nhan sắc mình. Còn lại bà chị ruột của tôi với mấy nhỏ con phải chạy tháo trở lại với gia đình mình để tìm vòng tay che chở, sau khi gia đình chồng đã cùng cực đói khổ phải đi vào vùng đất cằn cỗi Khu Kinh Tế Mới như không còn một sự lựa chọn nào khác hơn.

Ông anh rể tôi thì vẫn ở bên kia bờ Bến Hải ngóng vọng một ngày được Hội Đồng Bộ Trưởng khoan hồng phóng thích về, nhưng đã quá lâu không biết bao nhiêu dịp lễ Quốc Khánh và Cách Mạng tháng 8 mà ngày thả tù loan báo vẫn thiếu tên anh tôi. Có lẽ phải chờ cho đến khi con thú bị thương nặng nằm chờ chết thì gã thợ săn mới vừa nhận ra mình không thích làm thịt những con vật không mấy hấp dẫn.

Ba mẹ tôi bảo tôi "phải đi", dù chuyến đi giăng đầy những nguy hiểm nhưng tôi thiếu "tiêu chuẩn" ở lại vì ốm yếu và là nguồn

hy vọng duy nhất còn sót lại của gia đình. Nếu qua được "bên đó", vùng đất hứa tự do, có lẽ không những tôi không còn là gánh nặng cho gia đình lúc ấy mà biết đâu tôi còn vát nổi những cái gánh nặng mà gia đình đang gồng người chịu đựng. Sau khi bán nốt hai chiếc nhẫn cưới của ba và mạ tôi thương yêu nhất, tôi được "chui rúc" như những con cá hộp trong một chiếc ghe ngợp người. Chuyến đi may mắn và hình như mọi may mắn của gia đình, Thượng Đế đã chắt chiu gìn giữ lại để dồn hết cho tôi. Tôi ở trại tỵ nạn cũng không lâu lắm như mọi người khác đang rũ người chờ đợi chút tình người và thân nhân bảo lãnh họ. Tôi vì cũng có chút vốn liếng sinh ngữ nên xăng xã vào những công việc xã hội và làm việc chung với cơ quan thiện nguyện. Cuối cùng không biết có phải vì thiên vị tài tháo vát của tôi nên một người bạn ngoại quốc tìm cho tôi một người bảo lãnh Việt Nam và bảo tôi cứ nhận đại là người anh nuôi. Khi lên phỏng vấn thì dù có sự khai báo không phù hợp với lời khai lúc ban đầu mới vào trại nhưng tôi vẫn nổi tiếng là lanh trí hồi còn mài đũng quần trên ghế nhà trường. Vả lại tất cả cũng vị tình quen biết mối này mối kia với nhau cả nên họ không làm khó dễ gì và cứ tưởng như là họ có thể tin ngay lời tôi đối đáp:

— Dạ... thoạt đầu tôi cũng không ngờ ông anh nuôi của bố mẹ tôi từ nhỏ "thoát" được ra nước ngoài vì ông ấy cũng chưa có dịp liên lạc về nhà, nhưng tình cờ đọc mục nhắn tin ở mấy tờ báo Việt Nam bên ngoài gởi vào, tôi mới được biết tin tức và địa chỉ của ông ta. Dạ... cũng tại vì hồi nhỏ anh ấy khó nuôi nên ông bác tôi phải đem anh ấy giao cho ba mạ tôi nuôi giùm.

"Nguyễn Văn Hưng", tên người bảo trợ của tôi cũng gần gũi với cái họ của tôi: "Nguyễn Thụy Tường Vi". Lần đầu tiên gặp Hưng ở phi trường đến đón tôi một mình, tôi đã tự nhủ từ đây người đàn ông này là ân nhân, là vị cứu tinh của đời mình. Người đàn ông không được đẹp trai lắm, có thể gọi là dưới trung bình nữa là khác nhưng có một nét gì đó đặc biệt rất là đàn ông thoát ra từ bộ râu quai nón đầy tự tin. Thoáng một ý nghĩ trong đầu Vi: "Xấu trai như vậy thảo nào ca bài con cá sống vì nước với mấy em không được nên cần vợ gấp cũng phải". Tuy nhiên phải công nhận Hưng, có lối nói chuyện đáng "mết". Câu hỏi đầu tiên với hai mắt mở tròn ngạc nhiên thích thú của Hưng trước khuôn mặt Vi, xinh xắn, mảnh dẻ:

— Tường Vi, Tường Vi đây hở? Vi ngồi trên máy bay lâu chắc mệt lắm phải không?

Tôi cúi xuống nhỏ nhẹ:

— Dạ... cảm ơn anh... "ông". Vi ngồi gần cửa sổ nên nhìn mây đi chơi cũng vui và thú vị quên hết cả mệt.

Hưng phát lên cười thành tiếng và lấy tay vuốt ve bộ râu:

– Ông... Vi gọi anh là ông? Ờ mà râu ria ra rậm rạp thế này Vi gọi ông cũng phải, ông... kẹ! Có gì lát nữa về nhà cạo râu xong Vi phải bỏ chữ "ông" đó nhá. Đề nghị gọi anh và xưng em, vả lại mình anh em họ nuôi trên nguyên tắc cơ mà, phải không? Gọi anh... Vi xưng tên cũng được, anh anh em em Vi không thích cũng không sao, như thế nghe thân quen hơn một tí.

– Thân quen? Ông... ông mới gặp người ta lần đầu mà!

Giọng Hưng trở nên đằm ấm lạ:

– Như thế kể như là mình đã gặp nhau từ tiền kiếp phải không Vi?

Vừa nói vừa lấy tay kéo cao cổ áo "coat" trông Hưng có vẻ "lãng tử" và "hay" hơn:

– Vi làm mùa đông ở đây lần đầu tiên tôi nghe ấm hơn.

Tự nhiên tôi muốn nói đùa với Hưng một câu:

– Bộ Vi giống cái... lò sưởi lắm chắc? Mà ông... anh, à quên bộ anh Hưng thích ca cải lương với người đẹp lắm hở? Mà Vi hỏi đùa vậy thôi. Nói thật với anh Hưng, đáng ra gặp Vi, Vi là tảng băng, là cục đá lạnh, anh Hưng phải nghe lạnh hơn mới phải chứ, sao lại nghe ấm hơn được?

Hưng trả đũa "cú đùa" của tôi ngay :

– Là tảng băng? Là cục đá lạnh? Có phải cục đá... lạnh trong tủ lạnh không? Anh lại có thói quen thích uống cà phê sữa đá mỗi sáng, và cứ mỗi lần phải pha xong ly cà phê nóng, chế sữa vào khuấy xong, anh lại phải bỏ thật nhiều cục-đá-lạnh thì mới tạm đủ vì nó cũng mau tan lắm, phải không Vi?

"Phải không Vy", Câu hỏi của Hưng đúng là cũng lém lĩnh không vừa, như anh chàng Vy Tiểu Bảo trong Lộc Đỉnh Ký.

Sau đó dĩ nhiên tôi phải theo Hưng "về nhà", chắc hẳn Hưng đặt đâu tôi phải ngồi đó rồi. Mùa đông ở đây thật lạnh, trời Spokane càng lúc càng nhả trắng những cụm bông gòn tuyết ngoài ô cửa. Hưng đã tỏ ra một người anh họ biết lo lắng cho em gái mình thật chu đáo. Tự nhiên tôi thấy thích những hạt mưa tuyết làm "confetti" trên tóc Hưng trắng xóa, lúc Hưng vừa ngoài đường trở về lại. Và phải nói là thật cảm động đến chớp mắt hoài hoài khi Hưng bảo tôi đứng đợi anh ấy ra chỗ đậu xe một lát trở vào liền:

– Này đây cô bé, mặc tạm cái áo lạnh "size" S này anh mới mua cho Vi đó. Cô bán hàng bảo con gái mảnh mai phụ nữ Á Đông mặc vừa "size" này. Về kiểu cọ, nếu Vi thấy không thích ngày mai anh sẽ dẫn Vi đi lựa cái áo khác. Thế nào mình cũng cần sắm thêm một ít đồ nữa, con gái là chúa làm điệu mà. Qua Mỹ rồi thì tha hồ mà đỏm dáng, Vi đã đẹp còn làm dáng thêm nữa thì chết hết lũ con trai đàn ông ở đây mất.

Tôi ấp úng, lúng túng :

— Gớm, anh Hưng cứ chọc Vi hoài á.

Vi cảm ơn anh, cảm ơn anh Hưng nhiều lắm. Lần đầu tiên đặt chân đến đất lạ Vi tưởng mình sẽ là người lạc lõng nhất chứ, không ngờ mình vẫn là kẻ diễm phúc được Thượng Đế lo lắng đầy đủ.

Hưng dí dỏm khi đốt vàng một điếu thuốc:

— Anh lo cho Vi chứ ông Thượng Đế nào lo cho Vi đâu. Thôi mình về nghe Vi.

Giọng Hưng ấm áp và ngọt dịu quá làm như tôi có cảm tưởng như mình đi theo một phù dụ không thể kháng cự được, đi theo như thể Hưng và tôi đang ở trong ngày cưới và Hưng đang lái xe hoa đưa cô dâu về căn phòng hoa chúc. Như thế đó, nhưng trái hẳn với những ý nghĩ vẩn đục của tôi về Hưng. Đã bảo là chàng khôn khéo và lo lắng cho tôi đầy đủ lắm cơ mà!

Hưng cũng đưa tôi về một căn phòng trong một dãy building lớn, apartment số mấy mà tôi mãi nghĩ ngợi mông lung không để ý. Đúng như dự đoán của tôi phần nào, căn phòng chỉ có tôi và Hưng lúc đó. Nghĩa là Hưng một mình, tôi một mình, tứ cố vô thân sao không ráp hai mình thành một cho trọn vẹn là vừa (?).

Căn phòng thật đơn sơ trong một lối trang hoàng nhã nhặn và rất gọn gàng con gái nhưng đầy đủ mọi tiện nghi mà hình như lâu lắm tôi đã không còn được thấy. Điểm nổi bật nhất làm tôi chú ý đến là cái bình hoa hồng thật tươi và hai cây đèn cầy thật xinh nằm kiêu kỳ, trên chiếc bàn ăn được Hưng đỏm dáng thêm cái khăn trải bàn màu trắng. Hưng "khui" một chai Champagne màu hồng, tiếng nổ thật kêu vì tôi bảo Hưng tôi muốn nghe tiếng Champagne nổ thật vui.

— Khui Champagne không có tiếng nổ mất hết sự tưng bừng vui nhộn, tôi nghĩ thế!

Có một điều lạ là Hưng có vẻ không thích tôi biết uống rượu, dù là rượu nhẹ như Champagne. Chàng chỉ muốn cho tôi khai vị chút xíu ở đầu môi và đứng dậy mở tủ lạnh rót cho tôi ly nước cam sóng sánh vàng.

Buổi tối trôi qua huy hoàng và êm đềm như thế và điều ngạc nhiên lớn nhất trong tôi về Hưng đêm đầu tiên là chàng đã không ở lại cùng phòng với tôi như tôi đã vụng dại ngỡ tưởng. Hưng ở chung một phòng khác với một người bạn trai cũng độc thân và cùng một dãy building tôi ở để dành riêng căn phòng này độc tôn cho tôi.

Phải nói là tôi rất cảm phục cái bản chất cao thượng trong chàng và con người với đầy đủ ý chí để đi đến cùng những mục tiêu chàng đã định. "Người đàn ông là kẻ đi đến cuối cùng" chàng đã có lần đồng ý với ai đó và nói như thế. Hưng qua đây một mình trong

đợt người di dân đầu tiên 75, gia đình vẫn còn kẹt lại. Một mình chàng đã tự tìm cách xoay sở lấy, vừa đi làm vừa đi học cho đến khi ra trường kỹ sư điện xuất sắc. Dĩ nhiên là chàng có việc ngay sau đó, nhưng về mặt tình duyên thì có lẽ vẫn còn mang nhiều lận đận. Một trong những cái lận đận nhất của chàng có lẽ là sự chọn lựa bỏ đi của tôi vì lời cầu hôn quá sớm của Hưng đã làm thương tổn hết thứ cảm tình tôi vẫn cố dưỡng nuôi và hằng phải tô màu thêm cho tình thân linh động màu sắc. Bỏ đi không có nghĩa là hoàn toàn mất hết mọi liên lạc của nhau nhưng trong cùng thẳm của tâm hồn, tôi vẫn ước mong chàng tìm được sự bình yên và hạnh phúc mơ hồ như những ngày tôi chưa có mặt. Bỏ đi để chúng tôi có một khoảng trống vừa đủ cho chúng tôi nhìn thấy sự cần thiết của nhau, như một sự trắc nghiệm và thử thách lại lòng tôi thì đúng hơn. Tôi ghi danh học ở U.W, Seattle. Thành phố này nằm rất sát và dĩ nhiên không cách xa Spokane bao nhiêu, nơi chàng ở. Tôi ở nội trú trong khuôn viên đại học xá, vừa đi học vừa đi làm ở một nhà hàng Tàu để kiếm thêm tiền gởi về Việt Nam và chi tiêu vớ vẩn. Cuộc đời tưởng có thể trôi xuôi phẳng lì như thế!.

*
* *

Buổi tối ở quán ăn chỗ làm trở về, tôi bỗng thấy mình buồn bã khốc liệt. Buồn bã và không thể nào tìm kiếm được cái gì để lấp đầy cái khoảng tim trống lốc, cái lỗ hổng thật rộng lớn của mình. Một hình bóng, một chân dung, một hình ảnh chỉ làm tôi đào sâu thêm cái vũng tối của hồn mình. Tôi cần ánh sáng, thứ ánh sáng của bình yên dưới thế cho người thiện tâm. Tôi cần ánh sáng nhưng hình như đời sống đang bủa vây quanh tôi thứ bóng tối mịt mùng. Dù sao tôi cũng đã cố gắng ngoi đầu ra khỏi những vũng tối giăng mắc đó.

Buổi tối gã đàn ông người Việt gốc Hoa đã nhìn tôi với hai mắt của bóng tối đục ngầu đó. Hai mắt với độ phong vũ biểu bất bình thường đã làm tôi nhợn người. Rồi ông ta nói, như thể đang nói, đang giao thiệp với một người bán về vấn đề thương mại bán buôn, và tôi là một món hàng cần được trả giá để mua:

— Tôi cô đơn lắm, em ạ. Vợ tôi dù đã có với tôi năm mặt con nhưng tôi chưa hề cảm thấy yêu nàng một phút giây nào. Tôi lấy nàng vì cha mẹ đặt đâu ngồi đó, đơn giản thế thôi. Tôi sẵn sàng bỏ nàng để lấy em nếu em muốn. Gặp em từ phút giây đầu tiên em đến đây xin việc, tôi đã thấy lòng mình trẻ trung lại và nói theo kiểu tiểu thuyết Quỳnh Dao thì em đã mang mùa xuân nắng ấm đến cho tôi, từ nụ cười, từ ánh mắt em nhìn tôi.

Tôi chua chát :

— Ông là ông chủ, tôi là người xin việc và cần việc thì dĩ nhiên

tôi phải thừa khôn ngoan đóng một vở kịch để hớp hồn ông vì nếu không, ông chả bảo tiệm của ông đáng ra chỉ mướn những người có kinh nghiệm mà thôi.

Gã chủ tiệm vẫn chưa thoát khỏi vùng trí tưởng say đắm:

— Tôi yêu em, tôi hứa sẽ làm tất cả những gì em muốn. Những món quà hột xoàn, cẩm thạch, đồng hồ Rolex... em đã quăng lại vào mặt tôi để từ khước tình tôi thì em cho phép tôi xin lỗi. Tôi không đánh giá em thấp như vậy đâu. Tôi biết em thánh thiện và cao thượng hơn những người con gái, những người đàn bà trẻ tôi đã gặp vì em không bao giờ bị chóa mắt bởi vật chất. Tôi yêu em từ đó, và tôi yêu em nhiều hơn cứ mỗi ngày qua.

"Sao đàn ông ác độc quá. Sao vòng tay và trái tim đàn ông đa dạng quá. Sao môi đàn ông tẩm đầy mật ngọt phù thủy. Sao cái lưới tình của đàn ông giăng ra lồng lộng quá. Sao đàn ông tham lam và không bao giờ mỏi mệt trước những chinh phục gian nan để bắt gặp người đàn bà? Sao bàn tay tuyệt vời của người đàn ông, cái mà người đàn bà yêu nhất ở họ là bàn tay; bàn tay ngón dài ngón ngắn để nắn nót những dòng thư tình ảo diệu, bàn tay vuốt ve vũ bảo tình nhân với nhiều ma lực quyến dụ, bàn tay xã giao bắt tay thân mật đứng đắn, bàn tay bảo vệ đàn bà gồng mình cơm áo, bàn tay kéo ghế rất đỗi "galant" trong những quán ăn, bàn tay điệu nghệ đốt vàng khói thuốc lãng mạn lãng đãng, bàn tay vuốt nhẹ lên vòng lưng êm, lên vũng tóc mềm của người yêu mình... Những bàn tay đó, bàn tay nào chỉ thích tháo gỡ "coóc xê" đàn bà không phải vợ mình sẽ trở thành bàn tay dã thú mọc đầy lông lá, bàn tay rờ rẫm dâm đãng và bàn tay bội tình, bàn tay tội lỗi, bàn tay vờ vĩnh đụng chạm, cố tình kiếm tìm những dao động tình cờ của người đẹp...". Chưa bao giờ tôi ghét những bàn tay có mang sắc màu phản bội như thế! Mọi sự bội phản đều đáng bị khinh bỉ, lên án, mọi lý luận để biện hộ, để tìm cách bào chữa đều vô lý, đều ngụy biện sai lối, đều vô nghĩa. Phản bội nói cách khác đã tự nó nói lên tiếng nói của nó, tiếng nói đầy nguyền rủa. Nếu nói cứu cánh có thể biện minh cho phương tiện, nhưng nếu đã dùng phương tiện xấu của sự phản bội để đạt đến mục đích cuối cùng thì sợ không cứu cánh nào có thể bào chữa được.

Tôi nhìn gã đàn ông, sự tha thiết của gã đã mất hết ý nghĩa nếu có, và nếu được tình yêu tôn vinh:

— Cảm ơn ông... Cảm ơn ông đã nghĩ như thế về tôi và bây giờ thì xin ông hãy tôn trọng những khẩn cầu của tôi. Xin để tôi yên, để tôi yên sống và xin đừng làm bận rộn đời sống tôi đang có. Ông đã có vợ năm con, đứa lớn nhất cũng suýt soát tuổi của tôi. Tôi nghĩ nếu ông không yêu vợ ông như ông nói, ông cũng nên nghĩ đến bổn phận và trách nhiệm của ông, của người chồng, người

cha...

– Vợ chồng tôi đã xoay lưng lại với nhau, mỗi người nhìn về mỗi hướng, cô bảo tôi phải sống, phải chịu đựng bà ta đến bao giờ nữa? Tôi là đàn ông, đàn ông không thể sống thiếu đàn bà. Tôi có bà ta, nhưng bà ta sống như một cái bóng ma trong nhà tôi, một bóng ma không hồn, không phách chỉ biết di động và không thể yêu đương hay không biết cảm tạ những rung động của tình yêu. Không phải vì bà ta mới giải phẫu "hysterectomy" đã làm thay đổi con người của bà ta, nhưng cũng có thể những điều đó đã làm bà ta có vẻ thiếu gợi cảm mỗi khi vợ chồng gần gũi nhau. Bà ta lãnh cảm đã đành, mà tôi lại không xúc động, không thích thú khi gần vợ tôi vì tôi không yêu bả, và như thế huống hồ điều đó cũng là cực hình của bà ta nữa.

– Nhưng ông phải nghĩ đến ân tình chứ, ân tình cũng nặng như bổn phận như trách nhiệm và chắc chắn nặng hơn thứ tình yêu ích kỷ ông đang nghĩ. Hơn thế nữa tôi không thể yêu ông, không thể lợi dụng ông để vô tình làm khổ người đàn bà đã già xấu hơn tôi là vợ ông. Tôi cũng không thể đánh mất tôi để yêu ông dù là kịch cỡm, ông hiểu không? Tôi đã có người yêu, người yêu của tôi hẳn cao thượng hơn ông nhưng tôi cũng chỉ muốn được một mình. Một mình và không thích ai phá rầy nỗi yên ổn của tôi.

Gã đàn ông không để tôi yên :

– Tình yêu của tôi, tình yêu của người đàn ông có gia đình vợ con và có vẻ lớn tuổi như tôi ai cũng nghĩ là chỉ có tình yêu phù phiếm, thứ tình yêu đùa bỡn hay đơn thuần là một cuộc chơi..., phải không em? Nhưng tôi biết là em thông minh, em thừa thông minh để hiểu rằng tôi không lừa dối em. Con gái có giác quan thứ sáu nhạy lắm, em cũng có thể nhận ra rằng tôi có thể từ bỏ tất cả để chứng tỏ với em tôi rất thành thật khi nói tôi yêu em, thứ tình yêu và những rung động đầu đời của người đàn ông bốn mươi lăm tuổi lạ chứ phải không em? Tôi sẽ ly dị vợ tôi, sẽ thoát khỏi cái nhà tù lứa đôi đó để xin được quỳ lụy bảo bọc em suốt đời.

– Ông lầm rồi, từ bỏ một cái nhà tù này để đâm đầu vào một cái nhà tù khác, ông có thấy sự vượt ngục của ông là điên rồ không? Một sự vượt ngục mà cả tòa án đời đều lên tiếng xỉ vả ông, về tư cách đạo đức luân lý của ông và sự nhẫn tâm của tôi. Còn giác quan thứ sáu, cái trực giác, ông nói cái gì thế? Cho dẫu cái trực giác của tôi có nhạy cảm, có cảm thấy ngay được cái cảm nghĩ đầu tiên ông dành cho tôi thì tôi nghĩ đó cũng chỉ là một sự đánh lừa của một vở kịch mà tôi có thể là một diễn viên xuất sắc mà ông là một diễn viên vụng về. Ông đừng đeo đuổi tôi làm gì, bốn mươi lăm tuổi ông đã đi hết hơn nửa đời người, còn lại gần phần cuối của đời người thôi cho nó qua đi luôn để lấy đức cho con cái, và ít ra là để

ông đỡ khỏi nhọc tâm chạy đuổi leo trèo như những chàng trẻ tuổi. Tình yêu của ông là phải tính toán, bắt buộc phải tính toán. Ông không thể như chàng trai trẻ tuổi nhảy xuống thung lũng hái hoa tặng người yêu một cách liều mạng. Tôi thì trái lại, tôi còn trẻ, tôi thích sự đam mê không tính toán của những chàng trai trẻ tuổi. Tôi mê những bó hoa ở những thung lũng hiểm hóc. Nói thật với ông tôi thấy chán những bó hoa hồng, những bó hồng mà người đàn ông ở tuổi ông đã phải suy nghĩ chín chắn để vào chợ mua thay vì nếu lãng mạn và tình tứ hơn đã có thể nhảy ngay xuống thung lũng hái tặng người yêu. Tôi xin lỗi ông tôi đã đơn cử một ví dụ kỳ cục.

Gã đàn ông mơ màng:

— Dĩ nhiên là kỳ cục rồi vì tôi không mệt mỏi như em tưởng. Bốn mươi lăm tuổi hay năm mươi tuổi tôi vẫn còn cảm thấy mình quá trẻ để chạy đua với những cuộc tỏ tình của những con người trẻ tuổi. Tình yêu của những người như tôi có thể nồng nàn và đầy kinh nghiệm nổi bật hơn những người con trai ngu muội mà em bảo dám liều mạng cho tình yêu. Nhìn vào sự già nua của tôi, ai cũng có thể nói là tôi mệt mỏi lắm rồi phải không em? Nhưng tình yêu tôi cho em là những rung động chân thật, thật thà và không phải vì tôi nhiều bản lãnh, đòn phép, lão luyện tình trường hơn những người trai trẻ đeo đuổi em. Tuy nhiên biết đâu cũng vì thế tôi sẽ biết chịu đựng và chiều chuộng em nhiều hơn những con người bồng bột trẻ tuổi. Có thể lúc đầu em sẽ thấy tình yêu em cho tôi như ấm nước lạnh, nhưng biết đâu từ từ với những lo lắng thật tình và tình yêu tràn đầy tôi dành cho em mỗi ngày, làm ấm nước lạnh trong em, sẽ có đủ sức nóng để đun sôi lên...

Tôi cắt ngang:

— Và dĩ nhiên ấm nước lạnh cũng có thể trở thành ấm nước đá lạnh băng luôn cũng nên.

Tôi cũng không muốn dài dòng với người đàn ông thêm, nên tôi đã lẳng lặng rút êm ra khỏi cái văn phòng nhỏ bé của ông ta, sau khi lấy cái bì thư được trả bằng tiền mặt lương hằng tháng của mình, trả lại cho ông ta thứ không gian nhiều tưởng tượng và vô vọng.

Vậy là hết, vậy là thôi cũng đành. Từ nay rồi lại phải lếch thếch, lang thang lái chiếc xe tàng tàng của mình đi qua những con phố dài, những con đường lớn và nhỏ để kiếm một công việc làm khác, cho những ngày tháng sắp tới trước mặt...

*
* *

Người đàn ông đó rất cao tuổi trời gần như đã đi rất mỏi mòn những ngày tháng còn lại cuối cùng của cuộc đời mình . Ông ta có vầng trán cao và phẳng lì thông minh vô cùng, đặc biệt nhất là đôi

mắt sầu u uẩn như mang nhiều tâm sự không người bày tỏ. Con người gần như câm lặng đá tảng trong những chán chường, mệt mỏi đến từ những phức tạp của đời sống bủa vây chung quanh.

Lần nào gặp ông ta, tôi vẫn không hề thấy một chút gì thay đổi trong hai mắt vốn dĩ buồn bã không lời. Hai mắt và con người lúc nào cũng mênh mang những buồn rầu không chút vỗ về. Những buổi chiều đẹp trời nắng ráo, người đàn ông vẫn thích tôi thay vì lái xe đưa ông ta đi một vài vòng phố lại cùng nhau thả bộ xung quanh khuôn viên "nursing home" (Tháp-ngà-cô-đơn, người đàn ông vẫn hay đùa gọi tắt tên như thế và nhiều khi tôi thấy thật xót xa và cũng thật đúng).

Những lần đi dạo như vậy, tôi vẫn thường hay gợi chuyện cố để phá tan cái thế giới phiền muộn thân thiết người đàn ông đang đắm chìm, thả trôi:

— Qua đây với con cái rồi chắc bác nhớ Việt nam lắm phải không?

Người đàn ông thoáng bùi ngùi im lặng không trả lời, tôi lại tiếp:

— Buổi chiều ở đây yên tĩnh quá, bác hỉ? Yên tĩnh thật giống những buổi chiều xưa, hồi cháu còn ở nội trú Jeanne d'Arc, Huế và ở nhà nguyện đi chầu ra cũng hay có vẻ gì mang máng như thế này. Bác cháu mình người nào cũng nhớ quê hương cả phải không bác?

Tiếng người đàn ông rớt xuống lạc loài :

— Ừ, bác cũng nhớ Huế lắm, cháu à. Ở đây, đôi khi bác thấy mình sống không khác gì một kẻ đi dạo vậy. Sống cũng có nghĩa là đi cho hết cuộc đời mình rồi thôi, rồi chết. Không làm được một điều gì cả, vô ích, vô tích sự quá phải không cháu?

— Vâng, thưa bác sống đôi khi đơn thuần chỉ là một bổn phận, bổn phận vì đã có mặt trong đời sống.

Khuôn mặt và giọng nói của người đàn ông chợt trở nên xanh xao, trầm buồn:

— Tại sao mình không thể thay đổi được điều gì hết, hả cháu Vi? Nhiều khi càng nghĩ bác càng cảm thấy rầu ghê gớm. Đã đi qua coi như hết cả những căn phần của cuộc đời, không làm được một cái gì hết cho cuộc đời, đúng là mình thật vô nghĩa.

Tôi quay vụt sang người đàn ông tìm hai mắt buồn của một kẻ đầu-thai-lầm-thế-kỷ:

— Bác tính làm một điều gì? Một điều gì đó bác đang ấp ủ. Đôi khi cháu cũng thấy mình dơ bẩn như những con ký sinh trùng, sống như một kẻ đi dạo, thật nhàn hạ bỏ mặc sau lưng cả một quê hương đói rách với đời sống đang là một cuộc chạy đua trường kỳ đến nghẹt thở mà vẫn không đủ ăn, áo mặc. Ở bên nhà, đời sống đã hiếp dâm dân tình một cách cuồng nộ mà mình qua được đây vẫn

ngồi yên bó tay không làm gì xoay sở được. Có phải mình cứ nghĩ mình chỉ là một con én nhỏ không làm nổi mùa xuân không bác? Nhưng tới hơn một triệu người dân di tản, tiếng nói cũng lớn lắm chứ, bác Tâm nhỉ!

Người đàn ông nghe nhắc đến tên mình, hai mắt càng tối sầm lại như cánh cửa quá khứ của một thời vàng son hào hùng đã bôn ba cách mạng không bao giờ còn được ai mở ra, gợi lại. Bạn bè nhiều đứa đã chết trong tù. Những ngày tháng tù đày gông cùm thời Pháp thuộc đã quá cũ mèm trong trí nhớ vì những tù đày mới mẻ đã mọc lên đầy tang thương biến đổi. Những cuộc đấu tranh vỡ bờ, những cuộc náo động, những bản cáo trạng, những đêm du thuyền ở bến Văn Lâu u hoài những cơn mộng lớn làm-cách-mạng, những tổ chức này những tổ chức khác, những phiên họp bí mật, những đập phá nhà cửa những tên phản động, những con vật nằm vùng ngu xuẩn, một đêm nào mồn một kỷ niệm có ông chủ tịch B.T. của Tổng Hội S.V. "vác" chiếc máy phóng thanh to lớn hét tiếng nói vững chãi canh phòng can thiệp, cái chết hờn tủi bị ám sát làm chấn động một thời của người anh Đ.N. như một cái tang chung lớn cho đại cuộc, những ngày tháng lưu lãng phong trần bỏ Huế mà đi, những tháng năm sau đó đất nước bể dâu, kẻ thua cuộc ngồi nhìn hoà bình như những giấc mơ vời xa không bao giờ có thực, những đứa con đã vội vàng bỏ nước đi biền biệt trong làn sóng di tản đầu tiên. Rồi người vợ yêu thương sớm tối có nhau trên bốn mươi năm trường cũng buông xuôi cuộc đời không bao lâu trước khi mọi thủ tục ra đi đoàn tụ con cái O.D.P. đã vừa sắp xếp xong chuyến bay thì người đàn ông phải "lên đường" cô độc hơn bao giờ hết.

... Và bây giờ trước mắt là những ngày tháng mới, cứ tưởng là mọi sự sẽ trở nên êm đẹp hơn, mà không, hình như người đàn ông cũng đã đoán biết trước những quạnh hiu, những cô đơn sẽ có ở quê người từ lúc cúi xuống hôn nhẹ lên ngực quê hương ở phi đạo T.S.N. trước khi vẫy tay. Người đàn ông trả lời rất chập rãi, từ tốn:

— Thì cũng chỉ là một điều mình đang ấp ủ, từ bao giờ và cho đến bây giờ, mai sau. Con cái của bác như cháu đã biết đó, đứa bác sĩ, đứa kỹ sư... rồi thì không Tây hóa cũng Mỹ hóa, mấy đứa cháu thì dĩ nhiên tùy thuộc rất lớn ở sự giáo dục của bố mẹ chúng nó. — Ở với mấy đứa con bên Pháp thì chúng nó cũng coi mình như con khỉ già trong sở thú, như một ám chướng cản mũi kỳ đà. Qua Mỹ sống với đứa con trai đã bảo lãnh bác và được bác đặt nhiều thương yêu hy vọng nhất thì rốt cuộc bác lại không chịu được sự ầm ỹ, bi bô bi ba suốt ngày của người vợ tóc vàng của nó. Cả ngày tụi nó đi làm mệt, về nhà cứ thấy mình ủ rũ nhăn nhó như cái mền

rách, tụi nó cũng đau đầu chán nản.

Tôi cười lùng bùng trong cuống họng:

— Bác cứ hay tự làm khổ lấy mình quá! Cháu vẫn biết người già hay tủi thân nghĩ xa nghĩ gần về con cháu của mình, nhưng nghĩ cho cùng anh Hiếu thương bác nhiều lắm chứ.

— Anh Hiếu; con trai cưng quý nhất của bác? Tên cúng cơm cha mẹ đặt cho thì đổi là Hill, mấy đứa ở Pháp thì đứa nào cũng là Robert, Hélène...; đành rằng để dễ dàng giao thiệp rộng với xã hội mới. Đặt tên con cái thì thôi cứ đặt tên Mẽo tên Tây hết dù mũi tẹt da vàng để lớn lên đi học vào trường người ta đỡ tủi hay vừa dễ kêu, dễ gọi. Con cái dần dà không đứa nào nói được ngôn ngữ cha mẹ chúng nói, nhưng hình như bác thấy ở đây người ta cảm thấy vinh dự vì con mình nói tiếng ngoại quốc dễ dàng như ăn kẹo và cần gì tiếng mẹ đẻ của một quê hương nhược tiểu nên nhiều nhà họ có vẻ khuyến khích con cái bằng cách họ thích con mình giao du với bạn bè ngoại quốc và ở nhà có dịp thì họ xổ tiếng ngoại quốc với con cái luôn. Đàn ông con trai như con bác, anh Hiếu đó, thì chắc cũng có lần nghĩ là mình tài hoa phong nhã mới tán được những cô gái tóc vàng trẻ đẹp nẩy lửa, cuối cùng lỡ làng rồi thì cũng phải đi cho hết đoạn đường trần với nhau. Dù gì đi nữa nó cũng là bác sĩ có địa vị huy hoàng, bác thấy vợ chồng chúng nó nhiều khi cãi vả nhau mặc dù bác không rành tiếng Mỹ như tiếng Pháp bác nói được, thì bác cũng hiểu tụi nó xích mích nhau điều gì. Lấy vợ ngoại quốc thì làm sao mà để bác ở yên trong nhà nó được, con cái đến mười tám tuổi cũng được cha mẹ "mời" ra tự do tự lập, cha mẹ già không lủi thủi một thân một mình thì đã có viện dưỡng lão như bác đang ở phải không cháu? Bác nói vì nó là bác sĩ thì chắc vợ nó khó lòng mà để nó, dù bác biết có nhiều cái con vợ nó làm nó không bằng lòng và tụi nó cũng không bằng lòng nhau... Không phải chuyện liên hệ tới bác, nhưng những chuyện chung quanh vấn đề như con vợ nó có vẽ rất tự do giao du đêm hôm "party" khuya khoắc và mỗi ngày cho ăn ba cái đồ hộp hay ba thứ đồ ăn vô vị bỏ vô "microwave" chắc cũng chán lắm, chưa kể những vấn đề văn hóa phong tục, tập quán... có nhiều khác biệt giữa người xứ sở mình với xứ sở họ. Bác mà biết rõ hơn thứ thực tế ê chề như thế này thì bác thà ở lại bên nhà chết với quê hương còn đỡ ân hận hơn, có gì chiều chiều buồn buồn ra mộ bác gái cho có tình thủy chung. Đi đoàn tụ sum họp làm gì cho tủi thân rồi con cái mỗi đứa cũng vì công ăn việc làm ở mỗi nơi, một lần đi thăm viếng nhau cũng cả vấn đề. Bác gái chết yên phận có ngôi mộ thật đẹp vững chải bác đã lo xong rồi mới yên lòng đi, nghĩ cho cùng nếu người ta nói ăn cơm Tàu, ở nhà Tây, lấy vợ Nhật thì phải chết... ở Việt Nam mới đúng. Bác đã xây thêm ngôi-mộ-gió ở bên cạnh nên chỉ ao ước

cuối cùng được về lại quê nhà không hình thức này cũng hình thức khác. Lúc bác đi người ta bảo bác "hỏa táng" bác gái rồi bỏ trong cái bình mang theo nhưng bác đâu có làm điều đó được. Ở bên nhà nghe bà con gì viết thư qua nói thì ngôi mộ gió của bác tụi nó ra thăm mộ bác gái phải lo đắp lại. Ở bên nhà đời sống thật bất hạnh, người ta nếu chết xong lo chôn cất cũng phải lo cho chu đáo, không thì thiên hạ mới mọc thêm nghề mới chuồm mất chiếc áo quan và cái quan tài của người quá cố như chơi. Mà thôi bác dài dòng quá, sao cháu không bảo bác đừng nói nữa có hơn không?

Tôi đáp gọn :

— Dù sao thì mấy anh mấy chị cũng đã học hành thành tài, bác cũng nên vui với sự thành công của họ.

Vô tình tôi lại làm khuấy động những ẩn uất trong lòng người đàn ông:

— Phải, học hành thành tài cả, xe hơi nhà lầu vật chất thỏa mãn ê hề đã làm tất cả ham mê ngủ quên say sưa trong cuộc sống êm ái đến nỗi không ai còn nghĩ đến chuyện trở về quê nhà như anh Võ Đại Tôn. Chuyện cứu dân, cứu nước nghe xa vời và buồn cười như chuyện hoang đường, chuyện tiếu lâm. Con cái bác, con cái người ta những thế hệ mai sau toàn là những người thích làm-cách-mạng sa-lông. Sao không bắt chước tấm gương Câu Tiễn ngày nếm mật đắng, đêm nằm gai để tự nhắc mình mối hận vong quốc. Tất cả như Lưu Bị của Tây Thục, làm rể Đông Ngô mê muội bê tha cuộc sống vật chất. Nghĩ thật không gì chán bằng!

— Bác trách la con cháu cũng phải, cháu tiếc mình là nữ nhi, là phận gái chắc cũng chẳng làm được điều gì to tát cho quê hương.

Người đàn ông cười ngạo nghễ trong buổi chiều lồng lộng gió, tiếng nói lảnh lót như vang dội cả một hư không đến tận những núi đồi không tên nào.

— Thì đành rằng mưu sinh là một điều cần thiết người ta luôn nghĩ đến trước tiên. Mà lịch sử quê mình cũng không thiếu gì những nữ anh hùng phải không cháu? Cũng không thiếu gì những nữ nhi tạo anh hùng. Nữ chiến sĩ cách mạng hào hùng Cô Giang và kiện tướng Nguyễn Thái Học, mối tình của họ cũng đẹp lắm chứ và độc đáo nhất là họ đã đặt tình yêu dân tộc lên tình yêu nhà. Thời bấy giờ chắc cũng không thiếu gì những liệt nữ không tên tuổi, những cặp tình nhân nằm trong bóng tối quê hương, trong bưng, trong rừng cùng nhau băng ngàn lội suối trên bước đường kháng chiến, hẹn ngày đất nước thanh bình thực sự mới nói chuyện yêu thương của riêng mình. Mà thôi bấy giờ cháu chở bác đi ăn nghe cháu, thật phiền cho cháu tuần nào cũng phải tới đây nghe bác nhiều lời ba bốn lần. Con cháu bác không đứa nào chịu nghe bác nói như cháu đâu.

Tôi định nói: "Nghề nghiệp của cháu mà bác. Anh Hiếu trả tiền cho cháu từng mỗi giờ đến thăm bác và dẫn bác đi ăn chớ bộ! Mà thật cũng chẳng có gì phiền cả, chỉ buồn cho bác là con cái phải thuê một người khác làm cái công việc này dù có thể người ta quá bề bộn công chuyện".

Sau đó tôi chở người đàn ông đi ăn thức ăn Việt Nam vì lần nào thì người đàn ông cũng chỉ khoái khẩu và đòi chở đi ăn tiệm Việt Nam thôi. Tôi cũng cẩn thận xin họ cái "receipt" để mang về cho Hiếu thấy một cách sòng phẳng dù Hiếu không bao giờ có vẻ thắc mắc điều này. Cuối cùng trước khi mang trả người đàn ông về lại với "tháp-ngà-cô-đơn" của ông ta, người đàn ông yêu cầu tôi ghé qua tiệm sách nhạc gần đó để mua một ít băng nhạc và dăm ba cuốn sách, tập san báo chí vớ vẩn. Ông ta nói đùa với tôi một cách chua chát:

— Từ đây chỉ có những cuốn sách và những cuốn băng nhạc này là những người bạn thân tình nhất của bác. Con cái thì lâu lâu gọi điện thoại cho bác và tạt ngang rất vội tưởng thế là đủ.

Tôi cũng không biết nói gì để an ủi người đàn ông nhiều khả kính và cô đơn này vì mọi lời nói hình như chỉ gợi lại những héo hắt trong lòng ông ta đã quá vàng vỡ, lụn tàn. Tự nhiên rồi tôi tự hỏi không biết tại sao mình lại đến xin việc Hiếu để nhận làm cái công việc nhàn rỗi này. Dù gì thì Hiếu cũng nói với tôi như một sự tạ lỗi biện bạch:

— Kể ra thì khi đăng mục cần người trên một tờ báo địa phương Việt Nam, tôi cũng có rất nhiều người đến xin việc này hoặc gọi điện thoại tới hỏi, nhưng tôi thấy chỉ có cô là có một nét gì đó thật gần gũi với ba tôi, như thể cô là một người con thật sự của ba tôi vậy. Tôi không giấu diếm gì cô, ba tôi cô đơn lắm và rất có thể cô sẽ nghĩ tôi là một đứa con bất hiếu đã đóng góp đầy ải thêm nỗi cô đơn của ba tôi. Đáng lý ra tôi cũng nên biết chỉ có những an ủi đến từ những đứa con thân yêu của mình mới đáng kể đối với ba tôi thôi, như thế nếu tôi đích thân chở ba tôi đi ăn hay một tuần bỏ ra ba bốn hôm vào nơi ba tôi đang ở, nói dăm ba chuyện thăm hỏi lăng nhăng có lẽ ba tôi sẽ vui hơn. Cách biểu tỏ của tôi có lẽ sẽ bị cô và mọi người nghi ngờ tình yêu tôi dành cho người khác, cha già không may nhiều lận đận. Giá mẹ tôi còn sống, mọi sự có thể đỡ trống vắng và quạnh hiu hơn. Thú thật tôi cũng là người có quá nhiều bận rộn, lại lấy nhầm người vợ ngoại quốc thì dĩ nhiên là phải thiếu thông cảm trong lòng ba tôi rồi. Ba tôi không hạnh phúc khi ở với con cái của mình nên cuối cùng tôi cũng đành để ba tôi tự ý chọn lựa con đường của mình. Vào "nursing home" thì dù sao người ta cũng lo lắng cho ba tôi chu đáo hơn từng miếng ăn từng miếng thuốc... Tôi muốn ba tôi có thêm một người bạn để tâm sự

cởi bỏ hết những thầm kín chôn giấu của lòng mình, cho đời đỡ buồn tẻ hơn. Điều đó thì chắc là tôi không làm được nên phải nhờ đến cô. Cô đã là đứa con ngoan trong gia đình, là người thiếu nữ có tâm đạo, chắc cô có thể hiểu rõ hơn những tâm tình của cha tôi. Tôi đặt hết mọi hy vọng vào vai trò cô đang mang.

Hiếu đã nói thật nhiều và cho dù gặp Hiếu không bao nhiêu lần, tôi cũng thoáng hiểu được những băn khoăn, cô đơn trong lòng chàng. Cũng như với người đàn ông bố của chàng, và trong tôi với hình ảnh người cha già lẻ loi độc mã của riêng mình và con người nhiều tâm tư với quê hương cũng có thật nhiều nỗi đồng điệu. Những đồng điệu mà chỉ có những người còn có một trái tim, một tấm lòng mới có thể cảm nhận được trọn vẹn cái chiều sâu của nó.

*
* *

Đời sống trong tôi phải nói đúng là chập chùng vòng tròn những chuỗi tình cờ, những tình cờ này nối đuôi những tình cờ kia chạy loanh quanh trong cái vòng tròn của thứ định mệnh dung rũi không lối thoát.

Tôi cũng không ngờ cái công việc làm khá mới mẻ của tôi đó lại đẩy đưa tôi lại gần Hiếu một cách cuốn hút nhanh chóng, như thể khi không tôi từ đâu đến lại chợt là niềm an ủi thân quen nhất của đời chàng và dĩ nhiên với cả bố chàng nữa. Bố của chàng lúc này đã đi ngao du sơn thủy tận Bắc kinh với dăm ba người bạn cùng chí hướng, chắc lúc trở về ông ta lại có cả khối chuyện để kể cho tôi nghe không thiếu một mảy may nếu tôi có tò mò nhưng có thể cũng sẽ phải có những tâm sự người đàn ông đó suốt đời không muốn bày tỏ cho bất cứ ai. Điều kỳ lạ là sự vắng mặt của bố chàng lại chỉ như một cơ hội để tôi dồn hết thời gian ấy, thời gian mà đáng ra có bố chàng thì tôi phải dành hết cho ông ta, và như thế thời gian đó bây giờ là của chàng, của chàng lo cho tôi những bài học khó hiểu và của tôi lo cho chàng những buổi cơm Việt Nam hay những mẩu chuyện gẫu chỉ làm rối rắm thêm tâm hồn chàng chứ cũng không gỡ rối được gì những sợi tơ lòng ấy. Người đàn ông với người vợ đẹp như tiên tóc vàng óng ả và hai đứa con gái Á-Âu hoà hợp làm thành thứ nhan sắc dị kỳ đến kiêu hãnh, đã làm tôi tự hỏi không biết điều gì đã làm cho tình yêu đó đi thật xa trong lòng chàng, hay nói cách khác đã làm chàng chán chường đến muốn bỏ đi xây dựng thiên đường ở một cuộc đời khác. Một cuộc đời khác, một người con gái khác là tôi thì cũng thật xót xa buồn tủi như những lời tỏ tình muộn màng, ngỡ tưởng như chỉ có một kiếp đời nào khác:

— Tường Vi ạ, em đã tội nghiệp thương xót ba anh đã sống

thu mình lại nhỏ nhoi như một con ốc, thì tại sao em lại không cảm thấy được điều đó như thế cho anh? Anh cũng giống như những con ốc, những con ốc cô đơn trong những điệp trùng huyễn mộng của đại dương đời sống. Anh không cô độc dĩ nhiên vì bên cạnh anh, em có thể nghĩ anh đang có vợ đẹp, con xinh, nhưng mà anh cô đơn. Anh cô đơn lắm, Vi ạ! Không ai tự ý đưa mình vào ốc đảo cô đơn đâu Vi, người ta bị đày ải thì đúng hơn.

Tôi trả lời nửa đùa nửa thật với chàng:

— Chính anh tự nguyện đâm đầu vào chứ ai. Anh chê người con gái Việt Nam, da vàng dù anh đang mang thân phận da vàng trên hai vai. Anh chỉ thích tán tỉnh con gái Mỹ để bạn bè nghĩ rằng anh đẹp trai, đài hoa, tài trí cao. Nói thật với anh Vi nghe thiếu khối gì ông Mít chỉ nói chơi gái Mẽo qua đường, mấy ông ấy chả nói chỉ là "trả thù dân tộc" thế thôi. Còn anh thì khác, anh đã có một thiên tình sử chắc cũng lâm li bi đát tình không biên giới thật đẹp và hai con anh là bằng chứng của hơn mười năm, của một khoảng thời gian dài ngoằn của anh với người tình chăn gối đó. Chắc anh cũng nghĩ rằng con gái tóc vàng đẹp và khêu gợi hơn người con gái Á Đông . Rồi thì bây giờ khi được cô ta rồi, sao anh lại rên cô đơn, rên chán thì thật đúng là môi lưỡi đàn ông. Môi lưỡi của đàn ông hút đầy thuốc lá nhưng ngọt lắm, ngọt và giết chết không biết bao nhiêu người con gái ngây ngô, mật ngọt chết... người! Nhưng phải nói thật với anh Vi chúa ghét những người đàn ông phản bội, dù Vi dư biết đàn ông hầu hết là những kẻ vong tình bội phản sau khi người con gái hoa đã tàn, nhụy đã phai. Kiếm được người đàn ông yêu mình suốt kiếp thật là một điều hoài vọng và nhất định là không dễ, rồi người ta lại đổ lỗi mọi sự chắc tại người đàn bà cả, mà quên đi cái ý nghĩ người đàn ông lúc nào cũng thích mang trong mình: "ở đời muôn sự của chung".

Hiếu cắt ngang với giọng cay đắng :

— Rồi thì Vi nói anh là kẻ phản bội, sẽ không chung tình, sẽ không đáng tin cậy?

Tôi cười, môi cười lạnh lẽo như tháng mười sương muối trắng hồn mình:

— Có thể người đàn ông là kẻ chung tình, chung tình trong từng phản bội. Vi thật tình không muốn ám chỉ điều đó đến anh vì cũng có thể anh sẽ nghĩ Vi là người thích vơ đũa cả nắm. Nhưng tại sao, tại sao bây giờ anh lại nói chuyện yêu thương với Vi?

Hiếu lúng túng hụt hẫng:

— Anh không có quyền nói yêu Vi ?

Tôi đáp như một tín đồ ngoan đạo với tín ngưỡng của mình:

— Vâng, một người đàn ông có vợ nói yêu thương với người khác là xúc phạm đến một người nào đó, không kể cả vợ mình, là

làm băng hoại những trái tim linh thánh, là ngồi chung bàn với yêu ma. Qua đây rồi Vy mới thấy cả khối đàn ông bị kẹt lại vợ và con cái ở quê nhà tha hồ ầm ỹ: "Ngày sung sướng nhất của người đàn ông là ngày lấy nàng và ngày được bỏ nàng... để đeo nhẫn vào tay người con gái khác hay chạy theo người ta mà không cần... mua nhẫn lại càng thú vị hơn", trong khi nhạc Phạm Duy thì cứ "ôm tưởng tượng" mà đổ lỗi thật nhiều cho những người đàn bà ở lại, nào là "ở bên nhà em không còn chờ đợi tôi", còn ở bên này bộ anh Hiếu tưởng mấy ông ra biển động để nhớ vợ nhớ nhà à? Cũng có thể là mấy ông qua đây bỏ vợ, bỏ người yêu rồi mang mặc cảm tội lỗi ăn năn đó cũng nên, trong khi phải thấy rõ rằng ở bên nhà người đàn bà Việt Nam mình thật đáng thương hơn đáng trách nếu có, phải thân gái dặm trường một mình thay chồng chạy ngược chạy xuôi, buôn tảo bán tần để đổi lấy từng miếng ăn, manh áo cho gia đình. Còn chờ đợi với đợi chờ, chờ đợi một điều vô vọng và một sự phản bội, một sự biệt tâm trong khi đời sống quanh mình đang là những đuổi bắt hung hãn đến phũ phàng thì cũng nên xét lại chứ. Mà thôi, Vy hay nói dài dòng quá!

Hiếu nhìn tôi im lặng, nỗi im lặng của những thất vọng ê chề. Trong âm thầm, tôi cũng có thể đoán biết Hiếu là người đàn ông nhiều đam mê nhưng cũng nhiều chán nản, và cũng hay dễ tự ái lắm, nếu nhận ra được tình yêu của chàng chỉ có ở một chiều, chỉ là thứ tình yêu đơn phương. Mà thôi đúng là tôi lúc nào cũng dài dòng quá, trong khi đối với cuộc đời đáng lẽ phải nên ngắn gọn và giản dị để đỡ rối rắm lòng mình.

Thì tôi cũng sẽ cố gắng biến cuộc đời, cuộc tình thành mẫu số chung ngắn gọn, đơn giản hóa tất cả những phương trình của những cuộc tình không đi tới đâu trong ý nghĩ của riêng tôi. Như với Hiếu, với người đàn ông người Việt gốc Hoa, và ngay cả với Hưng đã lầm lỡ yêu tôi. Đừng tưởng người đàn ông khi thoáng mất một cuộc tình, một tình lang là sẽ quay quắt ghê gớm đến chết được. Tôi nghĩ là họ cũng chẳng ngất ngư lâu lắm đâu, cùng lắm là chỉ quay cuồng choáng váng như những cơn say sóng nếu là những thuyền tình có chất đầy hành trang kỷ niệm, còn với những con thuyền lãng mạn không chuyên chở nỗi mớ ký ức hoang vu thì cũng chỉ ví như những cơn mưa ngắn. Những cơn mưa sẽ tạnh như người đàn ông chủ tiệm ăn Tàu với những giờ ra chơi sẽ nghe tiếng chuông của lòng mình gọi ông ta trở vào lớp học làm người học trò ngoan ngoãn, dù có thể ông ta sẽ mộng ra cửa lớp một cách đều đặn. Những cơn say sóng sẽ nguôi ngoai như với Hiếu biết đâu rồi chàng sẽ cảm thấy tình yêu với người đàn bà tóc vàng là một lầm lỡ, nhưng là một lầm lỡ đáng lỡ lầm, và đã là lầm lỡ như mọi điều cũng đã quá thương tích muộn màng, rồi chàng cũng sẽ coi tôi như

một đứa con gái kỳ cục, không giống ai để dễ lãng quên nhau.

Với Hưng thì có thể Hưng sẽ ngất ngư lâu la hơn, những cơn say sóng sẽ dữ dội lâu ngày hơn vì Hưng đang nổi trôi trong con thuyền không bến đợi. Với Hưng, tôi đúng là cơn sóng dữ của đời chàng như dòng thư chàng viết:

"Vi ơi! Em ở xa ta quá. Ta nhìn mà Em cao hút tầm mắt ta. Em là đỉnh trời, sao mắt em còn ngước lên mãi? Ta ngàn đời ở cuối chân em. Nơi ta ở là vực thẳm buồn nên ngàn năm ta cũng chỉ biết cúi xuống. Ta yêu Em nên ta ngưỡng mộ nhìn lên ngại vàng Em ngự. Em hoài đời không phủ mắt nhìn xuống nên Em hoài đời không nhận ra ta, người đã yêu Em suốt kiếp. Nguyễn-Thụy-Tường-Vi, Em cứ phiêu du mãi đi! Một ngày nào đó nếu Em nghe chừng mệt mỏi, hãy trở về với ta hay hãy phán gọi ta về. Ta sẽ về ngay dù đường xa gió bão vì ta đang chờ Em, ta vẫn chờ Em và ta thích chờ Em. Dù biết rằng có thể Em chỉ trao tặng cho ta một huyễn mộng vô cùng nước mắt..."

Nhưng nghĩ cho tận cùng thì hình như tôi cũng không tài nào hiểu rõ hết được lòng mình, hay biết đâu với tôi chỉ có yêu thương mà không hề có sự thương hại tội nghiệp. Chắc vì thế nên thư của Hưng không làm tôi xúc động chớp mắt bằng thư của Cao, người tình tuyệt vời nhiều không may còn kẹt lại chưa đi được của tôi ở quê nhà. Tình yêu của Hưng, của những người đàn ông ở đây, ở đời sống này; đời sống trái ngược tương phản rõ rệt với đời sống ở bên nhà, tình yêu của họ vì thế có thể ví như một giấc mơ hỗn độn nhưng với tôi chỉ đơn thuần, chỉ như một cơn mơ trắng...

Nguyễn thị Thanh Bình

Đánh dấu 13 năm lưu vong
Nhà xuất bản Văn Nghệ sắp phát hành:

TÙ NGỤC
VÀ TÂM THỨC LƯU ĐÀY

tập thơ mang trọn thân phận đất nước sau ngày 30.4.1975 của :

NGUYỄN NGỌC THUẬN

Phát hành vào tháng 4.1988

Tạ Chí Đại Trường

Tiền giấy ở Việt Nam vào cuối thế kỷ XIV — nửa đầu thế kỷ XV

(tiếp theo đoạn đã đăng trên Văn Học số 23)

Tiền giấy thời thuộc Minh.

Đại Việt bị quân Minh chiếm đóng, trở thành một bộ phận của đế quốc Trung Hoa, phải nằm trong quĩ đạo kinh tế tài chính của chính quốc, nên việc lưu hành tiền giấy ở đây là lẽ đương nhiên. Ta đã nói về Đại Minh thông hành bảo sao, nên tài liệu dùng chữ "bảo sao" chứng tỏ tên nguyên vẹn của loại tiền giấy thông dụng đương thời.

Từ sách *An Nam chí nguyên* chúng ta có một thống kê về các loại thuế thuở Giao Chỉ năm 1417, trong đó ta lọc ra các thứ thuế thu bằng tiền đồng và tiền giấy (Bảng II). Điều cần nói là bản sao đem in có tính cách lẫn lộn và thiếu sót, phải được xếp đặt và điều chỉnh lại. Sự việc đòi hỏi công phu, nhưng may mắn là các dữ kiện cần thiết cho lí luận có sẵn bên trong sách, nên chắc kết quả không xa rời với nguyên bản lắm.

Xét bảng thống kê, ta thấy trong 14 loại thuế chỉ có 4 loại thu bằng tiền (tiền đồng và bạc giấy với tỉ lệ chênh lệch). Thuế quan mướn đất cư trú ("Quan phòng tô nhầm sao" hay !... "bảo sao", "tiền sao", "quan phòng địa tô tiền nhầm bảo sao", "quan phòng nhầm sao") phần lớn thu bằng tiền giấy, trừ phủ Trấn Man (Thái Bình) (2) không nói rõ, phủ Tam Giang (Vĩnh Yên, Phú Thọ) vùng Tân An (Đông Triều, Hải Dương) thì vừa tiền đồng, vừa tiền giấy. Phủ Bắc Giang (Bắc Ninh), Lạng Sơn, Thái Nguyên, Thanh Hoá, Thuận Hoá và 5 châu không có thuế này. Thuế lò gốm, lò gạch chỉ thu bằng tiền đồng, lại chỉ có ở hai nơi là Tân An và Bắc Giang. Phủ Giao Châu (có Thăng Long) không có thuế này, điều đó chứng tỏ các lò gốm ở đây vào thế kỉ XV chưa phát triển.

Hai thứ thuế hầu hết thu bằng hai loại tiền là thuế đánh cá và thuế buôn. Về thuế đánh cá, số lượng thu theo thứ tự nhiều ít là Giao Châu, Kiến Xương (Hưng Yên, Thái Bình), Lạng Giang (Bắc Giang, một phần Hải Dương), Bắc Giang (Bắc Ninh), Thanh Hoá, Tân An; châu Quảng Uy (Sơn Tây, Hà Đông) chịu thuế ít có lẽ vì

thuộc vùng cao. Các châu, phủ phía nam và trên vùng núi rừng không có thuế này. Thuế buôn bán thì thứ tự nhiều ít là Giao châu, Tân An, Lạng Giang, Bắc Giang, Thanh Hoá, Tuyên Hoá (Tuyên Quang, Vĩnh Yên), Qui Hoá (Yên Báy). Gia Hưng (Sơn Tây), ít nhất là Quảng Uy và Kiến Bình (Ninh Bình). Vùng Nghệ An trở vào cũng không có thuế này (cũng như thuế đánh cá) -- có lẽ vì chưa kịp đánh thuế và nhà Hậu Trần vừa bị dẹp (1414). Trương Phụ lập sổ bộ, chỉ mới thu thuế sản vật từ đất ruộng thôi (gạo, tơ).

Phủ Giao Châu có kinh thành Thăng Long cũ vẫn là nơi có sinh hoạt phồn thịnh nhất vì mức thuế thu vượt trội hơn các nơi khác rất nhiều, tuy rằng số dân chịu thuế chỉ đứng hàng thứ 2 sau Tân An và Thanh Hoá *(An Nam chí nguyên,* 104-106). Nhưng Lạng Giang cũng là nơi buôn bán phồn thịnh vì tính ra ở đây, 3,3 người phải chịu 1 quan tiền thuế buôn, trong khi Giao Châu là 4,6, Bắc Giang là 7, Tân An là 12 và Thanh Hoá đến 44 người. (Tính đại khái vì thống kê không tách riêng hộ buôn bán). Xét 4 nơi có thuế buôn nhiều nhất (Giao Châu, Tân An, Lạng Giang, Bắc Giang) và tỉ lệ nạp thuế tính được ở trên, ta thấy dòng trao đổi hướng về Trung quốc hợp với *Toàn thư* (II, 146) kể việc đầu năm 1413 "Trương Phụ... một khách buôn nộp thóc chở thuyền đem về Quảng Đông, Phúc Kiến, Chiết Giang, Tứ Xuyên, Vân Nam để bán."

Nhà Hồ thu tiền đồng chứa trong kho bị quân Minh vét hết đưa về Kim Lăng (đầu 1407), tiền đồng còn lại trong nước hẳn là hiếm, nhưng với chính sách vét lúa chở về Trung quốc thông qua các nhà buôn như đã nói, thì dù sao một số tiền đồng cũng đã trở lại Đại Việt, tuy vẫn chưa đủ dùng và dù có sự phổ biến của các bảo sao kèm theo. Nhìn chung, việc thu thuế có lẫn lộn tiền đồng, tiền giấy trong đó tiền đồng ít hơn tiền giấy -- và có nơi thu toàn tiền đồng, nhưng tỉ lệ này cũng có chênh lệch rõ rệt giữa hai khu vực kinh doanh phải nạp tiền cho triều đình (Bảng III).

Khu vực thương mại ở các địa phương phồn thịnh nhất phải nạp tiền đồng rất ít, nhưng chúng ta không đủ dữ kiện để suy đoán về lí do chênh mực của từng vùng nhỏ. Chúng ta chỉ ghi nhận con số rất thấp của Tuyên Hoá (0,02) và Lạng Giang (0,04), và con số rất cao ở một vùng dưới biển (Kiến Bình nạp toàn tiền đồng, cũng như Phụng Hoá ở khu vực thuế đánh cá). Các vùng núi rừng (Gia Hưng, Qui Hoá) có tỉ lệ cao có thể hoặc vì họ buôn bán ngắn đường, ít vốn, hoặc họ còn giấu được tiền đồng mà vẫn thoát được con mắt dòm ngó, xoi mói của quan lại mắn cán và quần chúng ti tiện vì cùng khổ. Vùng dưới biển nhiều tiền đồng vì đó là hang ổ của họ Trần nên chống đối được với cải cách của họ Hồ trong một

chừng mực nào đó?

Khu vực đánh cá phải nạp tiền đồng nhiều. Có ba nơi nạp toàn tiền đồng: Phụng Hoá (Nam Định), Tam Giang, Quảng Uy có thể vì tổng số thuế ít một phần (nhưng Trấn Man gần Phụng Hoá lại có nạp tiền giấy). Tuy nhiên, nhìn chung, tỉ lệ tiền đồng phải nạp cao và đến tuyệt đối như thế dù sao cũng chứng tỏ dân còn giữ tiền đồng đến mức có thể chịu đựng được. Điều dễ hiểu, là sản phẩm nghề cá phần lớn tiêu thụ trong vùng, không có tầm mức chuyển dịch rộng rãi như các món hàng khác của giới thương buôn thâu tóm (cá mắm chẳng hạn đi xa lại thuộc giới thương nhân).

Tất cả chứng tỏ rằng tiền giấy dù là do ngoại bang áp đặt để đồng nhất với hệ thống kinh tế của đế quốc, nhưng cũng chỉ tìm được vị trí đúng của mình theo tình thế mới trong sinh hoạt của Đại Việt khi còn nhường một lãnh vực cho tiền đồng hoạt động. Tình thế lại sẽ đổi khác đi sau năm 1428 để người ta trở về với khuôn khổ trước 1396.

Sự tranh giành vị thế của tiền giấy, tiền đồng sau ngày độc lập.

Cuộc tranh chấp được đưa ra công khai với tờ chiếu ngày 5 tháng 7 năm Kỉ dậu (4-8-1429) ra lệnh cho các quan họp bàn về tiền pháp: nên theo chế độ tiền giấy hay dùng tiền đồng? Tờ chiếu tuy ngắn nhưng cũng cho ta thấy sự khủng hoảng đương thời về tình trạng hiếm hoi tiền tệ và sự phân vân lựa chọn đường hướng giải quyết trong đó uy thế đã nghiêng về một phía.

Thực ra, tiền đồng đã chính thức trở lại thị trường trao đổi trong thời thuộc Minh như ta đã thấy. Tiền thông dụng trước cải cách 1396 không còn bao nhiêu, "trăm phần chỉ còn được một phần", vì bị "họ Hồ tiêu hủy" -- để đúc vũ khí, còn lại chứa trong kho bị người Minh lấy đi -- nhưng một bộ phận nhỏ cũng đã xuất hiện lại sau khi cất giấu hay nhờ giao thương mà có. Trong tình trạng đó, ta hiểu tại sao có lò đúc trộm ở Xương Giang (1419) -- và chắc còn nhiều nơi khác nữa.

Tiền đồng của quân khởi nghĩa Lê Ngã đúc vào mùa thu 1420, và của quân Lam Sơn có lẽ vào cuối năm 1426, nhưng đến cuối năm 1427 mới phổ biến. Sử không nói đến tên tiền này, nhưng theo thông lệ, và dựa theo ý đồ chính trị đương thời, ta biết chắc là tiền đề tên Thiên Khánh (mẫu còn lại là: *Thiên Khánh thông bảo* -- đọc chéo), niên hiệu của Trần Cảo, di duệ của họ Trần được Lê Lợi cho lập lên để "tạm xong việc nhất thì" mà đối phó với thành phần quyến luyến cựu trào trong nước và để ứng phó với đòi hỏi của nhà Minh và "rửa mặt" cho họ một khi cuộc chiến đấu thành công.

Việc đúc tiền chỉ đơn thuần là một tác động chính trị -- bằng chứng rõ rệt ở chỗ tiền đúc đã lâu, đến lúc hoà hội với Vương Thông gần có kết quả mới tung ra. Tiền không nhằm mục đích lưu thông nên hẳn là ít, nhưng dù sao đây cũng là một bước đầu của chính quyền mới đã vượt qua để trở lại truyền thống, để thỏa mãn khuynh hướng chống đối cải cách của họ Hồ, sự chống đối càng đậm nét hơn vì nỗi khổ nhục phải chịu trong thời ngoại thuộc -- bởi họ Hồ "chính sự phiền hà" nên "giặc Minh rình hở" xâm lăng.

Quân Vương Thông rút lui, tiền giấy của Minh cũng thất thế theo -- tiền giấy được bảo đảm bằng quyền lực trước hết chứ không phải bằng chất lượng. Cho nên, tiền hiếm càng thấy rõ. Cuộc kiểm kê tài sản trong nước thi hành ngày 22 tháng 12 Mậu thân (1-1429) trong đó có việc *kiểm kê tiền* cho triều đình nhà Lê những con số khẳng định điều mà tờ chiếu hơn 1/2 năm sau thú nhận: "việc quân, việc nước đều thiếu (tiền) dùng". Con bù nhìn Trần Cảo mất hết tác dụng trong giai đoạn mới nên phải bị loại trừ (26-1-1428).

Niên hiệu Thuận Thiên (bắt đầu từ 18-4-1428) là dịp để Thuận Thiên *nguyên bảo* ra đời (3). Tình trạng hiếm tiền hiện rõ trong cách đánh sụt số lượng đơn vị trong một quan. Sử quan có hiểu lí do hay không cũng đã làm một sự so sánh kín đáo: trong khi nói tiền Thuận Thiên chỉ có 500 đơn vị đã được tính là 1 quan, thì họ cũng nhắc chuyện năm 1226 con số trên lên tới 690/700 -- nhưng họ không nhắc rằng trong thời thuộc Minh vừa qua 1000 đơn vị mới đủ 1 quan.

Nhưng trong thời gian qua đã có cả một thế hệ sử dụng tiền giấy. Sự quá khích của Hồ Quí Li đã được những năm dùng lẫn lộn đồng, giấy xóa bớt những chống đối - cùng quá khích. Vào đầu năm 1429, Thuận Thiên *nguyên bảo* ra đời vẫn không giải quyết được nạn hiếm tiền. Do đó, người ta lại thấy rõ khía cạnh khả thủ của tiền giấy. Một sự xoay chiều chẳng có gì khiến người ta xấu hổ: vào thập kỷ 90 của thế kỉ trước, Hồ Quí Li đã chẳng giải quyết bằng biện pháp tiền giấy đó sao? Cho nên, phe tiền giấy thấy có điều kiện để mạnh dạn "dâng thơ trình bày xin lấy tiền giấy thay cho tiền đồng". Qua tờ chiếu, ta thấy sự phân vân một lúc của người "chỉ huy" trước luận cứ của phe tiền giấy -- cũng nấp bóng cổ nhân, truyền thống để đem phần phải về mình: "ngày xưa đã có dùng vàng, bạc, da, lụa, tiền, giấy cùng thay đổi cho nhau được."

Sử ký im lặng về kết quả buổi họp thượng tuần tháng 7 năm Kỉ dậu đó. Nhưng sự im lặng cũng có ý nghĩa của nó: các sự kiện về sau đã nói lên quyết định sử dụng tiền đồng, huống nữa, tờ chiếu cũng lộ ý định thiên về phe này.

Nước ta vốn sản xuất đồng... Tiền giấy là thứ vô dụng mà lưu hành hữu dụng trong dân, thực không phải là ý yêu dân dùng của...! tờ chiếu đã mở đường ưu thế cho một phe. Tờ chiếu tháng 7 năm sau (1430), tờ nhắc lại "lệnh bảo sao", cho là một trong hai tội danh đích xác của họ Hồ "dùng trí gian để bức hiếp dân". Hồ Quí Li thất bại nên trở thành tội nhân của lịch sử, tội lại nặng hơn vì một cải cách của ông lại được kẻ xâm lăng tiếp nối -- tuy không phải vì yêu thích ông mà vì lí do nằm trong bản thân tổ chức chính quyền của họ.

Thời độc lập nằm trong khuynh hướng thắng thế của lực lượng bảo thủ. Những người dính líu với họ Trần thừa hưởng trình độ kiến thức cao cấp của tông tộc cầm quyền cũ, những người vùng đất "Kinh lộ" hưởng sự giao tiếp rộng rãi, trở thành đầu mối, nguy hiểm (ngoài sự dư thừa tai hại của bản thân trong khi người Minh cứ đòi con cháu họ Trần): *Trần* Nguyên Mãn vừa bị giết 2 tháng trước hội nghị về tiền, Phạm văn Xảo (mà trong một cuộc hội kiến chung với Minh đã được mang tên *Trần* Xảo) ngã gục đầu năm 1431, Nguyễn Trãi thoát chết trong những đợt thanh trừng, về sau đã tìm cách đưa người thân vào tìm chỗ dựa nơi cung đình, cũng phải rụt rè trước đám tôn thất võ biền mới của vùng rừng núi Lam Sơn quen đánh giá vật dụng bằng chất kim loại (họ ùa nhau đi lấy vàng ở bến Đông (?) năm 1429), chứ không phải bằng "thứ vô dụng", giấy -- dù là giấy có vẽ hình. Chính quyền độc lập nổi lên -- ít ra là trong buổi ban đầu cũng khiến cắt đứt mọi đầu mối lưu thông có tầm xa với Trung quốc; tiền đồng trở thành phương tiện vừa đủ cho tầm mức hoạt động kinh tế nội địa.

Vì những điệu kiện khách quan phức tạp, sự đổi thay không quyết liệt và dứt khoát, nên ta không thấy có cấm lệnh đối với tiền giấy. Tiền đồng được coi như *chính thức* là vật trao đổi với sự bài bác chủ trương của Hồ Quí Li, với sự xuất hiện của đồng Thuận Thiên, và sau này, liên tục đến hơn một thế kỷ, là các đồng Thiệu Bình, Đại Bảo (Thái tông), Đại Hoà, Diên Minh (Nhân tông), Thiên Hưng (Nghi dân), Quang Thuận, Hồng Đức (Thánh tông)...

Nhưng rõ ràng còn dấu vết tiền giấy. Các sử quan đương thời đã quen mắt, quen tai, nên chăm chút ghi vào sách, không những chuyện vua Minh cho sứ Việt tiền giấy (các năm 1428, 1429, 1430, 1431) mà còn ghi cả chuyện cấp tiền giấy cho chính sứ bộ Trung quốc sang Việt nữa! "Cho bọn (La) Nhữ Kính tiền giấy về phí tổn đi đường", như vậy, họ có thể tiêu một phần loại tiền này ở Đại Việt -- chắc do lẽ đó mà sử quan ta chịu khó ghi chép. Cũng chẳng phải chỉ vì cái thế đang cầu cạnh Minh để Lê Lợi thế họ Trần mà Đại Việt chịu để dân nhận bảo sao. Cuối năm 1434, trưởng sứ bộ đi

Trung quốc lúc về "mua nhiều hàng hoá phương Bắc đến hơn 30 gánh", tiền mua hàng chắc nhiều hơn tiền vua Minh cho, càng không phải do gánh tiền đồng từ nước Việt sang, lại không phải do mang vàng, bạc đi theo. (Vàng bạc vua đang cần vét để đút lót người Minh). Tiền đó có phần chắc là tiền giấy lấy qua những hộ buôn bán lớn, đủ sức di chuyển liên vùng, ra ngoài biên giới. Vẫn còn một bộ phận dân nước sử dụng tiền giấy. Bộ phận này lấp chìm trong số hoạt động nông nghiệp, mãi đến khi có biến động giao tiếp lớn từ thế kỉ XVII, họ mới nổi lên qua một việc có liên quan đến vấn đề ta đang bàn đến: Năm 1721, họ Trịnh bán quan tước, *chịu nhận cả tiền đồng lẫn tiền giấy.*

Có điều, vì sự chuẩn nhận chính thức của chính quyền đối với tiền đồng, nên ta không biết gì nhiều về số phận các loại tiền giấy Minh, Thanh lạc loài ở Đại Việt này.

Tạ Chí Đại Trường

Chú thích trong bài:

(1) Nhận xét này thấy được rất rõ trong những trang sách của *Đại Việt sử kí toàn thư* về các năm Nghệ tông làm vua và thái thượng hoàng. Liên hệ tình cảm giữa họ Hồ và Trần Nghệ Tông tràn đầy trong hồi kí của Hồ Nguyên Trừng *(Nam ông mộng lục)* đoạn viết về "Nghệ vương" *(Thơ văn Lý—Trần, III, Hà Nội, 1978, 682-684).*

(2) Đối chiếu tạm với các tên đất thời gần đây (trước 1945) để có một ý niệm địa lí đại khái. *An Nam chí nguyên* dùng cả hai tên Thanh Hoá và Thanh Hoa không phân biệt để chỉ cùng một địa phương quen thuộc với ta.

(3) *Toàn thư,* III, 66 ghi: Thuận Thiên *thông bảo,* sai. Chuyện xảy ra sau ngày kiểm kê 2 tháng 12 âm lịch nói trên.

Thư mục :

1/ Dương Vũ Thanh — *Hoá tệ thiển thuyết — The Money.* Hương Cảng, 1973. Có hình tờ *tiền dẫn* hay *quan giao tử* của Bắc Tống (trang 44), *hội tử* của Nam Tống (tr.40), *Chí Nguyên thông hành bảo sao* của Nguyên trị giá 2 quan (tr.49).

Có hình chụp tờ *Đại Minh thông hành bảo sao* trong *The World Book Encyclopodia* 1973, số 13, mục Money, trang 593.

2/ *Đại Việt sử kí toàn thư,* I, II, III, IV, bản dịch Hà nội, 1967, gọi tắt *Toàn thư.*

3/ *Đại Việt sử kí toàn thư (phần tiếp—Ba tập)*—Tập I. *Bản kỉ tục biên bản dịch Hà nội, 1982.*

4/ Đinh Phúc Bảo — *Cổ tiền đại từ điển,* Đài Bắc, 1965. Sách viết về tiền kim khí nên không có ảnh tiền giấy mà chỉ có khảo tả: tập I, Tổng mục, 69b-70a; tập V, Hạ biên, 18b-21a.

5/ *Lê Quí Đôn toàn tập* — tập III — *Đại Việt thông sử* — bản dịch Hà nội, 1978.

6/ *Ngan Nam Tche Yuan (An Nam chí nguyên)* của Cao Hùng Trưng — E.Gaspardone giới thiệu, EFEO, Hanoi, 1932.

7/ Nguyễn Trãi — *Ức Trai tập* — tập thượng — bản dịch Sài gòn, 1971. Có in lại bản chữ Hán tờ chiếu 5 âm lịch (1429) ở trang 417.

Về tờ chiếu năm Canh Tuất (1430) răn các quan không được tham nhũng (có nhắc lệnh bảo sao), sách này (tr.337, 345) ghi tháng 7, *Đại Việt thông sử* (tr. 85) ghi 17-10. Nhưng có điều đáng chú ý là Lê Quí Đôn chép theo phép biên niên, kể chuyện trước đó ngày 24-6, sau đó là ngày 1-8, vậy tờ chiếu ra tháng 7 là đúng mà người sau đã chép sai (10-7 hay 17-7 chăng?).

Chú thích :

(a) Các sắc thuế bằng hiện vật: 1. Da chim trả; 2. Quạt giấy; Sơn sống; 4. Gạo hai mùa; 5. Tơ; 5. Vàng; 7. Bạc; 8. Muối; 9. Phèn; 10. Voi.
(1) Tờ 85 ghi "Tứ thiên tam *thập* nhị quán...", nghi là "Tứ thiên tam *bách* nhị quán...". Chúng ta tạm không quan tâm về sự sai lệch ở số lẻ.
(2) Con số chép lộn sang trang 85, lạc lõng giữa hai mục khác. Nếu không kể số lẻ thì số quan này đúng với số phải có, thiếu ở trang 86.
(3) Trang 87 ghi "Thất bách tứ thập quán...", nghi thiếu "nhị".
(4) Chép nhảy sang phần thuế bạc (thay vì đứng trước) trang 88.
(5) Trang 91 "ngũ bách bát thập nhị...", nghi là từ "ngũ bách nhị thập bát..." cho đúng với tổng số các thành phần tiền, sao.
(6) Chép lộn nơi đầu trang 91.
(7) Trang 91 chép "Tử thập quán...", nghi thiếu chữ "bát".
(8) Không thấy nói thu bằng sao hay tiền đồng.
(9) Trang 92, chép lộn sang hàng khác và ghi "Nhất bách thập nhị quá quán...", nghi là "Nhất bách thập quá thập nhị tứ văn mới sít sao với tổng số.
(10) Trang 93 viết "Nhị thập thất quán", nghi là "thất thập..."
(11) Trang 94 viết "Lục thập văn", nghi là "tam thập văn".
(12) Trang 94 "Nhị bách nhị thập quán", nghi là "nhị thập nhị quán".

TỶ LỆ TIỀN ĐỒNG, TIỀN GIẤY TRONG THUẾ NHÀ MINH THU Ở ĐẠI VIỆT

PHỦ - CHÂU	THUẾ BUÔN	THUẾ ĐÁNH CÁ
Giao Châu	0,07	0,43
Bắc Giang	0,19	1,60
Lạng Giang	0,04	0,43
Lạng Sơn	0,46	—
Tân An	0,14	1,00
Kiến Xương	—	0,28
Trấn Man	0,10	0,37
Phụng Hoá	1,01	toàn tiền đồng
Kiến Bình	toàn tiền đồng	1,03
Tam Giang	0.89	toàn tiền đồng
Tuyên Hoá	0,02	—
Thái Nguyên	0,20	—
Thanh Hoá	0,47	0,25
Quảng Uy	—	toàn tiền đồng
Gia Hưng	3.13	—
Qui Hoá	3,13	—

* Tỉ lệ đồng, giấy toàn quốc về thuế buôn (theo tổng kết của sách *An Nam chí nguyên)*: 0,13. Tỉ lệ theo tổng kết chi tiết ở bảng II: khoảng 0,15.
* Tỉ lệ đồng, giấy toàn quốc về thuế đánh cá (lấy từ các số liệu từng châu, phủ : 0,48.

Tập thơ tuyệt đẹp của tác giả "Em hiền như ma soeur"

THƠ NGUYỄN TẤT NHIÊN

Chuông Mơ

Phụ bản: Nguyễn Thị Hợp, Nguyễn Đồng, Nguyên Khai, Võ Đình, Tạ Tỵ

Nhà xuất bản VĂN NGHỆ

P.O. Box 2301. Westminster. CA, 92 683 USA
Phone : (714) 832 8445
Ngân, chi phiếu xin đề VĂN NGHỆ
Thư từ xin gửi cho Ông Võ Thắng Tiết

TẬP HỌP TỪ
AN NAM CHÍ NGUYÊN
TỜ 60-63

BẢNG I

CÁC ĐƠN VỊ HÀNH CHÍNH CƠ SỞ CỦA ĐẠI VIỆT CUỐI THẾ KỶ XIV, ĐẦU THẾ KỶ XV.

PHỦ - CHÂU	XÃ	THÔN	PHƯỜNG	HƯƠNG	CHỢ	PHỐ	TRANG	SÁCH	CÁC DANH XƯNG KHÁC
* *Phủ :*									
Giao Châu	442	7	29	—	38	4	—	—	Bãi sông (汀) : 8
Thái Nguyên	159	—	—	—	1	1	31	—	Địa (土也) ? : 7
Thanh Hoá	325	2	—	—	3	5	9	127	Chầm(沈): 3, Trĩ (山寺): 2
Bắc Giang	241	—	—	—	19	7	—	—	Mang (忙) : 18
Lạng Giang	217	—	—	—	17	7	—	—	
Lạng Sơn	11	121	4	—	2	3	—	—	Động (洞) : 30.
Tân An	355	—	—	—	1	1	—	—	
Kiến Xương	76	—	4	—	7	—	—	—	
Trấn Man	82	—	—	—	6	—	—	—	
Phụng Hoá	81	1	—	—	2	—	—	—	

Kiến Bình	97	—	4	—	12	4	—	—	
Tam Giang	155	—	—	—	12	4	—	—	
Tuyên Hoá	58	—	3	—	1	—	21	—	
Nghệ An	101	—	—	—	—	—	2	62	
Tân Bình	37	—	—	—	—	—	—	—	
Thuận Hoá	79	—	—	—	—	—	—	—	
* *Châu :*									
Quảng Uy	5	—	—	5	—	5	—	27	
Gia Hưng	—	—	—	—	—	—	—	27	
Qui Hoá	—	4	—	4	—	—	18	10	Lộ (路): 2, Trường (場): 1
Ninh Hoá	—	—	—	4	1	—	—	—	Trại (寨): 11, La (羅): 2
Diên	13	—	—	—	—	—	—	—	
* *Tổng cộng*	*2534*	*135*	*44*	*9*	*122*	*41*	*81*	*257*	

Ngoài ra còn có các danh xưng khác ghi trong sách: khuếch (廓) chắc là đất khai khẩn, Khuê (圭) không hiểu sao không thấy ghi trong thống kê. Phần "châu huyện trực thuộc" (tr. 34-36) chép thiếu sót, nhưng có chỗ chi li hơn. Cao Hùng Trưng đã sử dụng bảng danh sách như ở đây, ngay cả lúc nói về diễn biến trong thời gian cai trị (mục "Phố xá" *trạm chuyển công văn*), mục "cống phú" — *thuế*, trong bài này).

AN NAM CHÍ NGUYÊN
TỜ 82-100

BẢNG II

THUẾ NGƯỜI MINH
THU BẰNG TIỀN ĐỒNG VÀ TIỀN GIẤY Ở ĐẠI VIỆT NĂM 1417.

ĐỊA PHƯƠNG	THUẾ BUÔN			THUẾ ĐÁNH CÁ			Các thứ thuế khác Nhà quan thuê đất (bảo sao)	Lò gạch ngói (tiền đồng)	
	Tổng số (quan)	Tiền đồng (quan)	Bảo sao (quan)	Tổng số (quan)	Tiền đồng (quan)	Bảo sao (quan)			
* *Phủ :*									
Giao Châu .	13,987,5	973,300	13,014,2	6,160,4	1,857,280	4,302,220	132,015q		1-2-3-4-5
Bắc Giang .	5,054,253	801,465(2)	4,253,000	985,540	611,940	373,600	—	—	1-2-4-5
Lạng Giang	5,072,700	215,600	4,857,100	1,064	321,700	742,300(3)	10q	28q	1-2-4-5
Lạng Sơn ..	117,400	37,400(4)	80(4)	—	—	—	—	—	6-7
Tân An	6,102,504	753,218	5,349,200	608,420	304,462	303,960	7,200đ	—	1-2-4-5-8
Kiến Xương .	—	—	—	2,414,200	524,600	1,889,600	26,660s	40,200q	1-2-4-5-8-9
Trấn Man ..	528(5)	48(6)	80	66	19	48(7)	102q		4-5-8-9
Phụng Hoá	224,454	114,440	110,020	60	60	—	4,500đ(8)	—	1-4-5-8
Kiến Bình ..	95,875	95,875	—	151,600	77,300(10)	74,400	114q	—	1-4-5-8
Tam Giang	471,374(11)	222,039(12)	249,3350	80,221	80,221	—	13,200q(12b)	—	1-2-3-4-5
							50q (đồng sao?	—	

Tuyên Hoá	824,722	21,552(13)	803,170(14)	—	—	—	44q(15)	—	3-4-5-7
Thái Nguyên	211,977	35,977	176	—	—	—	—	—	4-6-7
Thanh Hoá	1,505,516	483,596(16)	1,022(17)	955(18)	191	764	—	—	4-5-6-8
Nghệ An	—	—	—	—	—	—	80q	—	4-5-6-8-10
Tân Bình ...	—	—	—	—	—	—	10q	—	4-5
Thuận Hoá	—	—	—	—	—	—	—	—	4
* *Châu :*									
Quảng Uy ..	43	?	?	31	31	—	—	—	4-5
Gia Hưng ..	670,750	508,250(19)	162,500(19)	—	—	—	—	—	4-5
Qui Hoá (20)	870,750	508,250	162,500	—	—	—	—	—	4-5
Ninh Hoá ..	—	—	—	—	—	—	—	—	4-5
Diễn	—	—	—	—	—	—	—	—	4-8
** Toàn quốc (21)*	*34,461,617*	*3,902,556*	*3,902,556*	*12,576,381*	*4,078,103*	*8,494,080*	*615,515q*	*68q*	

Nguyễn Phước Nguyên

Hàng Rào.

Tự dưng mà có một niềm vui hoang mang trong lòng khi tôi nhìn Du đang ngồi trước mặt mình. Hoàng Trường Du. Du của mười tám năm về trước, một đứa bé chưa đầy tám tuổi mồ côi lang thang bên vỉa hè của thành phố Nha Trang được ba mẹ nuôi người Thụy Điển đem về chung sống. Du của những tháng ngày cách đây gần một năm đã sống cuồng hoang phung phí khi được biết mình mang bệnh ung thư máu sau một lần ngã bệnh mà bác sĩ lúc đó chỉ cho là ba tháng để sống. Du của đôi tay trên những phím dương cầm sắp là thủ khoa của trường Quốc Gia Âm Nhạc tại Paris đã bỏ ngang khi hay tin mình bị bệnh để lao đầu vào rượu đêm thuốc sáng. Sau một lần tình cờ gặp gỡ và quen nhau trong một quán rượu, Du đã nghe lời khuyên của tôi qua làm việc thiện nguyện ở trại tị nạn hẻo lánh ven biên giới của Thái Lan và Việt Nam. Bây giờ Du đang ngồi trước tôi, sáu tháng sau lần cuối cùng gặp gỡ. Du với vẻ mặt an thường và bình lặng. Ở Du, tôi thấy được nét vui tươi thật đơn thuần và hạnh phúc. Du qua thăm tôi trong chuyến đi qua làm việc thiện nguyện ở Trại Cấm Chimawan tại Hồng Kông của tôi. Tôi hỏi:

— Mày còn chơi piano không ?

— Hết rồi.

— Nhưng nếu tao muốn nghe mày chơi, thì chừng nào mày có thể chơi cho tao nghe?

— Bất cứ lúc nào mày muốn.

— Lúc gần nhất ?

— Ngày mai.

— Sức khoẻ mày ra sao, hả Du ?

— Tao còn sống đến hôm nay cũng là chuyện lạ.

— Vì ăn uống điều độ phải không?

— Vì vui.

Rồi Du đứng dậy bước về phòng ngủ và đặt lưng lên chiếc

giường tôi kê riêng ra cho Du. Tôi ngạc nhiên với lối trả lời ngắn gọn gần như cộc lốc của Du, rồi lại thêm ngạc nhiên với chính mình khi thấy tôi lại vui hơn thay vì bực mình vì lối trả lời của thằng bạn mình. Đem hai tách trà hai đứa vừa uống vào nhà bếp rửa xong, tôi vươn vai bước về phòng ngủ. Và tôi thay đồ trong bóng tối. Vì lúc đó Du đã ngủ thật say.

*
* *

*K*hi thấy Du và tôi bước vào cổng trại cấm các em bé chạy ùa ra ôm chầm lấy chúng tôi. Miệng đứa nào cũng reo vang giữa tiếng cười nắt nẻ:

— Thầy Nhân đến ! Có thầy mới nữa !

— Good morning teacher ! How are you ?

— Thầy, bữa nay cho thi một đến hai mươi bằng tiếng Anh nghe thầy.

— Thầy, thằng Dũng hôm qua đánh lộn với thằng Minh. Chút thầy phạt tụi nó nghe thầy.

Tôi ngó qua Du. Lúc đó Du cũng như tôi, quay cuồng với những vòng tay quấn quít nhỏ bé ôm chầm lấy tay, đùi hai đứa chúng tôi. Các em tíu tít như bầy chim buổi sáng. Du ngó qua tôi với nét tươi cười trên mắt, trên môi trong khi tay xoa đầu đứa nầy, tay vuốt má đứa kia. Chúng tôi bước về phía lớp học với các em bước theo chung quanh thật ồn ào và tung tăng hớn hở. Giữa những tiếng cười của các em, Du quay qua hỏi tôi:

— Mày có nhớ tao hứa sẽ chơi nhạc cho mày nghe bữa nay không Nhân?

— Ừ, chừng nào đây ?

Du đưa tay chỉ các em bé đang vui đùa chung quanh chúng tôi và hỏi:

— Mày nghe gì không ?

— Có.

— Nghe gì ?

— Tiếng con nít cười.

— Mày thấy vui không ?

— Vui chứ.

— Nhạc đó, Nhân.

— Nhưng mày nói là mày sẽ chơi cho tao nghe mà.

— Có phải là mày và tao đang chơi nhạc cho nhau nghe không, hả Nhân?

— Cho các em nữa phải không Du ?

— Và từ đó, cho mình với niềm vui của các em.

— Tao hiểu ý mày.

— Mình hiểu nhau đó, Nhân a.

— Cám nhau, Du.

— Ừ, cảm nhau.

Và chúng tôi cùng bước với các em về lớp học trong khung viên trại cấm Chimawan với niềm vui trong tim. Và trong nhau.

*
* *

Xua tay từ chối điếu thuốc tôi mời, Du hỏi:

— Dạo này mày còn viết không Nhân ?

— Thỉnh thoảng.

— Khi nào.

— Khi có gì cần để nói.

— Với ai.

— Với chính mình.

— Mày cắt nghĩa tao nghe đi Nhân.

— Giản dị lắm. Mày thấy trong giới văn chương cũng như âm nhạc có đại khái ba loại người chứ.

— Tại sao là ba ?

— Một là viết vì đó là nghề. Hai là những người viết vì đó là một cái nghiệp. Ba là những người như tao, viết những gì của mình, cho một cái gì mà tao muốn tạm gọi trong ngoặc kép là chung.

— Mày cho thí dụ đi.

— Mày nhìn vào giới văn chương cũng như âm nhạc đi Du. Mày thấy những người chơi nhạc hoặc viết để kiếm tiền hay kiếm tiền ở hình thức thương mại và quảng cáo. Họ là những người xem nghệ thuật là nghề. Có những người khác không chơi nhạc không được, không viết không được — dù đói, dù nghèo vẫn phục vụ nghệ thuật. Họ sống cho nghệ thuật bằng cả một sự đam mê chết sống. Đó là những người mà nghệ thuật là một cái nghiệp, cái nợ trời đã ban cho. (Ở đây tao không muốn bàn đến tài viết thật sự của họ vì mình không đủ thẩm quyền để phê phán. Nói cho cùng mà nghe, tao cũng không biết ai mới đủ có thẩm quyền để phê phán. Nhất là cùng một giới phê phán lẫn nhau.)

— Còn mày.

— Tao viết cũng như mày chơi nhạc.

— Cho những điều trong mình mà vui khi chia được với một số chung ít ỏi.

— Ừ.

— Nhân nè, hiện giờ mày đang tìm đọc những gì văn chương.

— Tao cũng không rõ tao muốn đọc gì nữa rồi, Du à. Nhất là phải tìm để đọc. Hết tìm rồi. Chỉ có điều tao... mơ hồ nhận thức ra. Là hình như dạo sau nầy tao thương một bài thơ quê hương của một em bé Việt Nam tập tành làm thơ tiếng Việt hơn là cả một

cuốn thơ về tình yêu hay cuộc sống của bất cứ nhà thơ nào Tây, Tàu hay Việt — dù cho họ có thật sự là thiên tài hay đa tài gì đi nữa.

— Nhân à.

— Gì ?

— Có lẽ mày nói đúng. Mày viết văn, làm thơ như tao chơi nhạc vậy.

— Có lẽ.

— Tao thấy điều này, Nhân à.

— Điều gì.

— Là tuổi trẻ tụi mình có một khuyết điểm là khi nghe hay được những người đi trước khen thưởng, thật ra chỉ để khuyến khích, rồi tự cho là mình hay, mình giỏi mà quên đi rằng mình chỉ mới bắt đầu. Lời khen, nhất là của đàn anh, chỉ là công nhận mình bắt đầu vững hơn những người khác. Thế thôi. Được khen rồi tự cho mình là cả trời văn chương, cả trời âm nhạc rồi viết những điều đi dạy dỗ người khác thật khơi khơi. Tao hồi đó cũng vậy đó Nhân.

— Còn bây giờ. Mày vượt qua chưa Du ?

— Tao không biết. Không cần biết nữa. Vì không còn thấy "nó" nữa để vượt qua.

— Tao hiểu mày, Du à.

— Hiểu sao.

— Người khác có thể chơi nhạc hay hơn mày, viết hay hơn tao. Chỉ có khác là tụi mình sống những nốt nhạc mình muốn chơi, sống những câu thơ mình cần viết. Cho mình. Mà niềm vui là khi sống được như vậy mình còn làm được cho nhữnnguời khác kém may mắn hơn mình vui lây. Dù chỉ trong tích tắc của thời gian.

— Mày có nghĩ là tụi mình đang khen nhau không Nhân?

— Không, tao nghĩ tụi mình đang an ủi nhau thì đúng hơn.

— Vì sao ?

— Vì hiện giờ chỉ có tao và mày ngồi đây nói chuyện.

Chợt có tiếng gọi lần sau cùng cho hành khách lên máy bay về Thái Lan. Du đứng dậy bắt tay tôi thật chặt và nói:

— Ít nhất tao biết mình không còn cô đơn nữa, sau chuyến đi nầy.

— Tao cũng vậy.

— Mày ở lại mạnh giỏi nghe Nhân. Nhớ, mình qua đây là để đi tìm giấc ngủ yên cho cái tâm của mình.

— Mày về Thái Lan cũng vậy. Và cũng nhớ, tất cả những gì mình đang làm ở đây chỉ là những bài nhạc chơi chưa xong, những bài thơ chưa làm trọn.

— Cả đời mới trọn, phải không mày Nhân ?

— Ừ, cả đời.

— Thôi, tao đi.

— Ừ. Mày... về.

Rồi tôi đứng nhìn theo Du cho tới khi khuất sau hành lang ra phi cơ. Và tôi biết nếu ngay hôm nay thằng bạn tôi chết đi vì bệnh hay vì tai nạn gì đi nữa, nó vẫn hài lòng. Vì nó đã sống. Đang sống. Biết mình đang sống. Và biết cuộc sống của nó bây giờ có ý nghĩa. Cho nó. Cho hai đứa chúng tôi. Và một số ít người vẫn còn sống âm thầm sau một hàng rào trại cấm ở rải rác quanh đây, hay ở một nơi gọi là quê mẹ cũng với một hàng rào khác khắt nghiệt hơn. Và hàng rào của cuộc sống họ đã trở thành những hàng rào của tâm linh của những người như Du. Chỉ khác là họ muốn thoát ra. Mà Du thì muốn phá đi.

NGUYỄN PHƯỚC NGUYÊN
Chimawan, 2/1/88

CHIA BUỒN

Vô cùng đau xót hay tin :

Cụ Bà TẠ THỊ VỊ

Thân mẫu của nhà thơ Trịnh Y Thư vừa mãn phần tại Sài Gòn Việt Nam, hưởng thọ 73 tuổi.

Chúng tôi xin thành thật chia buồn cùng anh Trịnh Y Thư và xin cầu nguyện hương hồn Cụ Bà sớm tiêu diêu Miền Cực Lạc.

Phạm Quốc Bảo, Trần Huy Bích, Nguyên Khai, Nguyễn Xuân Hoàng, Cao Xuân Huy, Đỗ Phương Khanh, Vũ Thùy Hạnh, Viên Linh, Nguyễn Mộng Giác, Hoàng Khởi Phong, Bùi Vĩnh Phúc, Từ Mẫn Võ Thắng Tiết, Nhật Tiến, Nguyễn Đức Quang, Nguyễn Ý Thuần, Nguyễn Thị Thế, Nguyễn Mạnh Trinh, Đỗ Ngọc Yến.

Vũ Đăng Khoa

Bước Chân Năm Cũ

Cái không khí cuối năm ở nơi đây có vẻ gì thật là vô duyên. Vô duyên ở chỗ người ta cứ phải trưng cây Noel trong khi ngoài trời trên 30 độ. Ừ thì thành phố cũng có vẻ sáng sủa hơn, những món hàng được trưng bày đẹp hơn, giá trị hơn, và người người mua sắm cũng tấp nập hơn. Ban đêm đèn đuốc cũng có vẻ gì khác thường, dường như là sáng hơn và nhiều màu hơn thì phải.

Cuối năm, ông mặt trời làm như cũng xôn xao lắm. Mãi đến 9 giờ đêm mới chịu cất bước nhường chỗ cho ban đêm. Những hôm ngày rằm mặt trời và mặt trăng cứ gầm gừ nhau giữa trời, chẳng ai chịu nhường bước cho ai.

Cứ mỗi cuối năm người ta lại phải thay đổi giờ khắc. Kim đồng hồ được vặn tăng thêm một tiếng.

Nhịp điệu cuối năm cứ đều hòa như thế và trên đài, trên ti-vi họ cứ nhắc nhở mọi người về dấu hiệu của cuối năm nhưng Khải vẫn cảm thấy đột ngột và hụt hẫng. Đêm qua chàng đi ngủ sớm hơn mọi ngày, vậy mà sáng ra vẫn dậy muộn. Dường như trước khi tỉnh hẳn, đồng hồ báo thức đã reo và chàng đã một lần đưa tay vói tắt.

Sự dậy muộn sáng nay vẫn không làm Khải cuống quít lo sợ một điều gì. Chàng vào phòng tắm vặn nước. Những tia nước ấm từ vòi bông sen làm chàng dễ chịu và tỉnh táo. Bỗng dưng chàng lại nghĩ đến những chiếc nhà tắm mà chàng đã dự phần.

Ở một nơi xa xôi, nơi có căn nhà năm gian cũ kỷ, trước cửa có cây phượng già chưa một lần nở hoa trái mùa. Nơi có cha, mẹ, anh em và những mảnh đời nho nhỏ của chàng. Nơi ấy, đã nhiều lần chàng xối những gáo nước lạnh trên đầu. Những gáo nước mát tươi từ giếng sau nhà, được tích trong lu sành với nhiều mảng rêu xanh; làm chàng tỉnh táo và khỏe khoắn tột cùng. Đến những hôm ở trại tị nạn Hồng kông. Cũng một việc tắm. Nhà tắm ở ngay giữa trời, người người xếp hàng trước ống nước bắc ngang lưng quần

để được tắm. Buổi trưa trời nóng, chàng đã đứng tắm như thế để xoa dịu vết thương tị nạn mà chàng đang cưu mang. Rồi những hình ảnh của một nhà tắm ở trại tù cải tạo cộng sản mà bạn bè chàng đã chịu đựng. Những sô nước bẩn mang theo mùi cứt đái được xối trên đầu, trên mặt trên những thân thể ghẻ lở và gầy đói ấy.

Dường như cái nhà tắm là nơi để cho con người phân biệt về đời sống của nhau. Đôi khi sự sạch sẽ của chàng, chàng lại cảm thấy là một điều tội lỗi.

*
* *

Ở đây, đời sống vốn đã hối hả, trong những ngày cuối năm, nhịp sống lại trôi với tốc độ nhanh hơn, trông cứ như cuốn phim được cho chạy nhanh trên màn ảnh. Dường như ai ra đường đều giống như phải chạy đua. Chạy để bắt kịp chuyến xe điện, xe lửa, chạy để bắt cho kịp cầu thang máy, chạy để ăn buổi trưa, chạy để mua sắm vội vàng một vài món gì đó trong giờ nghỉ trưa một tiếng.

Khải không vội, nhưng chàng vẫn cảm thấy mệt nhoài trong mức độ điều hòa của chàng. Sáng tắm, lên xe, vào thang máy, đến phòng. Ăn trưa vội vàng qua loa ở đâu đó, đi dạo, vào phòng. Tan sở lại lên xe, về nhà, ăn chiều, đọc báo,xem tin, nghe nhạc, đi ngủ. Để rồi, ngày hôm sau tất cả những thứ tự đó lại được lập lại; và ngày này qua ngày khác, đều đều, đều đều như con ốc sên bò từ một góc vườn sang một góc kế rồi trở lại ngăn góc đầu tiên. Với nhịp độ đều hòa ấy Khải cũng chưa bao giờ thắc mắc rằng tại sao chàng lại nằm trong sự đều hòa đó.

Khải nhận việc ở chỗ làm mới này chỉ hơn bốn tháng. Sự phỏng định về thời gian làm việc ở đó chỉ được chàng nhận biết qua lần ông giám đốc gọi riêng vào phòng báo rằng chàng được tăng lương. Lần ấy chàng tự hỏi tại sao chàng được tăng lương, phải chăng chàng đã là kẻ làm công hữu dụng?

Dường như lần đầu tiên chàng nghĩ đến thân phận của mình, một kẻ tị nạn tha hương. Đó là lần làm chàng dằn vặt, đau nhức nhất. Người họa viên làm công tra sáu tháng hôm ấy đột nhiên nói đùa:

"Chúng ta ở đây làm gì? Tại sao chúng ta làm việc ở đây? Gần tới ngày lương rồi quý vị ạ!"

Và chàng cảm thấy sững sờ. Chàng nói ngay sau lời hắn:

"Đúng ra câu này phải để tôi nói, Peter ạ! Tại sao tôi ở đây? Tôi ở đây để làm được gì? Bên kia bờ đại dương mới là nhà của tôi. Khi mà con người chơi ván bài sống chết thì đồng tiền sẽ chẳng mang một giá trị cỏn con nào cả!"

Peter có vẻ ngạc nhiên. Hắn tưởng rằng Khải đã giận. Mấy

người đồng nghiệp cũng nghĩ rằng chàng bị chạm tự ái sau câu nói đùa của Peter. Mọi người trách Peter và Peter phải nói lời xin lỗi.

Thật ra chàng không hiểu tại sao chàng lại buông những lời ấy. Dường như những tiềm ẩn trong lòng chàng muốn bộc thoát và câu nói của Peter là một sự mở ngỏ. Chàng không tỏ vẻ gì giận dỗi.

Sau lần ấy những chiều thứ sáu mọi người nán lại trò chuyện và họ hỏi han chàng nhiều hơn và tỏ ra thông cảm với chàng.

*
* *

Khải đến sở trễ gần một tiếng. Chàng là người đến trễ nhất, và sự đến trễ của chàng cũng không gây một sự chú ý nào cho cả mọi người.

Từ ngày học xong, đi làm được gần hai năm Khải vẫn cảm thấy chưa hài lòng. Dường như chàng vẫn cảm thấy có sự thiếu thốn gì đó ở bản thân mình.

Những năm đi học cực nhọc, ngày học tối chạy bồi ở nhà hàng, cuối tuần bán vải cho một tiệm Việt Nam. Con người lúc nào cũng bận rộn Khải không có thì giờ để suy nghĩ những việc khác. Bây giờ đi làm ngày tám tiếng, thì giờ trống trải của những buổi tối, những cuối tuần làm chàng chơi vơi. Những lúc ngồi ở nhà trong bốn bức tường Khải thường cảm thấy như mình đang bị giam hãm ở đây. Có khi Khải lại nghĩ, chàng chỉ là người khách trọ ở trong căn phòng này, chàng là người khách trọ trong xã hội này. Trong khu chung cư chàng ở khoảng sáu gia đình mà chàng đếm kỹ có bốn gia đình chàng chưa bao giờ thấy mặt. Ở đây từ người đến cảnh tất cả đều thờ ơ hững hờ.

Những ngày cuối năm , công việc ở sở cũng dồn dập. Những dự án phải hoàn tất. Có khi đương làm việc này phải bỏ ngang vì công việc khác cần phải hoàn tất gấp gáp. Ngày thường Khải im lặng làm việc. Chàng như một con tằm nhả tơ đều đặn trong tám tiếng làm việc ấy. Những lúc công việc đè nặng chàng lại cần im lặng hơn. Đầu óc như căng ra ở một độ căng thẳng nhất.

Buổi trưa, người kỹ sư già đưa cho Khải một bản vẽ cũ bảo rằng rất có thể chàng cần đến. Khải nhìn bản vẽ đã úa màu. Đột nhiên chàng như muốn reo lên.

"Bản vẽ này cách đây mười năm rồi đó William"

Ông ta cười .

"Ừ, lâu lắm rồi"

Chàng hỏi:

"Mười năm. Vậy chứ ông có nhớ mười năm trước ông làm gì không ?

Ông già suy nghĩ hồi lâu.

"Mười năm trước. Hình như tôi mua nhà thì phải. Đúng rồi, cũng vào tháng này tôi dọn nhà về khu Donvale đấy. Chắc chắn là như vậy!"

Khải hỏi sang người đồng nghiệp

"Allan, còn anh thì sao ?"

Allan cười xuề xòa.

"Tôi nói thật, trí nhớ của tôi là đồ bỏ. Tôi chẳng nhớ gì ở mười năm về trước. Ngay cả việc hôm qua, hôm nay tôi còn quên nữa. Anh không thấy tôi cứ hỏi hoài chiếc bóp của tôi đó sao?"

Ông già cười hề hề.

"Thằng Allan này đúng là vô tích sự".

"Còn anh?"

Khải nói ngay

"Mười năm trước ư? Cái con số 1977 đập vào mắt tôi như một chiếc đèn làm tôi tỉnh táo. Năm đó tôi mới học lớp 10 trung học. Lúc đó Cộng Sản đã chiếm hết miền Nam hai năm trước rồi. Có lẽ thời học sinh lớp 10 là lớp tôi yêu nhất. Tôi có rất nhiều câu hỏi trong đầu, tuổi lớn, trai gái, đất nước, chính trị, xã hội, giàu nghèo. Những câu hỏi mà không bao giờ tôi được trả lời ngay. Những câu hỏi mà hôm nay sau mười năm tôi mới được trả lời bằng những kinh nghiệm sống."

Ông già nhún vai

"Ừ thì ai cũng có những khoảng thời gian tốt đẹp và đều trải qua những ổ gà của đời sống. Bây giờ anh đã ở đây rồi, nên quên những điều hắc ám ấy đi".

Khải nghiêm trang

"Quên ư! Làm sao mà quên được. Ông thấy không, một chuyện nhỏ nhoi dọn về nhà mới ông còn nhớ cả tháng năm. Tôi còn gia đình, bè bạn và cả một quê hương ở bên kia đang oằn oại dưới bạo lực cộng sản, thì làm sao tôi quên. Ông hiểu không, ở bên kia mới là nhà."

Allan xoa dịu.

"Tôi hiểu, tôi hiểu. Tôi đã đọc những câu chuyện về người Do Thái trong Đệ Nhị Thế Chiến, cũng tương tự dân tộc anh ngày hôm nay thôi. Còn những nước ở Nam Phi, Nam Mỹ thì sao, cũng vậy. Cuộc đời hôm nay đôi khi không còn ý nghĩa gì cả. Tôi không hiểu mười năm sau thế hệ con cái của tôi chúng nó sẽ sống ra sao."

Rồi như để chấm dứt câu chuyện Allan nói to

"Trưa nay chúng ta ra quán chứ. Hôm nay trời nắng đẹp lắm."

*
* *

Dường như từ ngày sống ở đây Khải chưa bao giờ trông

mong năm mới. Những ngày Giáng Sinh, Tết là những dấu hiệu không vui, báo rằng chàng phải sống dun dủi ở đây được thêm một năm qua. Một năm, 365 ngày, 8,760 giờ, 525,600 phút, 31,536,000 giây trông mong của người thân ở bên kia đại dương. Trông mong một tin tức, trông mong một dấu hiệu đổi thay của cuộc sống. Cũng bằng ngần ấy con số, chàng ở bên này trông mong mỏi mòn tương tự. Những người đồng nghiệp trong sở họ về sum họp gia đình, ăn bữa trưa ở nhà cô cậu, ăn tối ở nhà cha mẹ, rồi đông đủ họ hàng kéo nhau đi cắm trại ở 1 vùng biển hay một vùng đồng quê nào đó. Riêng Khải, chàng không có một nơi nào để sum họp, không ngay cả một nơi đến chơi rồi đi. Nếu cuộc đời bình an của một con người ví như dòng sông hiền hòa thì cuộc đời của Khải hiện tại là một con sông không bao giờ được chảy.

Dường như đời sống ở đây trống trải quá, xa lạ quá đối với chàng. Khải không sống bằng quá khứ nhưng chàng sống với quá khứ, với kỷ niệm xa xôi, những mảnh đời nho nhỏ của chàng mà dấu vết ở mãi nơi xa vắng.

Đã nhiều lần trong bữa ăn, Khải đột nhiên bỏ dở khi nghĩ đến gia đình và bao nhiêu người đồng loại trong cảnh đói khổ đọa đày. Chàng như thấy mình nhỏ mọn, ích kỷ và ác độc chiếm đoạt những sung sướng ấm no ấy. Có lẽ chàng còn có một lương tâm để chẳng thể nào vui sướng khi mấy chục triệu sinh mạng thân thuộc đang kêu gào thảm thiết. Chỉ nghĩ đến thôi Khải đã tự cảm thấy xấu hổ huống chi phải trực tiếp lăn vào những cuộc vui chơi, nhảy nhót, hát hò thác loạn, ê hề

Có lần Khải hỏi người kỹ sư già trong sở rằng khi về già ông ta sẽ làm gì. Ông William chẳng cần suy nghĩ, đắn đo. Đại khái là ông sẽ làm một chuyến du lịch vòng quanh thế giới với người bạn đời, sau đó quanh quẩn ở nhà làm vườn trồng hoa và rất có thể ông sẽ siêng năng ngồi vào bàn giấy mỗi ngày vài tiếng để thực hiện một cuốn sách viết về cuộc đời của mình, để lại cho con cháu chúng nó xem. Riêng Khải, chàng không dám nghĩ đến điều già cỗi. Chàng sợ hãi điều ấy vô cùng. Nếu cuộc đời cứ trôi chảy mãi như thế này, chàng sẽ chết ở đây, trên xứ sở xa lạ này. Lúc ấy vong hồn chàng sẽ phải đi đâu nhỉ! Chắc chắn sẽ phải lang thang lạnh lẽo bơ vơ trong cuộc sống lạnh nhạt này. Và chàng nghĩ đến những ông cụ, bà cụ có lẽ sợ hãi điều cô đơn hơn là sự chết.

Ở khu chung cư Khải ở, người ta chừa một miếng đất trống để những người già trồng rau quả. Có lần Khải thấy ông Năm nhổ hết tất cả các loại rau trong khu vườn của mình, chất đống trong thùng rác. Hỏi ra, mới biết ông Năm nhổ hết để có đất trồng đợt rau mới. Lời ông than thật xúc động. "Buồn quá cháu ơi! Bác trồng cho vui vậy, chứ biết làm gì khác hơn". Chàng cũng không

biết phải an ủi ông cách nào. Có lúc chàng thấy ông đứng hàng giờ ở khu phố thị Việt Nam nhìn người người qua lại mua bán. Có lẽ so với Khải ông còn là người cô đơn hơn . Ông như một chiếc lá vàng mong mỏi khi rụng xuống được làm chất dinh dưỡng cho cây non, mà hoàn cảnh lại không cho phép ông làm được nhiệm vụ đó.

*
* *

Buổi chiều trời còn đang nắng quái, chợt tắt ngang. Mây đen vùn vụt kéo về từng mảng lớn che kín bầu trời. Mặc dù dự báo thời tiết cho hay là có mưa nhưng Khải vẫn cảm thấy có gì đột ngột. Tim chàng chợt se thắt như cái sự vụt đến, xẹt ngang của một đám mây che khuất khoảng ánh sáng mặt trời. Cơn mưa cuối năm buồn và lạnh. Khải giơ tay đẩy cánh cửa sổ hé mở. Lọn gió se lạnh lọt vào, bám quanh cườm tay, chảy xuôi len vào lồng ngực. Khải cho cuộn băng nhạc vào máy hát nhỏ trên bàn, ấn nút và chờ đợi tiếng xè xè phát ra. Tiếng xè xè làm chàng nhớ đến những âm thanh phát ra đều hòa của sợi dây xích xe đạp, xe xích lô, cùng những hơi thở gấp rút, vội vàng, tham lam ở một nơi nào đó.

Ở một nơi nào đó, có căn nhà nho nhỏ, với những làn khói xám dâng lên ban chiều ray rứt. Có khóm hoa màu vàng kiêu kỳ lay trong gió. Có chiếc xích đu cũ kỹ, đánh đưa mang theo thứ âm thanh kẽo kẹt của sắt rỉ sét va chạm. Có khung cửa sổ bạc màu, người con gái ngồi hong mái tóc dài ban trưa. Có thời gian chờ đợi, mong mỏi của tiếng dây sên xè xè từ đầu ngõ vọng vô khung cửa sổ.

Khải đốt điếu thuốc lá. Ngồi im chờ đợi một cơn mưa ban chiều. Cơn mưa đổ ập xuống không một sự sửa soạn. Những hạt mưa trĩu nặng rơi nhanh, đuổi bắt, đè lên những chiếc lá non dồn dập. Khải mỉm cười như sự hội ngộ mừng vui giữa một cặp tình nhân lâu ngày xa vắng, với màn mưa trắng xóa. Chàng lắng nghe tiếng rơi lộp độp của mưa như lắng nghe tiếng thanh trong của đôi guốc gỗ vang trên nền xi măng ngoài thềm, ở một nơi nào đó. Chàng lắng nghe, nhưng không nghe ra tiếng lộp độp của mưa rơi trên mái tôn trong cơn mưa buổi trưa oi ả. Chàng lắng nghe, nhưng không nghe tiếng chân dồn dập của những người bộ hành tìm một mái hiên trú ẩn, hoà chung với tiếng cười trong trẻo của đám con nít mừng vui trong màn mưa trắng xóa.

Khải dụi thuốc. Chàng quay số điện thoại gọi cho người bạn với một câu ngắn gọn "Tôi đến ông chơi" — và chàng khóa trái cửa, ra đi trong màn mưa trắng xóa như một dự định từ trước.

Khải vẫn thường ra đi trong những lần trời mưa trắng xóa. Cứ mỗi lần trời mưa là chàng phải đi. Đi như điều cần thiết. Đi như sự đòi hỏi của con tim. Đi như sự tìm bắt những điều mộng

mộng ảo ảo không có thực trong đời sống tạm bợ này. Thật ra thì Khải không có một điều gì đòi hỏi trong đời sống cõi tạm nơi đây.

Chàng được người bạn đón chào niềm nỡ? Người chàng thấm ướt từ những giọt mưa mà chàng vẫn cảm thấy chưa đủ, vì linh hồn chưa sũng ướt,

Lan thường trách chàng mỗi khi Khải đến thăm vào một chiều mưa. "Anh đi mưa kiểu đó có ngày bệnh nặng cho xem."

Chàng vẫn cười khì thích thú.

"Bệnh nặng thì có em ở cạnh hoài. Không dại gì mà không thích bệnh nặng."

Và Lan ném cho chàng cái lườm sắc bén.

Khải ngồi xuống ghế. Nói với bạn một câu gàn dở.

"Sao tôi lại đến đây. Mình nên đi đâu một tí."

Người bạn cũng biết rõ không thể làm gì khác hơn là thay quần áo đi đâu đó với chàng. Có khi là cuộc lãng du. Hai đứa lái xe đi ngót bốn mươi cây số lên núi. Ẩn núp trong một cái chòi BBQ nào đó ở khoảng đất cắm trại. Cũng có khi là một bữa ăn với chai tượu vang đỏ chót, chát lưỡi. Hoặc là một cuộc dạo biển lạnh căm căm.

Hẳn nhiên những lần đi như thế Khải biết rõ mình đi tìm cái gì. Đời sống ở đây có gì là ý nghĩa khi mình chỉ là một trục quay gần như rỉ sét trong một bộ máy khổng lồ. Đời sống ở đây vẫn hoàn toàn xa lạ — ăn được thứ người ngoại quốc ăn được, nói được hiểu được tiếng người, am hiểu tình hình xứ người đối với Khải vẫn chưa phải là một sự hội nhập đáng được hãnh diện. Đã bao lần Khải gặp phải những người già như bác Năm, qua đây đoàn tụ gia đình, chỉ trong thời gian ngắn đã bơ phờ như người mất trí. Chỉ cần trông thấy một cọng rau thơm, một bẹ cải xanh mà mừng rỡ như ôm hết cả trời đất vào lòng. Cái gì đã làm cho những người già trở nên phờ phạc và tâm hồn chết lịm. Cái gì đã làm cho những kẻ như chàng thèm thuồng một nơi để đến, để đi, để về. Cái gì làm cho chàng gượng sống vật vờ trên xã hội xa lạ này.

Đời sống hôm nay sẽ rẽ sang đâu. Sẽ để lại phần gì trong đời chàng. Cái xe, cái nhà, một mái ấm gia đình, vợ chồng con cái sung sướng ăn ngon mặc đẹp, rồi về già hưởng hưu trí từ số tiền đóng bảo hiểm hàng năm, sáng sáng chiều chiều tưới cây, trông trời, ngắm sao, cuối tuần con cháu đến thăm vài tiếng hoặc giả sẽ nán lại ăn một bữa cơm, rồi chấm hết. Thân xác sẽ được lũ con cháu hy sinh món tiền dành dụm đốt cho một nắm tro, bỏ trong lọ, đắm dúi ở một nghĩa trang nào đó, chờ đến ngày cúng giỗ được hít thở một ít khói nhang. Sẽ chẳng còn gì để lại, sẽ chẳng còn gì bận rộn với những vòng quay. Và ở nơi nào đó vẫn vang vang tiếng khóc tiếng than, vẫn đói khổ, vẫn tang thương máu chảy thịt rơi bên cạnh

những mâm cỗ thịt xôi, rượu ngon và đồng đô la hôi hám.

Liệu chàng còn có thể giữ mãi sự tưởng tượng ra nơi nào đó từ một nơi khác? Hay là trí nhớ sẽ cứ hao mòn theo thời gian, được tính nhẩm bằng những lần lãnh lương cho vào sổ băng.

*
* *

Trời đã dừng mưa. Khải đứng lặng lẽ đón chuyến xe về nơi ở tạm. Có gì xác định căn phòng đó là nơi ở vĩnh viễn của chàng, mặc dù tiền nhà mỗi tháng, tiền điện, tiền ga, tiền điện thoại và bao thứ tiền linh tinh khác chàng vẫn đóng đầy đủ, không trễ nãi.

Khải nhìn quanh khu phố gọi là phố Việt Nam. Quanh những bảng hiệu tiếng Tàu xen lẫn tiếng Việt hoặc tiếng Việt xen lẫn tiếng Anh. Khải biết, nếu nhìn thật kỹ thì chàng có thể bắt gặp bao nhiêu là lỗi chính tả. Có gì xác nhận khu phố này là khu phố Việt Nam khi bao nhiêu lỗi tiếng Việt tràn ngập trên các cửa hiệu. Chàng không nhìn ra nơi những căn phố ọp ẹp, xập xệ, thiếu vệ sinh ở khu Bàn cờ, cầu chữ Y, hay ven sông Sài gòn. Chàng không trông thấy một làn khói mỏng dâng lên từ phía xa bên kia cánh đồng lúa xanh mượt mà. Chàng không thấy từng đoàn xe đạp, xe gắn máy chen chúc nhau ở ngã tư, ngã sáu, ở bùng binh, hay ở quanh những khu chợ, công sở. Có gì để xác định rằng Khải đã bắt gặp những điều ấy khi chàng đứng ở nơi này cố nhớ về một nơi nào đó.

Lan vẫn thường bảo Khải là kẻ viễn mơ, từ khi lần đầu tiên chàng gởi cho nàng một lá thư tỏ tình viết trên giấy học trò màu trắng có kẻ hàng.

Nàng đấm chàng thùm thụp

"Anh nghĩ đến ai mà đờ người ra vậy ?"

Chàng gượng gạo

"Anh có nghĩ đến ai. Em ở đây rồi thì nghĩ làm gì."

Nàng bảo

"Anh dở hơi. Đến đây chơi mà không nói gì. Ngồi đó mà mơ với mộng."

Khải bắt được ở trong đôi mắt nàng có sự nghi ngờ. Có gì xác nhận rằng nàng phải tin ở chàng, khi chàng đang sửa soạn cho một chuyến đi, không xác quyết ngày về. Chàng đã ra đi. Chàng đã ra đi và ngày về vẫn chưa hề mở lối.

Ở nơi này sẽ chẳng bao giờ giống một nơi nào đó. Nhưng bóng tối và sự rung động của một lương tâm nếu có, đều giống nhau.

Khải lên xe. Người bán vé nhìn chàng xa lạ. Ra dấu chiếc vé này hay chiếc vé kia. Khải gật đầu khi người đàn ông chỉ đúng chiếc vé xe của mình muốn. Chàng chẳng muốn hở môi. Giữa chàng và người bán vé đã có sẵn một sự cách biệt về nỗi thông cảm,

qua cử chỉ ban đầu. Khải chìa tiền và nhận lại số tiền lẻ từ người bán vé, công việc quen thuộc mà mỗi sáng sớm chàng vẫn làm. Một mức độ điều hòa để đánh giá và xác định rằng mình còn sống, còn thở theo cuộc sống ở đây.

Khải xuống xe. Đi bộ quanh phố. Phố ban đêm như những khu nhà chết im lìm, mặc dù đèn đuốc sáng chưng, trình bày mọi kiểu. Phố ban đêm, cho dù chàng có đi nát phố vẫn không tìm ra một quán chè yên tĩnh ẩn mình dưới tàng cây rợp lá rợp cành. Cho dù chàng có chạy hụt hơi cũng chẳng tìm thấy những chiếc xe đạp thong thả dạo quanh rồi bất chợt dừng bên tủ thuốc lá, bên xe nước mía, bên quán kem, trước quán cà phê, hay dựng chen chúc nhau ở một rạp hát, ở một công viên, hoặc lặng lẽ xuôi vào trong con hẻm nhỏ.

Buổi tối, cho dù chàng có lắng tai nghe thật kỹ, thật sâu cũng không bao giờ rõ ra tiếng đàn guitar mềm mại của một anh học trò trung học vừa chớm yêu đương, không cả tiếng thánh thót học bài của cô gái tuổi trăng tròn, đã cố nén tiếng mình thật nhỏ. Không có tiếng đọc kinh, tiếng mõ ngân nga của cụ già hàng xóm. Không cả tiếng dây sên xè xè của chiếc xe đạp về khuya rón rén. Buổi tối, vẫn mang đầy sự chết lặng câm của âm thanh xa lạ.

*
* *

Buổi sáng, Khải thức giấc bởi tiếng người đàn bà bản xứ mắng con. Người đàn bà chưởi con không tiếc lời tục tằn thô lỗ. Đứa bé cứ khóc ré lên lạc cả tiếng. Một sự xác nhận rằng chàng vẫn là người khách lạ ở đây. Chàng thèm thuồng một tiếng rao hàng của cụ bán xôi sáng lọt qua khung cửa sổ. Chàng muốn nghe tiếng lờ lợ quen thuộc của ông tàu bụng phệ gõ lóc cóc rao mì hoành thánh đi ngang. Chàng muốn lắng nghe tiếng guốc ngân vang sáng sớm, tiếng xe ba gác thồ rau cải, tiếng dây sên xè xè đánh thức.

Khải leo lên xe. Đưa tiền, nhận tiền thối lại. Ngồi xuống, mắt dõi nhìn mông lung. Xe đi đến phố, chàng bước xuống xe và cảm thấy bước chân hụt hẫng.

Khải bước vào phòng điện thoại thay vì đến thẳng sở làm. Bên kia tiếng người bạn còn đang ngái ngủ.

Chàng nói ngay

"Tôi đến ông chơi."

Tiếng người bạn ngạc nhiên

"Không đi làm à ?"

Khải quả quyết

"Nghỉ. Thích nghỉ thì nghỉ. Có gì ràng buộc giữa người chủ và cảm xúc của tôi.

Vũ Đăng Khoa

THẢO LUẬN

Ngô Duy Chinh

Cuộc tao phùng giữa Đông Tây và Sinh hoạt của người Việt tị nạn *

"We think in generalities, but we live in details".
ALFRED N. WHITEHEAT
(British philosopher 1861-1947)

LỜI BIÊN GIẢ: Xin minh xác rằng đây không phải là một thiên khảo cứu với chi tiết đầy đủ, nhân danh, địa danh, số liệu và niên biểu chính xác, mà chỉ là vài nhận xét sơ lược cùng mấy lời đề nghị gửi đến tất cả những người Việt cùng trong cảnh ngộ "lạc hướng mây Tần". Và vì chỉ là vài nhận xét sơ lược nên đương nhiên có nhiều khiếm khuyết cần được tu bổ, hiệu chính, biên giả xin chân thành bái lĩnh và cảm tạ những lời thanh nghị của các bậc cao nhân thức giả bốn phương.

N. D. C.

Gần đây, sau khi một mặt trận chính trị gặp những khó khăn nội bộ ảnh hưởng đến tinh thần chung của đồng bào hải ngoại thì công cuộc võ trang cứu quốc của người Việt tỵ nạn tạm chuyển sang thế tiềm sinh, nhường bề sôi nổi cho một phong trào khác trường cửu hơn, phong trào VĂN HÓA. Thực ra, văn hóa không phải là một phong trào mới mẻ mà là phong thái sinh hoạt có sẵn từ ngày lập quốc, miên trường truyền lưu tới nay và sẽ vĩnh tồn cùng dòng giống Việt. Một trong các khía cạnh của phong thái sinh hoạt ấy là văn học đang hồi bột phát: sách cũ được tái bản, sách mới được ấn hành, nhật báo tập san được bầy bán khắp nơi, nhiều vũ đoàn dân tộc được thành lập và trình diễn vào những dịp đại hội trong khi hàng trăm tác phẩm thi, văn, nhạc xuất hiện nói lên lòng sầu xứ thống thiết của người Việt ly hương. Vào một tiệm sách Việt Nam ở Orange County, người ta thấy ngay cái hiện

tượng "trăm hoa Việt Nam đua nở trên đất Mỹ"(1). Khắp nơi, trí thức và văn nghệ hô hào phát huy nền văn hóa dân tộc tuy quan điểm văn hóa còn dị biệt. Tỷ như, một học giả thời danh (2) cho đăng bài khảo cứu về "Văn Hóa Giao Lưu" trên nguyệt san Lửa Việt ở Canada, nhưng nội dung rõ ràng là nặng về "ngôn ngữ giao lưu". Trên nhật báo người Việt, một tờ báo rất phổ biến và có giá trị ở Orange County, một vị giáo sư tiến sĩ đã hô hào: "Ta cần bảo vệ nền văn hóa của Việt Nam Cộng Hòa, đừng để nó mai một" (3). Giới trẻ cũng nhiệt tình chẳng kém: liên tiếp mở các lớp dạy Việt ngữ, lại phối hợp với "Hội Giáo chức hải ngoại" tổ chức hàng năm kỳ thi Văn, Sử nhằm duy trì nền quốc học ở xứ người. Cảnh tượng thật là cảm động. Ấy là chưa nói đến nền doanh thương của người Việt đang trên đà bành trướng, nhất là ở miền Nam Orange County, nơi đã được biệt danh là "Tiểu Sàigon".

Vậy mà, trong cảnh phồn vinh ấy, nhiều người tỵ nạn vẫn cảm thấy bơ vơ, ngao ngán, vẫn thấy "nó làm sao ấy, không phải của mình". Họ vật vờ sống những ngày còn lại, tìm khuây trong cảnh truyền hình, video, cuộc đen đỏ và nhất là thú Lưu linh:

Bình minh tới, một chàng bừng tỉnh giấc
Thấy chiến trường la liệt xác anh em.
Năm chiến sĩ bị mười chai quất gục,
Đời tha hương coi bộ vẫn êm đềm.
(Cao Tần — Ta làm gì cho hết nửa đời sau?)

Cái vui gượng gạo, phù du ấy không lấp được cái trống rỗng mênh mông của tâm hồn trong cuộc sống giữa biển người dị chủng. Tại sao có tình trạng đau thương ấy? Phải chăng là những tâm hồn quá gắn bó với văn hóa cổ truyền không thể nào hòa nhập được với nền văn hóa của miền đất tự do mới nữa sao? Vậy thì hai nền văn hóa Việt Mỹ khác nhau đến độ nào? Liệu có cách nào dung hòa được hai nền văn hóa đó không?

NHƯNG VĂN HÓA LÀ GÌ? Biên giả không bảo phụ đưa ra một định nghĩa cho danh từ VĂN HÓA, vì như Samuel Butler (4) đã nói: "Định nghĩa là xây một bức tường lỏng vây quanh một miếng đất mù mờ tư tưởng". Đào Duy Anh định nghĩa Văn hóa là Văn vật và Giáo hóa. Định nghĩa lối đó là rơi đúng ngay vào lời phẩm bình đầy u mặc của Butler rồi. Tuy nhiên, có đồng quan điểm mới có thể thông cảm nhau được nên biên giả tạm đưa ra vài thiển ý dựa vào bộ Hán Việt tự điển của Thiều Chửu. Theo Thiều Chửu, VĂN là vẻ đẹp rõ rệt, HÓA là biến đổi. Vậy, VĂN HÓA là dùng trí tuệ và lao động biến một vật tự nhiên hay thô sơ thành dụng cụ mỹ thuật hoặc tiện nghi hơn để phục vụ đời sống tinh thần và vật chất của con người. Như vậy, cây tre trong bụi là tự nhiên mà chiếc tăm

tre là văn hóa, tia nắng lọt qua khe cửa là tự nhiên mà tia sáng LASER là văn hóa. Giản dị hơn nữa, cây phong lan mọc giữa rừng là tự nhiên nhưng đem bứng về trồng tỉa ở vườn nhà là văn hóa. Nói khác đi, tất cả thức gì do con người sáng tạo để làm cho cuộc sống tươi đẹp hơn đều là văn hóa. Như vậy, VĂN HÓA chính là sinh hoạt thường nhật của chúng ta và bao gồm tất cả ngôn ngữ, tập quán, phong tục, truyền thống, lễ nghi, giáo dục, văn học, mỹ nghệ cùng các phương tiện vật chất giúp ta sinh tồn. Như vậy thì mỗi dân tộc có nền văn hóa riêng, không thể nói rằng văn hóa nước này cao hơn văn hóa nước kia. Nền văn minh vật chất Mỹ và Nhật cao hơn nền văn minh Mên và Lào nhưng văn hóa không cao hơn mà chưa chắc đã đẹp bằng.

Cũng không nên lầm VĂN HÓA với VĂN HIẾN là tiếng chỉ tất cả thư tịch và hiền tài trong một nước, y cứ vào đó ta có thể định mức độ và giá trị văn học cùng tư tưởng nước đó. Như vậy thì vào cuối thế kỷ XVIII, Hoa Kỳ mới lập quốc chưa có văn hiến trong khi văn hiến Việt Nam đã trải mấy ngàn năm. Những dân tộc bán khai như người thiểu số ở Việt Nam, dân Eskimos ở Bắc cực đều có nền văn hóa cá biệt nhưng văn minh còn thấp kém và chưa hề có văn hiến. Đồng ý như vậy rồi, ta mới nhận được những dị đồng của hai nền văn hóa Đông Tây hầu tìm ra phương thức hòa đồng.

NHỮNG DỊ ĐỒNG GIỮA HAI NỀN VĂN HÓA ĐÔNG TÂY

Phải nói ngay rằng nền văn minh vật chất Tây phương (nhất là Mỹ) hiện vượt xa nền văn minh vật chất Đông phương (trừ Nhật). Khoa học kỹ thuật của họ tiến bộ bằng đôi hia bảy dặm đã tạo ra sự cách biệt giữa những quốc gia đã phát triển và quốc gia đang mở mang, hố ngăn cách đó có vẻ ngày càng sâu rộng. Thế nhưng, ngoại trừ khía cạnh văn minh, về các mặt khác, hoa văn hóa Đông phương có vẻ giầu sắc đậm hương hơn hoa văn hóa Tây phương.

Xã hội Đông phương vốn lấy gia tộc làm nền tảng, lễ giáo được thượng tôn nên kỷ cương trong gia đình rất chặt chẽ. Viết tên phải bắt đầu bằng Họ, tên riêng của mình viết sau cùng. Con trai lập gia đình rồi vẫn sống với hai thân, khi đi làm con cái sẽ có Ông bà hay cô chú chăm nom. Thế hệ sau lại noi theo thế hệ trước nên cảnh "tam đại hay tứ đại đồng đường" là chuyện rất thường. Cơm thường ăn chung một mâm, trên kính dưới nhường, trông nồi trông hướng. Con cái thành danh được báo hiếu cha mẹ là điều hãnh diện (trẻ cậy cha, già cậy con). Cách xưng hô được phân chia rành rẽ. Ông bà nội, ông bà ngoại, chú cô(em bố), cậu mợ (em mẹ). Nói với cụ phải xưng là "chắt", với ông bà là "cháu", với cha mẹ là "con". Trong một năm, những ngày quan trọng nhất sau Nguyên Đán là giỗ tổ tiên và hai đấng sinh thành. Ngày giỗ được chuẩn bị chu đáo và cử hành trang nghiêm mục đích tạo cơ hội

cho đại gia đình đoàn tụ, đồng thời nhắc nhở con cháu nhớ đến cội nguồn và công đức tiền nhân. Những dịp tưởng niệm ấy không những tăng cường tình gia tộc mà còn vun trồng lòng ái quốc vì Tổ quốc chính là một gia đình rộng lớn lao bao gồm hằng trăm họ.

Cái tinh thần gia tộc ấy ảnh hưởng cả đến phương cách gọt thái thực phẩm: người Việt Nam gọt khoai hay trái cây gọt trở ra nghĩa là gọt cho người khác, ngược với Âu Mỹ gọt trở vào là gọt cho chính cá nhân mình (1). Trang phục thì dù ngoài đường hay trong nhà, người Đông phương luôn luôn tề chỉnh, nhất là phái nữ. Ngay giữa tình ruột thịt, nam nữ phải có sự cách biệt. Vì gia pháp được bảo trọng nên phong hóa Đông phương thật là thuần mỹ.

Ở Âu Mỹ thì khác hẳn. Cá nhân rất được đề cao nên viết tên thì tên cá nhân viết lên trước, sau chót mới đến Họ (như trên thẻ căn cước hay bằng lái xe), hoặc viết Họ lên trước nhưng phải cách biệt với tên riêng bằng dấu phẩy (như lối xếp hồ sơ). Việc đó tiềm ẩn sự cách biệt cá nhân với gia đình. Thiếu sợi dây ràng buộc, con cái 18 tuổi là thoát ly gia đình và cha mẹ tự do đẳng cha mẹ, con cái tự do đẳng con cái. Giá có thành danh, con cái họa hoằn mới đoái hoài đến người đã sinh dưỡng mình (trẻ cậy cha, già cậy nhà dưỡng lão). Hôn nhân thì trừ trong gia đình ruột thịt, còn dù nội tộc hay ngoại tộc, gần hay xa, lấy nhau đều được cả. Lễ giáo đã lỏng lẻo thì tôn ti tất không minh bạch. Xưng với cha mẹ, ông bà, cụ kỵ, dĩ chí với Tổng thống hay Quốc vương nữa, chỉ một chữ J là đủ. Bởi vậy, giỗ tết tổ tiên không cần thiết mà kỷ niệm sinh nhật cá nhân mới là quan trọng. Trong tư thất hay giữa chốn nhĩ mục quan chiêm, vợ chồng gặp nhau là cứ vít cổ xuống biểu lộ tình yêu. Vấn đề ăn mặc hở hang không còn đặt ra nữa. Về mùa nực, phụ nữ Mỹ trang y như Nễ Hành, khác chút đỉnh là phía trước có dính 3 mảnh vải nhỏ, đằng sau thì như nhau. Nễ Hành chỉ một lần lõa thể để hạ nhục Tào tháo giữa sảnh yến. Ở đây thì họ "diện" như vậy thường xuyên, không phải để tắm biển mà đi dạo phố, mua sắm hay vào ăn tiệm. Phong hóa cho là được, còn dị phái đương nhiên hoan nghênh hết mình. Ai dại dột mặc bộ pyjama là ủi phẳng phiu ra ngoài lộ là bị lên án "công xúc tu sĩ".

Lễ giáo bị lãng quên không những trong gia đình, ngoài xã hội mà ngay cả nơi học đường nữa. Chương trình giáo dục lo dạy sinh lý cho thiếu niên chứ không lo giảng luân lý làm người. Hậu quả là phong hóa suy đồi, xã hội băng hoại: cướp của, giết người, nghiện ngập, thay vợ đổi chồng, gái chưa 18 tuổi đã mấy lần phá thai, trai vị thành niên đã mang bệnh AIDS... Cứ theo đà này, cái xã hội mà hầu hết con người bị ám ảnh bởi buck, sale và sex sẽ đi về đâu?.

Khoa học và kỹ thuật tiền tiến đã ảnh hưởng đậm nét đến y học của họ: Y khoa Tây phương có khuynh hướng thế thiên hành đạo trong khi y khoa Đông phương thuận thiên hành đạo. Y sĩ

Đông phương quan niệm bệnh tật chủ yếu do mất quân bình trong cơ thể nên trị thuật bao giờ cũng dựa trên lẽ tương quan và sự quân bình của lục phủ ngũ tạng. Dược chất thì phối hợp thảo, mộc, thạch với những bộ phận côn trùng, nghĩa là lấy các chất sẵn có trong thiên nhiên làm trị liệu, đưa cơ thể trở lại thế quân bình thiên nhiên. Gặp bệnh nan y mà dược chất không còn hiệu lực, Đông phương điều trị bằng phép DƯỠNG SINH dựa trên 5 nguyên tắc căn bản: điều tiết, ẩm thực, vận động, hô hấp và thư giãn. Cứu cánh của trị pháp đó vẫn là để chính bệnh nhân, nhờ quyết tâm kiên trì, có thể tự gây lại quân bình cho tinh thần và cơ thể mình. Phép BIOFEEDBACK của Tây phương cũng có điểm tương đồng với phép dưỡng sinh ấy. Ngoài ra, do nắm vững khoa học, y sĩ Tây phương đi mạnh hơn nhiều: tim đau? cắt tim đi gắn tim khác (tim nhân tạo, tim hầu nhân), răng hư? cưa đi lắp răng giả, không thể thụ thai? thuê phụ nữ khác hoài thai hộ. Họ còn đi xa hơn nữa: cấy noãn tử thụ tinh vào trong tử cung nhân tạo để tác thành thai nhi không cha mẹ. Và họ đã thành công!

*
* *

Hiển nhiên là Tây phương đang nắm ưu thế hơn Đông phương về khoa học kỹ thuật nhưng về tư tưởng (gồm Tôn giáo và Triết học) thì trái hẳn. Triết Đông như Phật, Lão, Khổng (5). Mặc bành trướng từ thế kỷ thứ VI trước Công nguyên, còn Bà la môn, Nho giáo... xuất hiện xa trước nữa. Triết Đông với nhãn quan tổng hợp, chủ về nhất nguyên, gồm đủ hai phần siêu hình và vật lý, tư tưởng được hệ thống hóa và quảng bá bằng lý giảng. Triết Tây xuất hiện lác đác từ thế kỷ V va IV trước Công nguyên, với nhãn quan phân tích, chủ về nhị nguyên, tư tưởng rời rạc thiếu hệ thống và phổ biến bằng lý luận. Mãi từ thế kỷ XVII trở đi, bách gia Âu Tây mới bắt đầu tranh minh, một phần do ảnh hưởng của cách mạng kỹ nghệ. Lý luận thường cãi lấy được, giành lẽ phải về phía mình. Lý giảng chí cốt trình bầy chân lý nên thường đi đến thế tương dung. Do vậy mới có tam giáo đồng nguyên và mỗi người Đông phương dường như theo cả Nho, Phật, Lão. Tôn giáo Tây phương không chấp nhận dung hòa: theo Thiên chúa giáo thì đừng đến với Tin Lành, đã theo Hồi giáo là phải đương nhiên đối lập với Do Thái giáo. Cái lối lý luận cứng ngắc của Tây phương đã đẻ ra ba chủ nghĩa quái đản: Phát xít, Quốc xã và Cộng sản. Hai chủ nghĩa trước đã đưa nhân loại đến bờ vực thẳm trong tiền bán Thế kỷ XX, chủ nghĩa sau nguy hiểm thâm độc hơn, giấu mặt sau chiêu bài giải phóng, đang ngốn dần các nước nhỏ và đe dọa tiêu hủy cả nền văn minh loài người. Trong cuốn Retour de L'U.R.S.S xuất bản năm 1936, văn hào Pháp André Gide (6) đã báo động: "Cộng

sản tiến tới đâu, lúa mì tàn tới đó." Và lời báo động đó đã thành hiện thực ở Đông Âu, Cuba và ba nước Việt, Mên, Lào.

Như vậy thì sự dị biệt giữa hai nền Văn Hóa Đông Tây khá sâu sắc và hẳn có người sẽ cho rằng Rudyard Kipling nói đúng: "Đông là Đông, Tây là Tây, Đông và Tây chẳng bao giờ gặp nhau được" (7).

Nhưng sự thật không hẳn vậy! Những dị điểm giữa Đông và Tây chẳng có gì đáng kể nếu đem so sánh với vô vàn đồng điểm về nhiều phương diện khác.

Trước hết là về ngôn ngữ (8). Những tương đồng đầy rẫy trong ngôn ngữ từ đông sang Tây khiến ta liên tưởng đến một mẹ rất đông con, khi đã trưởng thành, các con xa cha mẹ đi lập nghiệp khắp bốn phương trời, di duệ cứ phồn sinh mãi tạo thành các dân tộc năm châu. Tỉ dụ: chỉ người đã sinh ra mình, người Việt gọi là MẸ (chữ Má mới có từ thời Pháp thuộc), người Phi gọi là MAMI (chữ viết là NANAY), người Trung Hoa MAMA (Viết), Người Ấn là MAAN, người Đại hàn là UMMA, người Thái Lan, Mã Lai, Nam Dương cùng gọi là ME, người Ả rập là MAMA (viết là OMMI), người Đức là MUTTER, người Pháp là MAMAN (viết là Mère), người Anh Mỹ là MOM, MOMMY (viết là mother). Khi phát âm, nghe lơ lớ như nhau. Khổng Khâu rất có lý khi nhận định: "Tứ hải giai huynh đệ". Nếu không phải huynh đệ, ngôn ngữ đâu có giống nhau như vậy! Ngay đến phong tục tập quán, Đông và Tây cũng không hẹn mà gặp. Người ta ai cũng nặng lòng hoài cổ. Ta giữ gìn những bức thư ngày trước, tấm hình thuở hoa niên để khi về già còn dịp giở lại, bồi hồi ôn tưởng cảnh sắc tuyệt vời của "đồng tuyết năm xưa". Những di tích của nước lại càng được trân trọng: Tây kinh ở Nhật bản, Trường Thành ở Trung quốc, Đế thiên Đế thích ở Cambodia, Taj Mahal ở Ấn Độ, Kim tự tháp ở Ai Cập, vệ thành Nhã điển ở Hy Lạp, cổ thành La Mã ở Ý... người ta cố giữ y nguyên. Sứt lở chỗ nào, người ta bồi đắp lại chứ không tân tạo làm mất vẻ cổ kính tự nhiên của nó đi. Anh hùng, liệt nữ và danh nhân hoặc được tạc tượng hoặc mượn tên để mệnh danh đố thị, đường phố, công viên... cho hậu thế đừng quên. Hơn nữa, tiểu thuyết, tuồng kịch, điện ảnh... thường lấy những tấm gương sáng làm đề tài để dẫn dắt đời sau. Nếu không lấy đề tài trong lịch sử, thì văn nghệ cũng lấy đề tài trong xã hội và khuynh hướng chung của văn nghệ quốc tế bao giờ cũng để chánh thắng tà nếu đề tài nêu ra hai phe đối lập. Đó cũng là đặc tính hướng thiện chung của loài người vậy.

Tục tang hôn cũng có nhiều điều tương tự: trước ngày cưới phải có lễ đính hôn, đó là lời hứa chính thức trước sự chứng kiến của hai họ, sau đó mới đến ngày thành hôn vừa long trọng vừa

huyền náo nhất trong một đời người. Về tang trở, tuy khác nhau về màu tang (Tây phương dùng màu đen, Đông phương dùng màu trắng) nhưng sau tang lễ, người đã khuất vẫn được tưởng niệm bằng cúng giỗ hay đặt vòng hoa trên phần mộ. (ngày Memorial Day ở Mỹ ý nghĩa giống như ngày Thanh minh ở Việt: Thanh Minh thì trong tiết tháng 3 Âm lịch còn Memorial Day là ngày 26 tháng 5 Dương lịch) (1). Tín ngưỡng Đông Tây là một đã đành: cùng tin thờ Phật, Chúa, đức Mahomet, Đấng Thiêng Liêng..., đến mê tín cũng giống nhau nốt. Tây phương sợ ngày Thứ Sáu 13, ở Việt Nam thì:

Mồng Năm, Mười Bốn, Hăm Ba
Đi chơi cũng lỗ nữa là đi buôn.

cũng bói toán, cũng tin có ma, yêu tinh, quỷ sứ và đi một mình qua nghĩa trang vào đêm hôm khuya khoắt cũng cảm thấy rờn rợn như nhau.

Về mặt tư tưởng (8) thì dường như có sự mặc nhiên tương ứng tương cầu giữa Đông và Tây. Người Anh nói: "Great minds think alike" thì cũng như người Trung Hoa bảo: "Thiên hạ cao kiến giai hữu tương đồng" (9). Tuy không chép thành sách và xếp thành thống hệ nhưng Socrate (10) đích thực là Thủy tổ của Biện chứng pháp Tây phương và quy luật I (quy luật nòng cốt của Biện chứng pháp) phát biểu: "Tiến hóa là do sự thúc đẩy của mâu thuẫn trong thể thống nhất" nằm gọn trong cái quy luật của Dịch lý Nho giáo ra đời cả ngàn năm về trước: "Âm Dương tương thôi nhi sinh tiến hóa". Nỗi thắc mắc của triết gia cận kim và hiện kim Âu Mỹ về "L'Être et le Néant" hoặc "To be or Not to be" chỉ là một khía cạnh trong thuyết "Sắc Không" của nhà Phật. Phật dạy: "Dĩ oán báo oán, oán oán chập trùng; dĩ ân báo oán, oán oán tiêu tan" thì 18 thế kỷ sau, Thánh Phan Xi Cô lại giảng: "Đem yêu thương vào nơi oán thù, đem thứ tha vào nơi lăng nhục, vì chỉ được thứ tha khi nào đã tha thứ". Khám phá của Sigmund Freud (11) về ảnh hưởng tai hại của khuynh hướng ức chế đã được Lão tử giảng giải 26 thế kỷ trước: "Tương dục phế chi, tất cố hưng chi" (12).

Đến phương ngôn, ngạn ngữ, sự tao phùng cũng thật là tuyệt thú. Dưới đây là mấy câu nghĩa như nhau:

When in Rome, do as the Romans
Nhập gia tùy tục — Đáo giang tùy khúc.

Like father, like son
Cha nào con nấy.
Con nhà Tông, chẳng giống lông cũng giống cánh.

Haste makes waste

Nhanh nhảu hảu đoảng

Misfortunes never come singly
Họa vô đơn chí.

True religion is taught first at home, then in church
Thứ nhất là tu tại gia
Thứ nhì tu chợ, thứ ba tu chùa.

A few rotten apples have sourced the whole barrel
Con sâu làm rầu nồi canh.

Và mấy câu nghĩa tương tự :

Too many cooks spoil the broth
Lắm thầy thối ma,
Lắm cha con khó lấy chồng.
Lắm mối tối nằm không.

There are many fish in the ocean
Có cô thì chợ cũng đông
Cô đi lấy chồng thì chợ vẫn vui.

It's either feast or famine
Lúc thì thật chẳng có ai
Lúc thì ông Xã, ông Cai về làng.

The apple doesn't fall far from the tree
Lá rụng về cội.

The fish rots form the head (13)
Nhà giột từ nóc.

The Russian doesn't cross himself until he hears the thunder (14).
Nước đến chân mới nhảy.

Nhiều ngạn ngữ cũng giống nhau :

A halo around the moon or sun signifies rain or snow
Quầng hoạn, tán mưa.

When swallows fly high, the weather is going to

remain beautiful; when they fly low, the weather will change.

Nhạn bay cao thì nắng
Nhạn lắng thấp thì mưa.

Sau đây là vài idioms Mỹ và Việt cùng một nghĩa:

By the grace of God
Nhờ trời phù hộ

To bite the bullet
Ngậm đắng nuốt cay

To quit cold turkey
Bỏ cái rụp.

To go back on the ball team
Ngựa quen đường cũ.

To play dumb
Giả vờ ngu.

Just in a nick of time
Vừa đúng lúc.

Ngay cả những "đặc ngữ", hai bên cũng diễn tả như nhau:

NUDNIK
Nói dai như đỉa

DOUBLESPEAK
Vòng vo Tam quốc

GOBBLEDYGOOD
Trăm voi không được bát nước sáo

TONGUE—IN—CHEEK
Kháy khót

TOAD—EATER
Tâng công nịnh thần

RUBBER—STAMP
Theo đóm ăn tàn

HENPECKED
Râu quặp (sợ vợ)

GUZZLER
Bợm nhậu

KIBITZER
Chầu rìa mách nước

TATTLETALES
Mách lẻo (15)

Tóm lại, những điểm tương đồng nhiều không kể xiết, ấy là còn chưa đề cập đến các ngành mỹ nghệ từ cổ chí kim. Điều đó chứng tỏ rằng, dù Đông hay Tây, Kim hay Cổ, đã là người thì tâm tưởng rất giống nhau. Thời thượng có đổi thay, ngôn ngữ có cũ mới, song đã là NGƯỜI thì thế thái nhân tình thời nào hay nơi nào cũng vậy. Đến đây, ta càng thấy Victor Hugo cận nhân tình khi ông nói: "Chỉ có kẻ nào khùng mới tin rằng tôi không phải là anh" (16) và Rudyard Ripling đã tỏ ra thiển cận nếu không nói là hẹp hòi với lời phát biểu thậm nghịch nghĩ đã nêu.

CHÚNG TA, NHỮNG NGƯỜI TỴ NẠN ĐÔNG PHƯƠNG, CÓ HỘI NHẬP NỀN VĂN HÓA TÂY PHƯƠNG ĐƯỢC KHÔNG?

Câu trả lời xác định đã nằm trong phần trên. Có điều hội nhập mau hay chậm, khó hay dễ, nông hay sâu là tùy vào lứa tuổi và trình độ người tỵ nạn.

1.— LỨA TUỔI DƯỚI 10 : Đây là lứa tuổi hạnh phúc nhất. Cha mẹ đã lo cho đủ thứ, lại chưa thấm nhuần nền văn hóa cổ truyền, lớp trẻ em vô tư lự này hòa vào cái "melting pot" rất nhanh. Một trẻ em Việt nam hay Đại hàn 5 tuổi tới Mỹ chỉ cần nữa năm là nói và nghe được tiếng Mỹ. Và hơn năm sau là các em có thể thành thông dịch viên cho cha mẹ được rồi. Nhưng chính vì thế mà các em dễ dàng mất gốc. Ngoại trừ gia đình nào có cha mẹ già ở nhà trông cháu thì trẻ em đỡ quên, nếu không, vài năm sau các em sẽ nói tiếng Mỹ như hệt Mỹ, nhưng nếu phải diễn tả bằng tiếng mẹ đẻ thì các em sẽ "vất vả" như một cụ 60 nghe và nói tiếng Mỹ vậy.

2.— LỨA TUỔI TỪ 10 ĐẾN 25 : Đây là lứa tuổi đang bước qua ngưỡng cửa cuộc đời. Nửa ngày sống với học đường và xã hội, nửa ngày còn lại lứa tuổi này sống với gia đình. Từ một đứa nhỏ, lứa tuổi này lớn dần thành thanh niên. Càng lớn, ảnh hưởng gia đình càng mờ nhạt và bị lấn dần bởi xã hội bên ngoài. Xã hội nào

cũng có người tốt xấu nhưng đáng tiếc là trong cái xã hội băng hoại hiện nay, những người như Hà Ích (Hyde) đông gấp bội những người như Lê Kim (Jekyll) (2). Trẻ đang lớn ngả theo phía nào là tùy nơi bản tính và sức dụ hoặc của môi trường xung quanh. Nếu vốn là một thiếu niên "tính bản thiện" lại sống trong gia đình nề nếp và gặp nhiều bạn tốt thì thiếu niên này dễ thành một học sinh ưu tú. Em Cao thị Huệ, 11 tuổi, mới tới Mỹ vài năm mà đã đoạt giải văn chương toàn quốc Mỹ 1986 trong dịp kỷ niệm đệ bách chu niên nữ thần TỰ DO. Lớp thiếu niên này sẽ là đối tượng của những viện đại học danh tiếng: HAYVARD, YALE, M.I.T., C.I.T.,STANFORD, BERKELEY... Trái lại, nếu bản tính đã bất thiện mà lại lớn lên giữa môi trường xấu thì bọn thiếu niên này sẽ bỏ học ngang, đua đòi trác táng, trộm cắp, bịp bợm, tạo thành vết nhơ trong cộng đồng tỵ nạn. Không ở đâu như trên đất Mỹ, cơ hội tiến thân lại thuận lợi như thế. Và cũng không ở đâu như trên đất Mỹ, cạm bẫy giăng đầy khắp nơi, lôi cuốn kẻ thiếu bản lãnh lăn xuống vực thẳm của tội lỗi, tù đày. Thường thì leo lên cao bao giờ cũng khó, còn tuôi xuống dốc thì quá dễ dàng. Nguy hiểm là ở chỗ đó.

3.— LỨA TUỔI TỪ 26 đến dưới 50 : Thành phần của lớp người này rất phức tạp, bao gồm đủ mọi giới: trí thức, sinh viên, công chức, quân nhân, thương gia, công nhân, ngư phủ. Họ chính là lớp người tiên phong của cộng đồng tỵ nạn vì họ còn cái sung mãn của tinh thần và thể chất để xông vào vùng đất mới. Một số nhỏ đã phấn đấu để trở về nghề cũ và lại hành nghề bác sĩ, nha sĩ, dược sĩ, một số học thêm ngành kỹ thuật gia hoạt động trong hãng xưởng kỹ nghệ. Đa số lựa chọn nghề chuyên môn, mặc dù không có bằng cấp cao nhưng nhờ thông minh và xảo thủ đã thành tay nghề có hạng rất được nể vì, trong đó có người đã bước lên cấp lãnh đạo cao. Số còn lại đi vào các ngành doanh thương và đã có thế đứng ở xã hội mới. Vài người đã trở thành triệu phú.

Thể lực vốn đã dồi dào, lại quyết tâm gắng sức nên không nhiều thì ít, họ đã thành công: ô tô lộng lẫy, nhà cửa khang trang, tiền dự trữ, tiền đầu tư... chẳng kém gì dân bản xứ. Trong khi đó, họ vẫn cáng đáng nhiều trách nhiệm: trách nhiệm với gia đình tại Mỹ, trách nhiệm với phần gia đình còn vướng lại Việt nam, trách nhiệm với họ hàng bè bạn nơi quê cũ, trách nhiệm với cộng đồng địa phương và với cả đồng bào còn đang kẹt ở các trại tỵ nạn. Tuy nhiên, nhiều gia đình trong lớp người này đang bị những trận bão văn hóa địa phương tàn phá: con cái lớn lên đua đòi kiểu mới, vợ chồng ngả theo lối sống cá nhân, phụ nữ đã bước lên địa vị Lady First nên chỉ cần chút giận hờn nhỏ, người chồng liền thấy bạn trăm năm chí thiết bỗng trở thành "trái tim kẻ lạ". Chính người

viết bài này đã từng mục kích nhiều đổ vỡ rất thương tâm. Nhưng, những gia đình hoặc cá nhân nào còn bảo tồn được truyền thống cao đẹp cũ, lo tu dưỡng chân tâm hơn là trau chuốt hình hài, đã trở thành tấm gương sáng không những riêng cho cộng đồng Việt mà còn cho cả toàn quốc Mỹ. Điển hình là bà Vũ Thanh Thủy, 37 tuổi, vừa đi làm nuôi bốn đứa con thơ, vừa dành thời giờ cho công tác xã hội nhất là đóng góp vào công cuộc cứu trợ thuyền nhân. Ngày 11, tháng 10, 1987, bà đã lãnh giải thưởng duy nhất "PHỤ NỮ THẾ KỶ XXI" do hội Phụ nữ toàn quốc Hoa Kỳ và Công ty Dược phẩm Orthopharmaceutical Corporation tuyển tặng. Đó cũng là một vinh dự chung cho cộng đồng tỵ nạn Việt nam.

4.— LỚP TỪ 50 ĐẾN 64 : Đây là lứa tuổi lỡ làng nhất nên đau xót nhất. Còn đủ sáng suốt đi học tiếp? Tất nhiên là sẽ lấy được học vị nhưng mang 60 năm trên vai với tấm bằng kỹ sư chưa kinh nghiệm, hãng nào sẽ nhận bạn? Quá lo việc gia đình? Học sẽ không "dzô". Muốn tạm nương vào trợ cấp xã hội? Con cái đã thành niên, không có lý do gì hưởng trợ cấp nữa. Muốn hưởng trợ cấp cao niên? Chưa đến tuổi 65. Thật là chới với! Mà bao người trong giới này vốn dòng thượng lưu trí thức, từng giữ ghế giáo sư, viện trưởng đại học tại quê nhà, nay chỉ vì định cư trễ tràng, ngôn ngữ và tuổi tác trở ngại mà không thể sử dụng khả năng và kiến thức sẵn có để mưu sinh theo ý mình. Đành cộng tác với người đồng hương lẹ chân đi trước. Người đồng hương sẽ đãi ngộ bằng giá lương tối thiểu không phụ cấp, và sẽ giữ giá lương y nguyên qua mấy năm trời trong khi họ tậu hàng loạt nhà cho mướn, mua xe cực sang chưng diện và xài phí một đêm cả chục ngàn. Hàn Tín khuất nhục có một lần giữa chợ để sau này giữ ấn nguyên nhung còn các bậc khoa bảng thượng lưu cứ đành sống những ngày lê thê như vậy mãi mà chẳng bao giờ hy vọng thấy ánh sáng ở phía cuối đường hầm.

5.— LỨA TUỔI TỪ 65 : Đây là lớp tuổi được Thượng Đế đặc biệt ân sủng: sinh phí đã có chính phủ tài trợ, nhà cửa đã có sở gia cư lo, con cái hầu hết đã trưởng thành và ổn định. Các vị đâu còn việc gì phải bận tâm? Thế mà, thực sự, các vị vẫn chẳng bao giờ cảm thấy hoàn toàn thanh thản. Bởi lẽ, khi xa lìa quê mẹ, các vị đã bỏ lại "trâm cỏ thi" mà các vị vẫn mong tìm lại ở xứ người. Trong khi đám ấu niên tâm hồn còn như tờ giấy trinh nguyên thì hồn và trí các vị đã đậm đặc văn hóa cổ truyền cùng hình ảnh quê cha đất tổ. Với độ tuổi các vị, hội nhập nền văn hóa mới không còn đặt thành vấn đề nữa. Vậy các vị có thể làm gì để phục vụ cố hương? Viết đến đây, biên giả chợt nghĩ đến Lâm ngữ Đường và Đào uyên Minh. Lâm đã trải qua nhiều viện Đại học lừng danh quốc tế trước khi về nhận chức giáo sư Đại học Bắc Bình. Trong các tác phẩm thành

công nhất của Lâm, cuốn The Importance of living (Sống đẹp), Lâm trình bày về NGHỆ THUẬT SỐNG trong khi Âu Mỹ chú trọng nâng cao KỸ THUẬT SỐNG. Lâm cho rằng mọi người Trung Hoa đều có một ông Khổng và ông Lão ở trong. Lúc hoạt động mưu sinh là Khổng, khi thanh nhàn hưởng thụ là Lão. Nhưng hưởng thụ phải đúng nghệ thuật mới tận hưởng được cái tuyệt thú của đời người. Lâm dành sự ngưỡng mộ đặc biệt cho Đào uyên Minh, tác giả bài "Quy khứ lai từ". Đối với Lâm, nhân sinh quan và nghệ thuật quan của họ Đào đã gần như lý tưởng. Và cũng bởi quá hâm mộ tài năng, Lâm đã không thấy cái sai lớn của lối sống Đào Tiềm. Sống hoàn toàn như vậy, theo thiển ý, là vị kỷ, là tự biến thành ký sinh trùng xã hội: — họ Đào treo ấn từ quan đang hồi còn trẻ, quay về làng miệt mài hưởng thụ, quên cả gia đình, bỏ qua cả công ơn xã hội đối với mình trong khi đáng lý phải mang tận kỳ sở năng ra phục vụ Tổ quốc và nhân quần.

Các vị cao niên đã là Khổng Khâu suốt cả cuộc đời, nay các vị có quyền sống như Lão Đam. Các vị cứ giải trí bằng truyền hình, bằng cầm ca thi tửu. Các vị đọc thơ Cao Tần để thông cảm với những tâm hồn khứ quốc, đọc thơ Nguyễn chí Thiện để xót xa đồng bào ruột thịt còn đang quằn quại dưới chế độ phi nhân, đọc tùy bút Võ Phiến để tưởng nhớ lại phong vị quê hương... Xin các vị hãy trước tác để truyền lại kiến văn và kinh nghiệm cho đám hậu sinh. Các vị, bằng tiếng nói lão thành, tiếp sức cho các nghĩa sĩ đang xả thân ra cứu thuyền nhân và người tỵ nạn. Kỳ dư, xin các vị hãy là những Đào uyên Minh Việt nam sống trên đất Mỹ:

Lên cao hát một tiếng dài
Xuống dòng nước nhỏ ngâm vài bốn câu.
Hình thể này mặc dầu tạo hóa
Tới khi nào hết cả thì thôi
Lòng ta phó với mệnh trời,
Đừng ngờ chi nữa, cứ vui vẻ hoài.

Đào uyên Minh — Quy khứ lai từ
(Từ Long Lê Đại dịch)

Vâng, thật vậy, xin các vị đừng ngờ chi nữa, cứ vui sống tháng ngày trời cho còn lại trên quê hương tươi đẹp thứ hai này.

Viết xong lúc 11 giờ đêm, ngày mồng 5 tháng 10, Đinh Mão (Ngày 25tháng 11,1987).

Ngô Duy Chinh

GHI CHÚ:

(*).— Vì gần 80% người tỵ nạn Việt Nam tập trung trên đất Mỹ nên biên giả cố tình lấy văn hóa Mỹ biểu tượng cho nền văn hóa Tây phương tuy biết là không hoàn toàn đúng... Xin lượng thứ cho sự gượng ép này.

(1).— Như vậy đã có "Bách hoa tề phóng", tiếc rằng chưa có "Bách gia tranh minh". Vả nữa, không phải hoa nào cũng đẹp và thơm cả.

(2).— Có phải hiền giả "núi NƯA châu Ái đó chăng?

(3).— Chính biên giả cũng không hiểu "nền văn hóa Việt Nam Cộng Hòa" hay và khác nền Văn hóa chung của dân tộc ở điểm nào?

(4).— Có người lý luận rằng họ gọt trở vào để tránh nguy hiểm cho người vô tình xấn tới. Đó chỉ là ngụy biện vì ngồi bên cạnh bàn, quay mặt vào trong thì làm sao nguy hiểm cho người khác được.

(5).— Xin phân biệt Nho giáo với Khổng giáo. Nho giáo đã có gần 4000 năm, kinh điển chép bằng chữ Khoa đẩu, gồm hai phần Hình nhi thượng và Hình nhi hạ rất đầy đủ. Khổng giáo, hệ luận của Nho giáo, xuất hiện vào cuối thế kỷ VI trước Công nguyên, do Khổng Khâu sưu tập, rất sơ sài về phần Hình nhi thượng, còn phần Hình nhi hạ thì thiên về đạo đức nhân luân nhằm tái lập tôn ti trật tự trong một xã hội quá phân hóa đảo điên (xã hội Trung quốc thời Xuân Thu). Có lẽ Khổng Khâu đã không thấu triệt được toàn bộ Nho giáo nên chỉ ghi lại điều gì Ông đã hiểu. Và vì không chắc mình có hiểu đúng nguyên ý không nên Ông đã thú nhận là "thuật nhi bất tác".

(6).— Giải văn chương Nobel năm 1947

(7).— "East in East, West in West, and the Twain never meet". Rudyard Rippling, văn hào Anh (1865-1936).

(8).— Xin xem "Văn Hóa giao lưu" của Hoàng văn Chí đăng trên nguyệt san Lửa Việt.

(9).— Nhiều năm, tháng 3 Âm lịch trùng hợp với tháng 5 Dương lịch.

(10).— Về mặt này, giáo sư Vũ Bội Liêu, vào năm 1942, đã đăng một loạt bài trên báo Thanh Nghị ở Hà nội nêu lên những đồng điểm giữa Đông và Tây để đả kích quan điểm của Rudyard Rippling. Ở đây, biên giả chỉ ghi mấy câu tiêu biểu trong khuôn khổ hạn hẹp của tờ báo.

(11).— Tào Tháo.

(12).— Triết gia Hy Lạp (470-399 trước Công nguyên)

(13).— S. Freud (1856-1939), y sĩ Áo, sáng lập môn phân tâm học

(14).— "Càng muốn dẹp nó, nó càng nổi dậy". Lão Tử hay Lão Đam, tên thật là Lý Nhĩ, Triết gia Trung Quốc đời Chu (thế kỷ VI trước Công nguyên), đồng thời với Khổng Tử.

(15) và (16) Phương ngôn Nga.

(17).— Về những điểm tương đồng giữa Đông và Tây, thiết tưởng nên có một ban biên tập am tường văn hóa Nhật, Hoa, Ấn (tiêu biểu văn hóa Đông phương), IRAQ-AI CẬP *(tiêu biểu văn hóa Trung-Đông), SLAVES, GRECO-LATIN, ANGLO SAXON (tiêu biểu văn hóa*

Tây phương) hợp soạn. Công trình đó sẽ là nhịp cầu giao cảm nối các dân tộc trên thế giới.
(18).— "Insensé qui croit que je ne suis pas toi" — Victor Hugo — Les Misérables, Livre I.
(19).— Xin xem Doctor Jekyll and Mr.Hyde của Robert Louis Stevenson (1850-1894).

KHAI TRƯƠNG THỨ BẢY 7.11.87
BÁC SĨ
PATRICK TRẦN LƯƠNG HOA
CHUYÊN KHOA NỘI THƯƠNG VÀ CHUYÊN TRỊ DỊ ỨNG
MAGNOLIA CLINIC
14571 MAGNOLIA AVE. # 207 WESTMINSTER CA 92683
(Góc Magnolia và Hasard)

TELEPHONE : (714) 895-7145

* *Tốt nghiệp chuyên khoa nội thương tại St. Barnabas Medical Center, New Jersey.*
* *Tu nghiệp bệnh dị ứng và miễn nhiễm (Allergy and Immunology) tại Creighton University.*
* *Nguyên Bác sĩ Giám đốc Pennhurst Center, Pennsylvania*
* *Bác sĩ điều trị các bệnh viện Fountain Valley.*
Doctor Hospital Santa Ana, Martin Luther Hospital, Anaheim.

CHUYÊN TRỊ

* Bệnh dị ứng : Đau mũi kinh niên, sổ mũi, ngứa ngứa, nổi mề đay, hen suyễn, bệnh dị ứng với phấn hoa, cây cỏ , cát bụi..v.v và thử nghiệm dị ứng(Allergy Testing).
* Chuyên trị bệnh nội thương :
- Bệnh tim : đau ngực, hồi hộp, ngất xỉu, choáng váng
- Bệnh phổi : ho kinh niên, khó thở, sưng phổi, ho lao
- Bệnh áp huyết cao : thiếu máu, dư máu
- Bệnh tiêu hoá : đầy bụng, ăn không tiêu, táo bón, loét bao tử, đi cầu ra máu, bệnh sạn mật, bệnh gan, ói mửa
- Bệnh ngoài da : mụn, trứng cá, lang ben, rụng tóc, phong
- Bệnh tiểu đường , bệnh bướu cổ
- Bệnh nhiễm trùng, bệnh hoa liễu, bệnh phong thấp

NHẬN MEDICAL, MEDICARE & BẢO HIỂM

Thụy Khuê

Đọc Xứ Sấm Sét của Võ Đình.

*T*ôi rất dốt về tranh và thơ tự do. Xem tranh, tôi thuộc loại "bẽn lẽn, e dè, đứng xa xa..." gặp tác giả chỉ biết "gật đầu lí nhí dăm câu lịch sự cho xong chuyện." Thường thường, cái tôi thấy đẹp — thì chắc người khác không thấy. Mà cái người khác, hoặc tác giả thấy đẹp thì tôi lại tịt mù chẳng hiểu. Một kỳ nghỉ hè, đến nhà người quen là họa sĩ ở miền Nam nước Pháp, tình cờ giở cuốn "Tìm hiểu hội họa" của Đoàn Thêm, đọc mấy trang đầu, thấy ông viết trúng như đi guốc vào bụng mình. Chẳng lẽ cứ ngồi lì đọc mãi, hỏi mượn thì không dám. Về Paris tìm hoài không mua được cuốn đó: rút cục vẫn không biết xem tranh.

Thơ tự do cũng thế. Khi Võ Phiến liệt những thơ đó vào loại "khật khùng":

Tôi gọi tên tôi cho đỡ nhớ
Thanh Tâm Tuyền
Tôi gào tên tôi thảm thiết
Thanh Tâm Tuyền

Lại có một Nguyễn Ngọc Bích giảng ngay:
"Khi Thanh Tâm Tuyền gọi tên mình cho "đỡ nhớ"
... tôi gọi tên tôi cho đỡ nhớ
Thanh Tâm Tuyền
tôi gào tên tôi thảm thiết
Thanh Tâm Tuyền

thì ông đã mô tả được đến mức tuyệt kỹ cái tâm lý của người trẻ mới lớn lên (để hiểu, ta cần đặt ta vào tuổi "teenager" hay 20-21 gì đó) thấy "yêu mình quá" thấy muốn tung mình ra với thế giới bên ngoài nhưng hãy còn sợ chưa có người khác muốn hứng. Để đọc bài thơ này của Thanh Tâm Tuyền, chúng ta cần đổi giọng, đi từ cái giọng thì thầm đến đoạn "gào" thì phải "thét" lên cho "thảm thiết" (...). Nó "mới", nó tuyệt diệu cũng ở chỗ đó!

Thường thường, lúc ta đọc thơ tự do, thì lại chẳng có Nguyễn

Ngọc Bích ở cạnh, nên ta không biết tới chỗ nào phải rống lên cho "thảm thiết", kết quả là ta thường hay đi "trật đường rầy", hoặc "gào" không phải lúc, hoặc "thét" lúc phải câm, nên ít khi thấy nó "tuyệt diệu".

Đọc Võ Đình tôi có cảm tưởng vừa được xem tranh, vừa được thơ tự do, nhưng thấm, thế mới kỳ.

Võ Đình có lối nhìn sâu sắc đôi khi soi buốt vào tâm can nhân vật, như Võ Phiến, Nam Cao, có lối vẽ cảnh của một họa sĩ biệt tài thêm cái âm u, bí hiểm của những bức tranh trừu tượng và những chấm phá đột ngột, mạnh bạo của những rung động dị kỳ.

"Phải ăn mà sống, thì ăn ai, đúng hơn, ăn xác ai bây giờ? Đàn ông hay đàn bà, người lớn hay trẻ con, ăn xác nằm gần nhất hay xác rơi xa nhất, ăn xác đã tan nát hay xác còn toàn thân? Ăn tay hay ăn chân, ăn đầu hay ăn ngực, hay bụng, hay đùi? Cắt một miếng ở bắp chuối có lẽ dễ ăn hơn là cầm một bàn tay mà gặm như gặm vịt luộc? Bỏ vào mồm miếng thịt cứng như đá, hay luộc nó lên (nếu có nồi), nướng nó lên (nếu có gỗ), cho nó thơm phức mà ăn, dầu không có tiêu hành nước mắm?"

(Trang 18, Da thịt)

"Luận" về cách ăn thịt người như thế hẳn đã "ghê gớm" đã "khác thường". Nhưng khi chúng ta nghe ông "tình tự" với cây tre, khóm trúc, lại thấy sao êm đềm, sao gần gũi thế:

"Khi chúng tôi (hai cha con) đứng lại ngắm bụi tre càng cua — một thứ trúc nhỏ rất đặc biệt của xứ Huế, có thân cây giống hệt chân cua — tôi giật mình "nghe" được âm thanh trò chuyện của từng cánh từng nhành (...). Tôi không dằn được, khẽ hỏi: "Thầy ơi, thầy có nghe chi không?" Thầy tôi giật mình, trợn mắt: "Nghe cái chi? Cái chi rứa? Ả, tụi con nít hắn dỡn đó mà!" Quả thật, xa xa trong xóm, có tiếng trẻ đùa chơi la ó. Tôi mừng là cha già tai còn thính, mắt còn sáng. Nhưng thầy tôi đã không nghe tiếng nói của bụi tre càng cua mà người yêu thương, vun tưới hết lòng."

(Trang 71, Chiếc Vòng)

Ai mà không từng "nghe" tiếng gọi của quê hương? Nhưng "nghe" được như ông, hẳn là phải có một đời sống nội tâm phong phú lắm, ông "nghe" tiếng vũng nước lầy trước cửa Thượng Tứ:

"Tôi đi xa một phần tư thế kỷ mới về, mà vũng nước nhỏ bé ấy vẫn còn nằm nguyên đó, không bốc hơi biến mất, không xê dịch, không lớn hơn hay nhỏ hơn. Lý trí đối với tôi lúc ấy hoàn toàn vô giá trị. Vũng nước ấy chính là vũng nước của ngày tháng xa xưa, và tôi lại nhìn thấy nó! Nó không thay đổi, mà tôi cũng không đổi thay."

(Trang 70, Chiếc Vòng)

Phải có một tâm hồn nghệ sĩ thế nào mới viết nên được những rung động tế nhị nhẹ nhàng như thế ấy :

"Trời lạnh thế mà anh Trương thấy vợ đỏ mặt. Anh tưởng thôi vì mặt chị Trương quấn khăn choàng kín mít hai bên má. Nhưng anh biết vợ đỏ mặt vì mặt chị bỗng long lanh khác thường."

(Trang 53, Đất Thánh)

hoặc :

"Vì thế một căn nhà nó cũng có cái linh hồn của nó. Nó đùm bọc che chở con người. Băng tuyết bão bùng nó xót xa. Mưa nắng hiền hoà nó thoải mái. Tiếng khóc đứa sơ sinh nó lắng nghe. Trong lời kêu than khi có người nằm xuống cũng có tiếng thương tâm của nó."

(Trang 87, Bách Lương)

Với ông, đến tĩnh vật cũng có một linh hồn.

Và những hình ảnh trừu tượng như ảo ảnh, cũng có thể "vẽ" được một cách dễ dàng trên nét bút:

"Trên nền trời mực xạ pha loãng, Trương thấy có một ngôi sao lớn đột ngột hiện ra. Rất có thể ngôi sao đó đã sáng lên rồi trước khi Trương leo đến đỉnh đồi vì chiều ấy trời rất thưa mây. Nhưng khi Trương tình cờ ngước mắt anh lại thấy ngôi sao thình lình hiện ra, như thể vốn không bao giờ ở đó mà chỉ trong chợp mắt bỗng nhiên nó lại có đó."

(Trang 53, Đất Thánh)

Từ những hình ảnh siêu thực, ông bước sang những nhận thức xác thực một cách hiển nhiên. Trong "Thư cho một họa sĩ trẻ":

"Trong khi bà con Việt Nam ta ở hải ngoại sống cuộc sống tất bật nhưng đầy đủ, cũng không thiếu gì những vị phong lưu dư dả, biết chơi đủ thứ trò vui ở đời. Nhưng "chơi" tranh thì chưa. Quá lắm là đôi ba bức sơn mài vừa bóng vừa rẻ. Hoặc những tranh vẽ trên mành mành, có núi có chùa, có chim có cá, Made in Hongkong. Nói quả tội, cũng có vài ba vị chơi tranh sơn dầu trên vải hẳn hoi. Nhưng đây là tranh phong cảnh assembly line sản xuất bởi những nhà... máy tranh ở downtown New York."

(Trang 182)

Đấy mới là tình hình giới "chơi tranh" nơi hải ngoại, còn giới "thưởng văn" ông cũng rành mạch lắm:

"Ở giữa người cầm bút và "quần chúng" của họ có một sự đối thoại dù là rất thì thầm, phải thính tai lắm mới tiếng được tiếng mất."

Truyện ngắn của Võ Đình thường không có truyện, chỉ là một đoản khúc pha trộn giữa âm thanh, màu sắc, quê hương, thượng

đề, thể xác và tâm linh con người. Có khúc đọc lên như thơ, có đoạn là cả một bức tranh, có trang tả chân tuyệt kỹ như cảnh hai vợ chồng giao hợp trong đau thương và hoan lạc. Lúc giao hoan, người đàn bà gọi hồn cha mẹ về đầu thai chăng? Biên giới giữa cõi sống và cái chết chỉ còn rất lu mờ, giữa kiếp này và kiếp khác đã có đôi bờ chắp nối (truyện Luân hồi trong một đêm tuyết).

Khi ông viết về quê hương, ông có giọng tâm tình âu yếm hiếm có ở một tác giả — mà hầu như tất cả tác phẩm của ông đều viết về quê hương, cho quê hương.

Trong 13 đoản thiên, tôi gần nhất với "Chiếc Vòng" và xa nhất với "Xứ Sấm Sét".

Cái vòng, có lẽ ông viết cho ông và cho những người đã xa quê trên một phần tư thế kỷ. Tôi quên rồi, không còn nhớ lúc mới xa quê, người ta đau khổ đến độ nào, nhưng khi đã đi lâu, niềm đau nó dai dẳng, nó chẳng có tên, nó tựa như "Cái Vòng".

"Nó không tròn trịa, nó có một khe hở, một khoảng cách chưa được hàn lại, nối lại. Chiều chiều tôi ra đứng ở bờ biển, nhìn Thái Bình Dương, nhìn về quê nhà mịt mù bên kia sóng khói:

Quê nhà xa lắc xa lơ đó
Trông lại tha hồ mây trắng bay

"Chiếc vòng ám ảnh tôi là hình ảnh rộng lớn, trấn áp của vòng tròn trái đất chăng? Và Thái Bình Dương là cái khoảng cách còn lại, chưa được hàn gắn?"

(Trang 59, Cái Vòng)

Tôi gần với "Cái Vòng" bao nhiêu thì lại thấy xa "Xứ Sấm Sét" bấy nhiêu. Việc ấy làm tôi liên tưởng tới "Cửa sau", truyện ngắn ưng ý nhất của Mai Thảo, ông viết:

"Cửa sau" là truyện ngắn duy nhất tách thoát khỏi tôi hoàn toàn. Mỗi lần đọc lại, tôi không hiểu tại sao tôi lại viết như thế, *Cửa sau* lại như thế. Cảm giác này vừa làm tôi buồn rầu, vừa làm tôi sung sướng."

Đọc xong truyện ấy, tôi tự hỏi: "Chẳng hiểu tại sao Mai Thảo lại cho *Cửa Sau* là truyện ngắn hay nhất của ông?"

Vậy cái "cảm" của tác giả và của người đọc đôi khi khác nhau xa lắm.

Có lẽ Võ Đình cũng cho Xứ Sấm Sét là một trong những truyện ngắn ưng ý nhất của ông, nhưng tôi lại cảm thấy rất 'xa" với truyện ngắn ấy.

Bà Lan, theo tôi hiểu, là một người đàn bà gần 60 tuổi, mà về tình dục không xa bà Phó Đoan của Vũ Trọng Phụng trong *Số đỏ*, là mấy:

"Ngực bà căng lên sau làn vải mỏng, đường eo của bà thóp lại

Phải có một tâm hồn nghệ sĩ thế nào mới viết nên được những rung động tế nhị nhẹ nhàng như thế ấy :

"Trời lạnh thế mà anh Trương thấy vợ đỏ mặt. Anh tưởng thôi vì mặt chị Trương quấn khăn choàng kín mít hai bên má. Nhưng anh biết vợ đỏ mặt vì mặt chị bỗng long lanh khác thường."

(Trang 53, Đất Thánh)

hoặc :

"Vì thế một căn nhà nó cũng có cái linh hồn của nó. Nó đùm bọc che chở con người. Băng tuyết bão bùng nó xót xa. Mưa nắng hiền hoà nó thoải mái. Tiếng khóc đứa sơ sinh nó lắng nghe. Trong lời kêu than khi có người nằm xuống cũng có tiếng thương tâm của nó."

(Trang 87, Bách Lương)

Với ông, đến tĩnh vật cũng có một linh hồn.

Và những hình ảnh trừu tượng như ảo ảnh, cũng có thể "vẽ" được một cách dễ dàng trên nét bút:

"Trên nền trời mực xạ pha loãng, Trương thấy có một ngôi sao lớn đột ngột hiện ra. Rất có thể ngôi sao đó đã sáng lên rồi trước khi Trương leo đến đỉnh đồi vì chiều ấy trời rất thưa mây. Nhưng khi Trương tình cờ ngước mắt anh lại thấy ngôi sao thình lình hiện ra, như thể vốn không bao giờ ở đó mà chỉ trong chợp mắt bỗng nhiên nó lại có đó."

(Trang 53, Đất Thánh)

Từ những hình ảnh siêu thực, ông bước sang những nhận thức xác thực một cách hiển nhiên. Trong "Thư cho một họa sĩ trẻ":

"Trong khi bà con Việt Nam ta ở hải ngoại sống cuộc sống tất bật nhưng đầy đủ, cũng không thiếu gì những vị phong lưu dư dả, biết chơi đủ thứ trò vui ở đời. Nhưng "chơi" tranh thì chưa. Quá lắm là đôi ba bức sơn mài vừa bóng vừa rẻ. Hoặc những tranh vẽ trên mành mành, có núi có chùa, có chim có cá, Made in Hongkong. Nói quả tội, cũng có vài ba vị chơi tranh sơn dầu trên vải hẳn hoi. Nhưng đây là tranh phong cảnh assembly line sản xuất bởi những nhà... máy tranh ở downtown New York."

(Trang 182)

Đấy mới là tình hình giới "chơi tranh" nơi hải ngoại, còn giới "thưởng văn" ông cũng rành mạch lắm:

"Ở giữa người cầm bút và "quần chúng" của họ có một sự đối thoại dù là rất thì thầm, phải thính tai lắm mới tiếng được tiếng mất."

Truyện ngắn của Võ Đình thường không có truyện, chỉ là một đoản khúc pha trộn giữa âm thanh, mầu sắc, quê hương, thượng

đề, thể xác và tâm linh con người. Có khúc đọc lên như thơ, có đoạn là cả một bức tranh, có trang tả chân tuyệt kỹ như cảnh hai vợ chồng giao hợp trong đau thương và hoan lạc. Lúc giao hoan, người đàn bà gọi hồn cha mẹ về đầu thai chăng? Biên giới giữa cõi sống và cái chết chỉ còn rất lu mờ, giữa kiếp này và kiếp khác đã có đôi bờ chắp nối (truyện Luân hồi trong một đêm tuyết).

Khi ông viết về quê hương, ông có giọng tâm tình âu yếm hiếm có ở một tác giả — mà hầu như tất cả tác phẩm của ông đều viết về quê hương, cho quê hương.

Trong 13 đoản thiên, tôi gần nhất với "Chiếc Vòng" và xa nhất với "Xứ Sấm Sét".

Cái vòng, có lẽ ông viết cho ông và cho những người đã xa quê trên một phần tư thế kỷ. Tôi quên rồi, không còn nhớ lúc mới xa quê, người ta đau khổ đến độ nào, nhưng khi đã đi lâu, niềm đau nó dai dẳng, nó chẳng có tên, nó tựa như "Cái Vòng".

"Nó không tròn trịa, nó có một khe hở, một khoảng cách chưa được hàn lại, nối lại. Chiều chiều tôi ra đứng ở bờ biển, nhìn Thái Bình Dương, nhìn về quê nhà mịt mù bên kia sóng khói:

Quê nhà xa lắc xa lơ đó
Trông lại tha hồ mây trắng bay

"Chiếc vòng ám ảnh tôi là hình ảnh rộng lớn, trấn áp của vòng tròn trái đất chăng? Và Thái Bình Dương là cái khoảng cách còn lại, chưa được hàn gắn?"

(Trang 59, Cái Vòng)

Tôi gần với "Cái Vòng" bao nhiêu thì lại thấy xa "Xứ Sấm Sét" bấy nhiêu. Việc ấy làm tôi liên tưởng tới "Cửa sau", truyện ngắn ưng ý nhất của Mai Thảo, ông viết:

"Cửa sau" là truyện ngắn duy nhất tách thoát khỏi tôi hoàn toàn. Mỗi lần đọc lại, tôi không hiểu tại sao tôi lại viết như thế, *Cửa sau* lại như thế. Cảm giác này vừa làm tôi buồn rầu, vừa làm tôi sung sướng."

Đọc xong truyện ấy, tôi tự hỏi: "Chẳng hiểu tại sao Mai Thảo lại cho *Cửa Sau* là truyện ngắn hay nhất của ông?"

Vậy cái "cảm" của tác giả và của người đọc đôi khi khác nhau xa lắm.

Có lẽ Võ Đình cũng cho Xứ Sấm Sét là một trong những truyện ngắn ưng ý nhất của ông, nhưng tôi lại cảm thấy rất 'xa" với truyện ngắn ấy.

Bà Lan, theo tôi hiểu, là một người đàn bà gần 60 tuổi, mà về tình dục không xa bà Phó Đoan của Vũ Trọng Phụng trong *Số đỏ*, là mấy:

"Ngực bà căng lên sau làn vải mỏng, đường eo của bà thóp lại

một tí, chỉ một tí thôi, làm hông bà càng đầy đặn thêm, mịn màng thêm. (...).

Chỉ cái cử động giơ cao tay chải tóc của bà làm mệt mỏi thêm, làm quyến rũ thêm nét cong của vai và eo bà, cũng đủ phơi bầy sự căng phồng đầy đe dọa của một sức đam mê quằn quại. Sức đam mê của một mỗi khát khao vô tận cho đến ngất ngư, mà chính bà cũng không ngờ vực được."

(Trang 114. 115, Sứ Sấm Sét)

Một người đàn bà như thế, mà lại có những tư tưởng rất "Nhà nho " như thế này:

"Bà Lan nghĩ mà cười một mình. Bà không cưỡi ngựa, bà không uống rượu, cũng chẳng có việc gì lớn "bất đắc ý" như người bạn thiết của Vương Duy (Mạnh hạo Nhiên chăng?), bà cũng vẫn phải "(Qui Ngọa Nam Sơn Thùy) chẳng khác chi cổ nhân!"

(Trang 116)

Bà Lan sang Mỹ và lấy chồng Mỹ đã gần 40 năm. Năm nay bà 57 tuổi, vị chi bà xa quê hương từ năm 17,18. Xem ra bà cũng không có vẻ gì lưu tâm đến sách vở, mà lại có những ý nghĩ trên, kể cũng lạ thật, hay là tác giả nghĩ hộ cho bà?

Rồi mỗi khi leo núi, những "suy tư" của bà còn đi xa hơn nữa:

"Chiêm ngưỡng cây đại thụ (cây sồi) trong mỗi chuyến leo núi, bà Lan đã có lần mang máng hình dung đức Thích Ca ngồi thiền định dưới cây, có khi bà lại thấy vua Hùng, vua Ngô chống gươm quỳ nghỉ trên một gốc (...). Và cứ thế, đã từ lâu, bà yêu thương cây sồi già ấy như bà yêu thương một miền quê cha đất mẹ, qua thời gian, không gian, đã đâm rễ kết cành ở đây, để ngày nay che chở ôm ấp bà ở nơi tha phương."

(Trang 119, 120)

Bà Lan, có những tình cảm sâu đậm như thế, rất có thể. Nhưng từ đó đến việc bà làm tình với cây sồi, khi đã nghĩ có Đức Thích Ca ngồi thiền định dưới gốc cây, cho dù có gió mưa, sấm sét làm đồng lõa, thì cũng không thể hiểu được: vừa oái oăm vừa quái gở.

Người ta có thể nhớ quê hương như nhớ mẹ hiền, nhớ bờ tre, bụi cỏ. Theo tôi, tình yêu quê hương thuộc về tâm linh, cùng lắm có thể gần với tình yêu lý tưởng (amour platonique), chẳng thể "đi" với tình dục, thuộc về thể xác. Gắn bó hai thứ ấy với nhau, nó gượng ép, lập dị và kỳ cục nữa.

Ngoài ra Võ Đình hay dùng những chữ, hoặc cầu kỳ không đúng chỗ (như bào muội, trong cuộc phỏng vấn trên truyền hình Mỹ), hoặc khó hiểu như: Vô úy, phó sản... (có phải ông muốn nói phó sản là phó sản phẩm 'sous produits' chăng?)

Dùng lối hành văn cầu kỳ và khó hiểu như những câu sau này:

"Tôi chỉ là một phó sản của cuộc luân lưu đoạn trường giữa hai dân tộc, hay tôi là ý thức hiện thân của một giải tỏa chủng loại và lịch sử?"

(trang 196, Paris có gì lạ đâu em.)

"Nhưng đôi nạng gỗ của một thứ thời-không-gian đui điếc, chúng ta can đảm vất bỏ chúng đi để đứng lên nhìn rõ mặt thực tại hiển hiện sáng loà."

(trang 58, Chiếc Vòng)

Trong truyện G, ý nghĩa trừu tượng lại càng rõ rệt, con chim G là hiện thân của cái gì? Là Thiên Thần hay Thượng Đế? Là Tự Do hay Ảo Tưởng?

Mà cái anh chàng đã giương bẫy bắt nó, đến khi chim sa vào bẫy, lại còn ngạc nhiên, than thở:

— "Trời ! Cái bẫy tôi đã đóng để bắt G và vì G không trở lại, tôi đã lú lẫn quên mất!"

Nếu sợ chim mắc nạn, tại sao gài bẫy? Rõ thật lẩn thẩn. Đã gài bẫy rồi, thì có "lú lẫn quên mất" hay không cũng thế mà thôi!

Đôi khi ông quên dịch những câu chữ Hán, nhưng ông có công dịch những lời đối thoại từ Anh ngữ sang tiếng Việt. Đấy là một mẫu mực nên theo. Đọc những tác phẩm của một số nhà văn ở Mỹ hiện thời, nhiều khi thấy xổ từng tràng đối thoại tiếng Anh mà chẳng dịch gì cả. Chúng ta viết văn cho người Việt hay cho ai đọc? Mà người Việt ở Hoà Lan, Bỉ, Đức, Pháp... có cần phải biết tiếng Anh không? Giả sử các tác giả ở Âu Châu cứ mạnh đâu xổ tiếng nước đó thì còn ai hiểu ai nữa? Nếu cứ tiếp tục viết tiếng Việt lai căng như thế, công việc của chúng ta làm có lẽ chỉ là công dã tràng.

*
* *

*N*ếu những truyện ngắn của Nguyễn Mộng Giác để lại dư âm như "Tiếng thở dài. Một tiếng thở dài nhẹ, nhưng sâu", thì truyện ngắn của Võ Đình là những ảo ảnh chợt đến, chợt đi nhưng khó phai mờ trong tiềm thức.

Thụy Khuê

Nguyễn Đình Hoà

Thơ nôm Nguyễn Trãi được dịch ra tiếng Pháp.

*H*ai trăm năm mươi tư bài thơ nôm của thi hào Nguyễn Trãi mới được dịch ra tiếng Pháp. Toàn bộ QUỐC-ÂM THI-TẬP của Ức-Trai Tiên-sinh đã được học giả Paul Schneider, có tên Việt là Xuân Phúc, phiên dịch ra Pháp ngữ và chú thích tường tận. Công trình khảo cứu rất nghiêm túc này nhan đề là *Nguyễn Trãi et son recueil de poèmes en langue nationale.* Etude et traduction par Paul Schneider et al (Paris: Editions du Centre National de la Recherche Scientifique, 1987).

Chúng ta đều biết là tập thơ quốc âm này là quyển thứ 7 trong ỨC TRAI DI TẬP, được khắc in năm 1868. Trong nhiều năm, người ta vẫn tưởng là quyển chót đó bị mất. Mãi đến năm 1954 người ta mới phát hiện được bản in đó, và hai học giả Trần văn Giáp và Phạm Trọng Điềm đã cống hiến bản phiên quốc ngữ đầu tiên vào năm 1956. Đến 1969, học giả Đào Duy Anh đã đưa ra một bản phiên mới nữa, gồm trong NGUYỄN TRÃI TOÀN TẬP (Hanoi: Khoa học Xã hội, 1969, tái bản 1976). Trước và sau hai bản quốc ngữ nói trên, đã có nhiều bài viết thảo luận về thoại quốc ngữ nói chung, và về cách đọc chữ Nôm này, chữ Nôm nọ, nói riêng. (Xin xem bài "Kiểm điểm những công trình nghiên cứu chữ Nôm" của chúng tôi trong Văn Học Nghệ Thuật bộ mới, số 7 (tháng 11.85, trang 814-827), và VHNT bộ mới số 8 & 9 (tháng 12.85, trang 1053-1058)

Nay Trung tâm Quốc gia Khảo cứu Khoa học của nước Pháp đã bảo trợ một công trình phiên dịch và chú giải thi phẩm đặc sắc của nhà thơ dân tộc Việt nam. Trong lời Tựa, Giáo sư Pierre-Richard Féray, Giám đốc Trung tâm Nghiên cứu và Sưu tầm về Đông Á Cận đại (Centre d'Etudes et de Recherches de l'Asie Orientale Contemporaine) thuộc Viện Đại Học Nice, cho biết đây là một công trình hợp tác giữa Trung tâm CERAC ở Pháp và Viện

Nghiên cứu Hán-Nôm ở Việt nam. Ông Cao Hữu Lạng là một vị học giả hữu danh của Viện Hán Nôm đã qua Nice làm việc trong mấy tháng với học giả Schneider, sau khi chính ông Schneider cũng sang Hà nội cộng tác với một số nhà nghiên cứu trong viện Hán Nôm. Như vậy, đây là một công trình tập thể Việt Pháp, sẽ còn được tiếp nối qua nhiều dự án khảo cứu khác về văn hoá Việt nam.

Phần chính của cuốn sách những 573 trang, nhưng phía sau sách có in đủ 254 bài thơ Nôm, theo bản Phúc-khê, được chụp lại từ trang 1 đến trang LXXV, khác với bản Trần văn Giáp — Phạm Trọng Điềm hay bản Đào Duy Anh, chỉ có phần phiên âm sang chữ quốc ngữ, chứ không cung cấp nguyên tác bằng chữ nôm.

Mỗi bài thơ đều dịch sang tiếng Pháp bên trên một trang, bên dưới có chú thích đầy đủ: đó là phần chính của cuốn sách, từ trang 49 đến trang 365. Tiếp theo là phần nghiên cứu về ngữ âm học lịch sử của tiếng Việt (trang 367-532), cho thấy cả ngữ nguyên cũng như tự dạng và cách phát âm cổ. Trang 533-539 thì đối chiếu cách đọc Nôm, sau đó soạn giả thảo luận kỹ lưỡng về một văn bản khác, viết tay chứ chưa khắc in (trang 541-553). Sau cùng là bản sách dẫn những tên riêng (trang 554-567), rồi đến một thư mục ngắn (trang 569-573).

Học giả Paul Schneider đã viết một chuyên luận về chữ Nôm, nhan đề LES IDÉOGRAMMES VIETNAMIENS (tức Approches Asie, Nice, CERAC, 1979). Ông đã cùng Xuân-Việt dịch truyện Kiều ra tiếng Pháp (KIM VÂN KIỀU, Paris, Gallimard, 1961), sách này được Tổ chức Văn hoá Liên hợp quốc UNESCO bảo trợ theo chương trình giới thiệu các tác phẩm văn học tiêu biểu của từng nước. Ông cũng đã dịch sang tiếng Pháp và chú thích tập thơ quốc âm của cụ Trạng Trình (NGUYỄN BỈNH KHIÊM, PORTEPAROLE DE LA SAGESSE POPULAIRE : LE "BẠCH VÂN AM QUỐC NGỮ THI TẬP") đăng trong tập san Bulletin de la Société des Etudes Indochinoises ở Saigon, Loại mới, Tập 49, Quyển 4, trang 607-850, Quý 4 năm 1974. Vị Học giả Pháp-Việt của chúng ta cũng đã biên soạn một tuyển tập thơ Việt nam với bút hiệu Pierre Samana: ANTHOLOGIE DE LA POÉSIE VIETNAMIENNE, xuất bản ở Tananarive, Madagascar năm 1962. Ông đã hoàn tất việc biên soạn một cuốn tự điển chữ Nôm rất đầy đủ, sẽ được Đại học Nice xuất bản.

Cuốn sách mới này, vừa cung cấp bản phiên quốc ngữ mới mẻ có nhiều điểm không đồng ý với hai cụ Trần văn Giáp và Phạm Trọng Điềm hoặc cụ Đào Duy Anh, lại vừa cho ta thấy bản Nôm của Phúc khê năm 1868, thật là một tài liệu quí báu trong tủ sách cổ văn Việt Nam, chúng ta ở nước ngoài cần trân trọng viên ngọc

trong vốn văn hoá cũ của ta.

Những nhà nôm học bây giờ lại tha hồ có dịp thảo luận về thoại Xuân-Phúc Schneider, xem nó khác với các thoại trước đây ở những điểm nào.

Tỉ như bài số 1 (Vô-đề) theo lối thủ-vĩ-ngâm, Nguyễn Trãi bắt đầu và kết bằng câu *Góc thành nam lều một căn*. Chữ cuối này, Hán Việt 間 đọc *gian*, và các cụ Trần Văn Giáp và Phạm Trọng Điềm (1956) phiên là *gian*. Rồi cụ Đào Duy Anh (1959, 1976) cũng phiên là *gian*. Thật ra nôm phải đọc là *căn*, để vần với *ăn* ở cuối câu 2 (No nước uống, thiếu cơm ăn), với *chăn* ở cuối câu 4 (Bà ngựa gầy, thiếu kẻ chăn), với *vần* ở cuối câu 6 (Nhà quen xú-xứa, ngại nuôi vần).

Cụ Xuân-Phúc cũng có thiên hướng đọc phụ âm đầu *th-*, như trong 趣庶侵 *thú-thứa* (Bài 1), *thâm* (Bài 5, 21, 119, 248), thay vì *xú xứa, xâm*.

Giải-thuyết của Cụ về nhiều từ trong bài 2 đáng được chúng ta lưu tâm. Câu 1 mà cụ Đào phiên là *Thương Chu bạn cũ các chưa đôi* nay được Cụ Xuân-Phúc phiên là *Thương Chu kiện cũ gác chư đôi* và dịch "Que me font ces querelles dynastiques?", nghĩa là "Tôi gác sang bên cạnh những cuộc bàn cãi về câu chuyện nhà Thương, nhà Chu". Ý này, ở trong bài Ngôn-chí số 1, cũng được Ức-trai Tiên-sinh nhắc lại trong bài số 58, tức Thuật-hứng số 13; *Nên chăng đành lẽ kiện Thương Chu*. Từ *đôi* là từ cổ, ta còn thấy trong cụm từ *đôi co* 堆孤. Điểm về từ *gác*, viết bằng chữ *các*, cũng như từ *kiện*, mà người ta lầm viết (rồi đọc) thành *bạn*, theo chúng tôi, có nhiều sức thuyết phục.

Cụ Xuân-Phúc cũng đề thuyết là *(ngày xuân) tạnh* -- thay vì *tĩnh*, 淨論 *(hương) lụn* -- thay vì *lọn*, *(chăng nỡ) trại* -- thay vì *trễ*, và 爲免 *(đạo làm con)*, *lẫn (đạo làm tôi)* -- thay vì *liễn*, như cụ Đào đã phiên.

Học giả Xuân-Phúc đã dầy công nghiên cứu ngữ học lịch sử của tiếng Việt qua nhiều tài liệu cổ văn, thành ra đã rất có lí khi đề nghị dùng những từ cổ như *đìa* (viết *trì*), *luống* (viết *lánh*), 池, 畛

Cụ cũng dẫn các từ điển tiếng Việt mà có ghi chữ nôm bên cạnh mỗi mục từ hoặc mỗi ví dụ minh họa. Chẳng hạn, từ điển Việt-Bồ-La của Alexandre de Rhodes (1651) ghi *khách-thứa*, rồi từ điển Việt-Latinh của Pigneau de Béhaine, tức Đức Cha Bá-đa-lộc (1773, bản viết tay), ghi *khách thứa* -- âm-tiết sau viết bằng chữ *thứ* 次, và dịch nghĩa là *hospes*. Như vậy *khách-thứa* đã theo luật đồng hoá mà cho *khách-khứa*.

Trước đây, cụ Đào hay suy đoán rằng nhiều chữ nôm bị sao chép lộn. Chẳng hạn trong bài 18 (Ngôn-chí số 17), có câu *Địch lều*

ta dưỡng tính ta "Et joue de la flûte dans ma cabane pour y entretenir mon naturel" (Xuân-Phúc Schneider, tr. 73) rất dễ chấp nhận (so sánh các phiên của hai cụ Trần và Phạm, và của nhà nghiên cứu văn học Đinh Gia Khánh), chữ *địch* viết rõ ràng 迪, 畜 , thế mà cụ Đào bảo chính là chữ *thú* 趣. *(Nguyễn Trãi Toàn-tập*, tr. 715).

Trong khuôn khổ một bài báo, chúng tôi không thể thảo luận đến tất cả những ưu điểm của thoại Schneider, mà chỉ đơn cử một vài ví dụ điển hình thôi. Điển hình nhất là hai chữ *song viết* 双曰 , xuất hiện nhiều lần trong *Quốc-âm Thi-tập* của Nguyễn Trãi và trong một vài văn liệu cổ khác (xin xem bài viết của chúng tôi *The case of "song viết" in archaic Vietnamese*, đăng THE VIETNAM FORUM 6 (Summer-Fall 1985), trang 58-72, cho rằng giải thuyết của Giáo sư Lê Hữu Mục, đọc *sàng vạt*, có nhiều khả năng hữu lý), nay được học giả Schneider đề nguyên là *song viết* và chua nghĩa "Titres de propriété (?). Héritage. Trésor. Travail." (tr. 505), vì cụ căn cứ vào từ điển Pigneau de Béhaine, tức Bi-nhu Quận-công, có ghi từ *thuế viết* 税曰 với nghĩa "Tributum", và *Khang-hi Tự-điển* định nghĩa *song* là "năm mẫu ruộng" (Song: Ngũ Mẫu dã 雙五畝也).

Lại cũng vì học giả Xuân Phúc năm 1974 đã dịch và chú thích tập thơ quốc ngữ của Bạch Vân tiên sinh, nên cụ cho biết vài điểm lí-thú giữa hai thi tập. Chẳng hạn, bài 15 (tức Ngôn-chí số 14) câu đầu nói *Vừa sáu mươi dư tám chín thu*, nghĩa là "tuổi 58 hay 69" thế mà Nguyễn Trãi mất năm 62 tuổi: học giả Xuân Phúc chú rằng "hình như bài này của Nguyễn Bỉnh Khiêm" tuy rằng không một văn bản nào của *Bạch-vân-am Quốc-ngữ thi* có bài này (Schneider, tr. 68). Rồi bài 16 (Ngôn-chí số 15) hầu như giống hẳn bài 77 (Tự thán 7). Trong bài 16, Nguyễn Trãi viết :

Am cao, am thấp, đợt đòi tầng,
Khấp-khểnh ba làn trở lại bằng.

Còn trong bài 77, Nguyễn Trãi viết :

Giàu chẳng gặp, khó còn mừng,
Danh-lợi lòng đà ắt dưng-dưng.

Có người đọc *Giàu chẳng kịp, khó còn bằng* thì nghĩa không rõ. Dù sao, hai bài nói trên chỉ khác nhau ở hai câu đầu thôi, chữ sáu câu sau thì phảng phất như nhau :

Bài 16 : *Quét trúc bước qua lòng suối,*
Thưởng mai về đạp bóng trăng.
Phần-du lẽo-đẽo thương quê cũ,
Tùng-cúc bù-trì nhớ việc hằng
Một phút thanh-nhàn trong thuở ấy,

Thiên-kim ước đổi được hay chăng.
Bài 77 : *Dò trúc xông qua làn suối,*
Tìm mai theo đạp bóng trăng.
Giang-sơn bát-ngát kìa quê cũ,
Tùng-cúc bù-trì ấy của hằng.
Một phút thanh-nhàn trong thuở ấy,
Nghìn vàng ước đổi được hay chăng.

NGUYỄN ĐÌNH HOÀ

THÔNG BÁO CỦA UCI LIBRARY VIETNAM/SOUTHEAST ASIA ARCHIVE

Sau một thời gian chuẩn vị, Trung tâm văn khố Việt Nam và Đông Nam Á nay đặt cơ sở thường trực tại lầu 3 của Thư viện Đại học UCI.

Tất cả sách báo tài liệu về Việt Nam nay được lưu trữ tại cơ sở này . Đại học UCI đã đặt mua 40 luận án liên quan tới Việt Nam và Đông Nam Á, và hơn một nửa số này Trung tâm văn khố đã nhận được. Nhiều sách báo Việt ngữ cũng đã được những cơ quan xuất bản, học viện, đoàn thể, tác giả trực tiếp gửi tặng Trung tâm.

Trung tâm Văn khố Việt Nam và Đông Nam Á trân trọng kính xin cộng đồng người Việt hợp tác chặt chẽ với Trung tâm, bằng cách gửi về cho chúng tôi các tài liệu, sách báo liên quan tới Việt Nam để chúng tôi phân loại, phiên dịch và lưu trữ. Mong ước của Đại học UCI là Trung tâm Văn khố VN/ĐNA sẽ là một nguồn tài liệu dồi dào, đầy đủ nhất cho các học giả, văn nghệ sĩ khắp nơi tham khảo .

Trung tâm Văn khố cũng sẽ thông báo hằng tháng diễn tiến hoạt động của Trung tâm .

Mọi liên lạc về Trung tâm Văn khố VN/ĐNA, xin liên lạc với:

Anna Frank
UCI Library Vietnam/Southeast Asia Archive
The University Library
PO Box 19557
Irvine, California, 92713

Bùi Bảo Trúc

Đọc Tùy Bút 2 của Võ Phiến.

Theo Nguyễn Hiến Lê, tùy bút là một văn thể rất tự do, "gặp gì chép nấy, nghĩ sao nói vậy, tùy hứng mà phóng bút." Có lẽ cũng vì thế, mà khó định được một biên giới cho tùy bút. Thí dụ tùy bút phải dừng tại đâu, không thể vượt qua những lằn ranh nào để khỏi trở thành một thể văn khác? Trong cuốn Tùy Bút 2 của Võ Phiến, người ta thấy những lằn ranh, nếu có đã mờ nhạt đi rất nhiều. Chẳng hạn như trong phần hai của cuốn sách, độc giả đọc được những bài viết có vần điệu, có lối ngắt câu của những bài thơ, nhưng tác giả đã xếp tất cả phần hai này vào tập Tùy Bút. Vậy những đoạn văn đầy âm điệu đó cũng đã được coi là những tùy bút. Hay trong phần thứ ba của cuốn sách này, người đọc bắt gặp một tùy bút trước đây đã được tác giả gửi cho một nhà xuất bản in trong một tuyển tập truyện ngắn. Và như thế, trước đây, đó là một truyện ngắn, nhưng bây giờ, truyện này được coi là một tùy bút. Mặc dầu tùy bút là một thể văn phóng túng, nhưng lại vô cùng khó viết. Tùy bút phải thân mật, hấp dẫn, tự nhiên và có duyên, nội dung phải thay đổi, ý vị.

Nếu tùy bút được khẳng định bằng những đặc tính kể trên, thì những bài mà độc giả đọc được trong cuốn Tùy Bút 2 của Võ Phiến, dù cho chúng có phảng phất những nét của một truyện ngắn hay mang hình thức gần gũi một bài thơ, chúng vẫn có đầy đủ những đặc điểm đã nêu ra ở trên.

Cuốn "Tùy Bút 2" của Võ Phiến gồm một số bài trích ra từ các cuốn "Thư Nhà" đã xuất bản năm 1962 tại Sài Gòn, "Tạp Bút" năm 1963, "Ảo Ảnh" năm 1967 và "Phù Thế" năm 1969. Phần thứ tư được rút từ cuốn "Thư Gửi Bạn" xuất bản tại Des Moines, tiểu bang Iowa, Hoa Kỳ. Cuốn sách cũng còn có một số bài chưa từng xuất bản hay đăng trên các báo chí.

Như tựa đề của cuốn sách, đây là tập tùy bút thứ hai của Võ Phiến được gửi tới độc giả ở Hoa Kỳ. Cuốn "Tùy Bút 1" xuất bản

Bài 77 :

Thiên-kim ước đối được hay chăng.
Dò trúc xông qua làn suối,
Tìm mai theo đạp bóng trăng.
Giang-sơn bát-ngát kìa quê cũ,
Tùng-cúc bù-trì ấy của hằng.
Một phút thanh-nhàn trong thuở ấy,
Nghìn vàng ước đối được hay chăng.

NGUYỄN ĐÌNH HOÀ

THÔNG BÁO CỦA UCI LIBRARY VIETNAM/SOUTHEAST ASIA ARCHIVE

Sau một thời gian chuẩn vị, Trung tâm văn khố Việt Nam và Đông Nam Á nay đặt cơ sở thường trực tại lầu 3 của Thư viện Đại học UCI.

Tất cả sách báo tài liệu về Việt Nam nay được lưu trữ tại cơ sở này . Đại học UCI đã đặt mua 40 luận án liên quan tới Việt Nam và Đông Nam Á, và hơn một nửa số này Trung tâm văn khố đã nhận được. Nhiều sách báo Việt ngữ cũng đã được những cơ quan xuất bản, học viện, đoàn thể, tác giả trực tiếp gửi tặng Trung tâm.

Trung tâm Văn khố Việt Nam và Đông Nam Á trân trọng kính xin cộng đồng người Việt hợp tác chặt chẽ với Trung tâm, bằng cách gửi về cho chúng tôi các tài liệu, sách báo liên quan tới Việt Nam để chúng tôi phân loại, phiên dịch và lưu trữ. Mong ước của Đại học UCI là Trung tâm Văn khố VN/ĐNA sẽ là một nguồn tài liệu dồi dào, đầy đủ nhất cho các học giả, văn nghệ sĩ khắp nơi tham khảo .

Trung tâm Văn khố cũng sẽ thông báo hằng tháng diễn tiến hoạt động của Trung tâm .

Mọi liên lạc về Trung tâm Văn khố VN/ĐNA, xin liên lạc với:

Anna Frank
UCI Library Vietnam/Southeast Asia Archive
The University Library
PO Box 19557
Irvine, California, 92713

Bùi Bảo Trúc

Đọc Tùy Bút 2 của Võ Phiến.

Theo Nguyễn Hiến Lê, tùy bút là một văn thể rất tự do, "gặp gì chép nấy, ngồi sao nói vậy, tùy hứng mà phóng bút." Có lẽ cũng vì thế, mà khó định được một biên giới cho tùy bút. Thí dụ tùy bút phải dừng tại đâu, không thể vượt qua những lằn ranh nào để khỏi trở thành một thể văn khác? Trong cuốn Tùy Bút 2 của Võ Phiến, người ta thấy những lằn ranh, nếu có đã mờ nhạt đi rất nhiều. Chẳng hạn như trong phần hai của cuốn sách, độc giả đọc được những bài viết có vần điệu, có lối ngắt câu của những bài thơ, nhưng tác giả đã xếp tất cả phần hai này vào tập Tùy Bút. Vậy những đoạn văn đầy âm điệu đó cũng đã được coi là những tùy bút. Hay trong phần thứ ba của cuốn sách này, người đọc bắt gặp một tùy bút trước đây đã được tác giả gửi cho một nhà xuất bản in trong một tuyển tập truyện ngắn. Và như thế, trước đây, đó là một truyện ngắn, nhưng bây giờ, truyện này được coi là một tùy bút. Mặc dầu tùy bút là một thể văn phóng túng, nhưng lại vô cùng khó viết. Tùy bút phải thân mật, hấp dẫn, tự nhiên và có duyên, nội dung phải thay đổi, ý vị.

Nếu tùy bút được khẳng định bằng những đặc tính kể trên, thì những bài mà độc giả đọc được trong cuốn Tùy Bút 2 của Võ Phiến, dù cho chúng có phảng phất những nét của một truyện ngắn hay mang hình thức gần gũi một bài thơ, chúng vẫn có đầy đủ những đặc điểm đã nêu ra ở trên.

Cuốn "Tùy Bút 2" của Võ Phiến gồm một số bài trích ra từ các cuốn "Thư Nhà" đã xuất bản năm 1962 tại Sài Gòn, "Tạp Bút" năm 1963, "Ảo Ảnh" năm 1967 và "Phù Thế" năm 1969. Phần thứ tư được rút từ cuốn "Thư Gửi Bạn" xuất bản tại Des Moines, tiểu bang Iowa, Hoa Kỳ. Cuốn sách cũng còn có một số bài chưa từng xuất bản hay đăng trên các báo chí.

Như tựa đề của cuốn sách, đây là tập tùy bút thứ hai của Võ Phiến được gửi tới độc giả ở Hoa Kỳ. Cuốn "Tùy Bút 1" xuất bản

cách đây hai năm gồm 54 tùy bút với những bài viết về quê hương đất nước và năm bài dưới tiểu tựa "Ly Hương" viết về miền đất mới mà tác giả tới sinh sống sau năm 1975. Mặc dầu hai tập tùy bút được gửi tới độc giả ở hai thời điểm khác nhau, với những bài viết về những đề tài, những khung cảnh khác nhau tưởng như không có một sự liên hệ nào, nhưng đọc cả hai cuốn tùy bút, người đọc bỗng thấy hai cuốn sách tạo một ấn tượng như hai hình bán nguyệt, khi đặt áp hai đường kính vào nhau, hai bán nguyệt đó tạo thành một vòng tròn kín. Cuốn "Tùy Bút 1" là một nửa tâm hồn, và cuốn "Tùy Bút 2" là một nửa kia của tâm hồn, như lời giới thiệu của nhà xuất bản đã nói. Và bởi thế, cái nửa thứ hai vẫn chờ được lắp vào nửa thứ nhất để thành một tâm hồn toàn vẹn của người viết.

Những tùy bút trong *cuốn 1* viết về những nơi ông đã tới, về quê hương của ông, về người, về tâm cảm, về cái ăn, cái uống, về chút mắm, chút muối, về một sợi khói, một cơn mưa, tiếng bầy ve sầu, về tiếng nói, về con chim, về hoa cỏ, đất trời.

Cuốn "Tùy Bút 2" gồm những bài viết về sự ra đi, rời quê cũ, những cái nhìn quay về ngôi làng xưa, nhớ lại những người, những cảnh của một thành phố cũ, ngó lại tuổi thơ, nhìn lại những năm tháng đã mất, những mất mát của đời sống. Và khi ở rất xa, hay khi tách mình khỏi cái khung cảnh thường ngày mà chúng ta vẫn bị nhận chìm, bị cuốn trôi theo đó, bỗng chúng ta nhìn thấy được sự vật một cách rõ ràng hơn, chi tiết hơn. Dù đó là một đêm thình lình thức giấc, lắng nghe những tiếng động ban đêm, nhìn xuống con ngõ nhỏ dãi dưới ánh trăng, hay ngồi nhìn những giọt cà phê chậm rãi rơi xuống lòng chiếc ly trước mặt, hay một tiếng rao hàng lởn vởn trở lại hoài trong những lúc bất ngờ nhất, hay mỗi buổi tối, buông tấm màn xuống, trong tiếng muỗi vo ve bên tai, là lại nghe thấy "tiếng tàn tạ của cuộc đời."

Những cảm xúc mong manh như những sợi tơ nhện tưởng có thể tan tác trong những cơn gió lại bền chắc vô cùng. Võ Phiến trong phần một và phần ba của cuốn sách đã cho người đọc thấy sự bền chắc của những cảm xúc đó. Ông khởi đi và dẫn dắt độc giả về một thành phố nhỏ ở miền Trung nơi ông đã sống suốt 1/6 đời mình. Thành phố Qui Nhơn mà ông sẽ rời bỏ được vẽ lại bằng những hình ảnh thân thiết nhất và độc giả được ông ân cần cầm tay dẫn đi giới thiệu với từng người bạn của ông, từng nhân vật đã cùng sống với ông ở cái thành phố nhỏ "hình quả tim có một cái đuôi quéo lại" một chút. Rồi ông ra đi, tưởng dứt hẳn với tiếng chuông ngân nga của chiếc đồng hồ ODO từ căn nhà bên cạnh vọng sang như xoáy sâu vào cái trống vắng buồn tẻ của cuộc sống, cái tiếng chuông *dục dã* ông lên đường, nhưng những sợi tơ nhện

mỏng manh mà ông không nhìn thấy đã tiếp tục níu kéo ông trở về với cái thành phố nhỏ . Và độc giả bắt đầu cũng thấy những ràng buộc đó bắt đầu lôi cuốn mình theo để cùng với ông cứ trở lại hoài với những hình ảnh thân thiết của thành phố cũ mà ông đã bỏ đi. Những lúc đó, ông chợt hiểu người ta chẳng thể rời bỏ "những ngày hôm nay giống nhau để chạy đi tìm một ngày mai, mà chỉ chấp chới trong một sự chờ đợi mơ hồ."

Ở cái nơi chốn ông đã tới sau khi bỏ thành phố Qui Nhơn, ông thấy mình vẫn không thể rời bỏ, dứt khoát với thành phố cũ. Ông vẫn lần mò về Qui Nhơn, về ngôi làng nhỏ gần đó, nơi ông đã sống những năm thơ ấu với gia đình, nơi vẫn được nhắc đến trong những bức thư nhà của một người em gửi cho ông nhắn nhủ ông phải viết thư về cho gia đình biết ông vẫn bình an như mọi người trong gia đình vẫn mong muốn được nghe. Ông vẫn bình an, vẫn chạy hụt hơi theo đời sống ở thành phố ông tới sống sau khi bỏ miền Trung. Một chút hơi hướm của quê hương cũng đủ làm ông lặn lội đi tìm gặp. Và cuối cùng, chút quê hương mà ông đi tìm cũng bỏ về quê, và mối liên lạc có thể sờ thấy, có thể đụng vào đó, nối đô thị ông đang sống với ngôi làng cũ xa lắc mà ông không thể trở về đó, cũng dứt áo ra đi.

Đó là cái cảm xúc mà Võ Phiến viết xuống trong ba bài tùy bút đầu tập. Cái cảm xúc đó khi đặt cạnh với những suy tưởng mà cuốn "Tùy Bút 1" đã gửi tới độc giả thì chiếc vòng tròn đã khép kín lại. Phần "Đất Nước Quê Hương" của cuốn "Tùy Bút 1" trình bầy ra những suy tưởng, và những cảm xúc của cuốn "Tùy Bút 2" là lúc con người bắt đầu ngó nhìn lại cuộc sống mà trước đó vẫn vùn vụt trôi qua, không để cho người ta cơ hội nhìn kỹ nó.

Phần hai của cuốn "Tùy Bút 2" gồm 16 bài thơ, có bài đã được viết từ gần nửa thế kỷ trước, và cũng có những bài mới viết hồi giữa năm 1987. Những bài thơ này chiếm một số trang khiêm tốn, nhưng chỉ với hơn 20 trang , người đọc đã thấy được một khía cạnh khác của con người Võ Phiến. Dường như thơ đã mở cho ông những cánh cửa mà văn xuôi đã không làm được. Với văn xuôi, Võ Phiến đã rất thành công trong các lãnh vực tiểu thuyết, truyện ngắn cũng như tùy bút, nhưng văn vần vẫn có một quyến rũ, mời gọi đặc biệt với tác giả "Thư Nhà". Trong lời tựa viết cho một tác phẩm của Nguyễn Mộng Giác, Võ Phiến có đưa ra nhận định rằng con đường vương giả, theo ông, là phải làm thơ. Nhưng số thơ mà người ta đọc được của Võ Phiến lại rất ít. Trong thơ, những nét hóm hỉnh, hài hước của Võ-Phiến-tùy-bút không thấy xuất hiện. Võ-Phiến-nhà-thơ là một con người mỏi mệt bởi những quạnh hiu, những biệt ly, tan tác, những bùi ngùi, đau sót của cuộc sống, những băn khoăn, hệ lụy của xác thân. Ông viết về "vũ trụ

lênh đênh mịt mờ", về "nhân thế tan hoang", về những giọt lệ "ngoài muôn dặm", những giọt gửi cho con "cách bốn châu". Ông nói tới lúc "hình hài không có, đời không có", tới lúc:

... Nhớ trời đầy bướm đất đầy hoa
Nhớ con suối lượn con chim hót
Nhớ giọt sương mai ánh nắng tà
Lang thang đâu đó ngoài vô tận
Một mảnh linh hồn nhớ thịt da...

Phần thứ ba gồm 8 tùy bút có lẽ là những tùy bút hay nhất trong số những tùy bút ông viết trước năm 1975. Ông viết về căn phòng của một người đàn ông sống cô đơn cùng với những cuốn sách, căn phòng mà dường như mỗi chúng ta đều có, ở đó, người ta tìm được sự yên tâm, sự bình an, tìm được cái "quê hương nguyên thủy của mỗi người khi còn nằm trong lòng mẹ". Kế đó, ông viết về một cuộc gặp gỡ trong số biết bao nhiêu cuộc gặp gỡ đã qua trong đời mà có lẽ mỗi chúng ta đều đã trải qua. Cuộc gặp gỡ rất tình cờ, rồi lại tan biến đi rất nhanh, nhưng không ngờ vẫn như "một ngọn đèn vàng cạch tầm thường, khuất lấp trong cái thường nhật vô danh vẫn sáng đâu đó" trong trí chúng ta suốt bao nhiêu năm qua. Trong một tùy bút khác, ông đem một câu chuyện tầm thường, tầm thường đến độ tưởng như chẳng có gì đáng nói, như một đêm khuya chợt thức giấc, nằm lắng nghe tiếng động trong nhà, ngoài ngõ. Giấc ngủ không trở lại, con người "thức tỉnh khỏi cuộc sống thường nhật, tỉnh khỏi cuộc nhân sinh nồng nàn", hệt như hai câu thơ của Victor Hugo mà ông trích ở đầu: "Có khi nào trong êm đềm và tĩnh lặng, bạn leo lên núi cao, đối diện với đất trời?" Trong đêm chợt thức giấc giữa khuya đó, nhân vật trong tùy bút "Lúc Dừng Nghỉ" đã "cùng với vầng trăng sáng lên với nhau, thản nhiên và trang nghiêm". "Lúc Dừng Nghỉ" cho người đọc một cảm tưởng "déjà vu", cái cảm tưởng kỳ lạ tưởng như đã trông thấy, đã trải qua, đã sống qua những kinh nghiệm đó, trong khi vẫn ý thức đầy đủ về những điều mới mẻ đang kéo nhau qua bằng những dòng chữ của tác giả. "Một Chỗ Tịch Mịch" kể lại kỷ niệm một mối tình nhẹ nhàng, kín đáo sau bao nhiêu năm vẫn như tiếng "đỗ quyên khắc khoải" nhắc mãi về một nơi chốn tịch mịch của ngôi miếu cổ, những thanh âm của im lặng vẫn xô đẩy nhau trở lại trong những đêm không ngủ.

Phần thứ tư của cuốn "Tùy Bút 2" gồm 13 bức thư của tác giả gửi một ông bạn sau khi hai người rời khỏi trại tị nạn trên đất Mỹ để đi định cư. Người bạn của tác giả như một chùm tầm gửi, bị những cơn gió thổi tuột gốc bay đi từ Việt Nam, bay sang Bắc Mỹ, bay từ tiểu bang này sang tiểu bang khác trong chuyến đi tìm một cái gì mà chính ông ta cũng không biết. Cái tâm lý mất chỗ bám-víu

từ sau chuyến đi rời khỏi Việt Nam là một tâm trạng chung của rất nhiều người Việt đến Hoa Kỳ trong khoảng giữa năm 1975. Trong những bức thư gửi cho ông bạn này, tác giả kể lại những kỷ niệm vụn vặt trong trại tị nạn, trong những ngày mới tới nước Mỹ và bắt đầu hội nhập vào xã hội Mỹ, những cái mới trong cuộc sống đó, chẳng hạn như một cơn mưa tuyết đầu tiên, chẳng hạn như một con chim sẻ vụt bay qua trong một buổi chiều tịch mịch ở Bắc Mỹ, cái tâm tư bỗng bàng hoàng vì một cánh chim, một con sẻ tầm thường bỗng đánh thức một chuỗi kỷ niệm, lôi dậy một loạt hình ảnh cũ của "một ấu thời ở nơi thôn dã, của những ngày thơ dại, ngây ngô tưởng như còn đứng trên đất quê hương, ở một góc vườn xưa", quãng thời gian ba, bốn mươi năm đó bỗng trở về trước đôi mắt đang long lanh những giọt lệ. Trong một bức thư khác, ông viết về một cụm ổi tầu tìm thấy trong một bồn hoa lộng lẫy ở Bắc Mỹ. Cây ổi tầu của cái xóm nhỏ miền Trung của ông mang những cái tên không mấy thanh tao ở miền Bắc và miền Nam nước Việt bỗng khi nhìn lại ở Bắc Mỹ đã lôi kéo theo nó không biết bao nhiêu là hình ảnh cũ. Ông tưởng như sống lại được cả một thời thơ ấu bên bụi ổi tầu với "những đứa bé bốn năm tuổi lúc thúc bên nhau, giơ những bàn tay bé tí teo, xoè những ngón tay thật là xinh túm lấy mớ bông ổi tầu... trong những đứa bé lúc thúc bên chân rào ấy, về sau có đứa cầm súng đánh nhau và chết về súng đạn, có đứa trở thành mẹ chiến sĩ, rồi có đứa đã trở thành bà ngoại, bà nội nhăn nheo..."

Những tùy bút của Võ Phiến đều gợi lại trong người đọc những hình ảnh như thế. Cho dù đó là ngọn đèn có chữ thập đỏ của một phòng mạch bác sĩ ở đường Võ Di Nguy, Phú Nhuận, hay buổi trưa trong một ngôi miếu cổ, hoặc ban đêm ở một xóm miệt Phú Lâm, mà cũng có thể là một quán nước bên kia cầu Tân Thuận, tất cả những thứ đó, chỉ với cái tên không thôi cũng đủ lôi kéo lốc nhốc không biết bao nhiêu là những hình ảnh cũ của một thời. Võ Phiến có cái tài lôi được cả những hình ảnh khác tưởng đã quên hẳn, đã bỏ trốn khỏi trí nhớ của chúng ta để "bắt buộc đời không thể cam phận tàn tạ." Nhắc tới tùy bút, nhiều người có khuynh hướng đem một tác giả viết tùy bút nổi tiếng thời tiền chiến ra để làm khuôn mẫu so sánh. Nhiều người thích so sánh Võ Phiến với tác giả tiền chiến đó. Một số lại gọi ông là một tác-giả-Vang-Bóng-Một-Thời-mới. Điều đó quả bất công với Võ Phiến. Về lượng, Võ Phiến viết nhiều hơn tác giả "Chùa Đàn". Về kỹ thuật, Võ Phiến mới hơn. Về kiến thức, Võ Phiến sâu xa hơn. Về tình cảm, những bài Võ Phiến viết về quê hương đất nước tạo được những ấn tượng mạnh hơn là những tùy bút trong "Vang Bóng Một Thời". Nếu tác giả "Chùa Đàn" có giọng "tài hoa, sâu

cay và khinh bạc, có lúc lôi thôi, bừa bãi" như nhận định của Vũ Ngọc Phan trong "Nhà Văn Hiện Đại" thì Võ Phiến, qua cách viết của ông, đã cho độc giả thấy ông không những tài hoa, mà còn dí dỏm, thông minh, hài hước, tinh nghịch, cái tinh nghịch rất đáng yêu của người Bình Định như Mai Thảo đã nhận xét. Ông viết chừng mực và cẩn trọng. Ông ôn tồn, hoà nhã, không cay cú, độc ác. Nguyễn Hiến Lê coi Võ Phiến là người viết tùy bút hay nhất. Những phân tích của ông cho thấy ông rất sâu sắc và gây ngạc nhiên cho người đọc luôn luôn, như học giả họ Nguyễn đã nhìn nhận. Võ Phiến hiện sống tại Los Angeles, tiểu bang California. Ông sinh năm 1925 tại Bình Định, đã làm công chức trong chính phủ Việt Nam Cộng Hoà trong nhiều năm. Ngoài bút hiệu Võ Phiến, ông còn ký một tên khác là Tràng Thiên trong những bài phê bình, nhận định văn học./.

BÀI NHẬN ĐƯỢC

Từ sau số Tết Mậu Thìn 1988, Văn Học đã nhận được bài của quí văn hữu sau đây :

Vẫn chưa khá, truyện của NG.T.D. Canada; Tiễn Bạn, Biển Ru thơ của NSL ở Philippines; Tâm sự với bạn về thơ của NY Little Rock; Trại Phú Sơn của HL San Francisco; Vài nhận xét về cuốn "Lịch sử dân tộc VN của Phạm Cao Dương " của TY Lacey; Trang sách thần tiên truyện của HTA Pháp, Tình ta như biển đêm, Tình đầu, thơ của TH Texas; Buổi chiều ở phố núi, Bỡn ta, Phiêu bạt giữa trời đất, thơ NMT Los Angeles; Thương người em Đà Lạt, thơ DT Fremont; Yêu em xứ tuyết trích đoạn truyện của KT Paris; Songkhla kỷ niệm muôn màu truyện của TQ Virginia; Hai mảnh tim tươi của một nhà thơ, của LMH Texas; Tứ thơ (Tản mạn về thơ 8) của NHQ Paris; Đời mù tị nạn, truyện của VN Tây Đức; Bài thơ của một người bước và đi, của TTG Fullerton; Nhà giáo ngành y Nguyễn đình Chiểu của TVT Tây Đức; Góp ý bài "Bể dâu trong tiếng Việt" của TK Monterey; Phong trào Nhân văn Giai phẩm của TK Paris; Hạnh phúc buồn thiu, Ấn bản xám, thơ truyện của NTTB Virginia; Những cây bút nữ phản kháng tại Liên bang Sô viết của NTTD Placerville.

Trân trọng cảm ơn quí bạn. TRừ thơ, các bài khác nếu đăng được chúng tôi sẽ liên lạc với quí bạn bằng thư riêng hoặc điện thoại. Bài đã gửi đăng trên Văn Học , xin quí bạn đừng gửi trùng cho các báo khác.Thành thực cảm ơn trước.

Hoàng Liên

Ánh sáng và Bóng tối

(tiếp theo đoạn đã đăng trên Văn Học số 23)

CHƯƠNG V
THÁI NGUYÊN
Trại Phú Sơn IV.

Nằm cuộn tròn trong chiếc chăn đơn để chống lại với đợt rét cuối đông của miền Trung du Bắc Việt, tôi mở mắt nhìn qua cái ô vuông cắt giữa cánh cửa đóng kín: bên ngoài, trời còn tối. Từ trên trần nhà, ngọn đèn điện để sáng thâu đêm tỏa ánh sáng vàng vọt xuống mấy bức tường quét vôi trắng và nền gạch đỏ đã ngả thành màu nâu đậm. Chiếc giường hẹp được kê vào góc tường, sát cửa, chắc là dễ nhận chút không khí và ánh sáng từ ngoài lọt qua cái ô vuông rộng 20 phân. Cạnh giường, dịch vào phía trong, một cái thùng gánh nước sơn đen dùng thay cái bô vệ sinh, được đặt gần một cái thau rửa mặt bằng kim loại tráng men màu xanh nhạt. Xà lim không đến nỗi quá chật chội, nhưng rất ẩm thấp. Không có cửa sổ như ở Thanh Liệt mà chỉ có một lỗ thông hơi rộng bằng một viên gạch ở trên bức tường phía trước, trên tấm cửa, sát trần nhà.

Tôi lắng tai: trong không gian yên tĩnh, không một tiếng động nhỏ nào dội lại, ngoài tiếng gió xa xôi, mơ hồ như không thực. Tôi thèm được nghe trong sương sớm tiếng gà dồn dập gọi những thôn xóm thanh bình trở dậy để chuẩn bị cho những hoạt động của một ngày mới bắt đầu. Xa hẳn rồi, đã lùi hẳn vào dĩ vãng, tiếng gà náo nức của những mùa thi, trỗi dậy cùng một lúc với tiếng rao của em bé bán bánh mì nóng ngoài ngõ tối. Tôi vừa nhận ra rằng tôi đã bị buộc phải từ bỏ thói quen làm việc hàng ngày trước đây, và đã lãng phí biết bao nhiêu thời gian từ Tết Mậu Thân.

Giấc ngủ dài đêm qua không đánh tan được nỗi mệt mỏi ngày ngất. Đầu tôi vẫn còn choáng váng như bị say sóng trong một chuyến đi biển. Không ngờ lần di chuyển ngắn ngủi này lại có tác

động xấu đến sức khỏe tôi như thế. Có lẽ tôi đã bị suy nhược nhiều sau những ngày gian khổ mà tôi không hay. Giá như những ngày xa xưa... Hồi trước, trong những cuộc xê dịch ngắn dài , cứ mỗi lần đến một vùng đất mới, sau khi vất chiếc va ly vào khách sạn, tôi vội vàng bước ra phố, đi loanh quanh trong khu vực lân cận để tìm hiểu nơi vừa đặt chân đến. Tôi vui thích nhận thấy mình bỡ ngỡ trước một giọng nói khác, hay một ngôn ngữ khác, một lối kiến trúc nhà cửa lạ mắt, những y phục của người bản xứ mà trước đó tôi chỉ được nhìn thấy trên tranh ảnh. Tôi để ý đến cách trang trí đặc biệt của các cửa hàng, những loại thảo mộc, hoa quả hay món ăn địa phương. Thú vị nhất là buổi sáng thức dậy sau một chuyến đi dài và sau một đêm nghỉ ngơi, tôi nhẩn nha tản bộ trên những con đường lạ, lòng rộng mở để đón nhận những biểu hiện của một nếp sống khác với nếp sống quen thuộc. Thế mà giờ đây, chỉ sau một ngày đường, tôi nằm co quắp trên giường như một kẻ bất thần ngọa bệnh, và bị đánh bật ra ngoài cuộc đời.

Những thắc mắc về lý do chuyển trại lại trở về trong tâm trí. Tôi không tin hẳn vào lời giải thích của Lâm. Có một chiến tranh đang trở nên khốc liệt hơn trước không? Cũng có thể, vì trong lúc hòa đàm, hai bên đối phương thường gia tăng những hoạt động quân sự để gây áp lực tại bàn hội nghị. Nhưng đây chưa phải là biên giới để khi có biến động, tù nhân chính trị sẽ được đưa sang Trung Quốc. Vậy Việt cộng đưa chúng tôi lên đây với mục đích gì?

Ngọn đèn vụt tắt. Tôi chồm dậy, ghé mắt vào ô cửa vuông: trời đã bắt đầu sáng. Dưới mái hiên, phía tay trái, gần sát cửa xà lim, là một cánh cửa gỗ khóa chặt. Vì cái ô vuông quá nhỏ, tôi không nhìn thấy được tấm cửa bên phải mà tôi nhớ là cánh cửa thứ năm, cánh cửa cuối cùng tôi đã vượt qua, trước khi vào xà lim, tối hôm qua. Như vậy, những xà lim được ngăn cách ra bởi những lớp cửa đóng lại ở dưới mái hiên. Trước hiên, ánh sáng mờ nhạt bàng bạc trên một mảnh sân hẹp có tường bao quanh. Về phía phải, một cái bể nước thấp và nhỏ nằm thu gọn vào một góc tường.

Trong tiếng gió nhẹ, một hồi kẻng rền rĩ vang lại từ xa. Trời đã sáng rõ, nhưng tôi không nhận ra được một dấu hiệu nào của những hoạt động đầu tiên trong ngày của trại giam mặc dù hôm nay không phải là ngày chủ nhật. Có lẽ khu xà lim này cách xa các khu khác nên tôi không nghe được những âm thanh quen thuộc, mỗi buổi sáng, của các trại giam. Mãi đến hơn nửa giờ sau mới có tiếng mở cửa bên phải, tiếng dép cao su kéo lệt xệt, rồi một bàn tay đóng cái nắp phía ngoài ô vuông lại. Tiếp theo, có tiếng chân bước thình thịch, rồi tiếng nước đổ ào ào vào cái bể con. Sau bốn lượt đổ nước như thế, cửa xà lim được mở ra và một người công an mặc

đồng phục, còn khá trẻ, nước da đen xạm, bảo tôi xách cái thùng vệ sinh để ngay ở cái cửa vào bên phải, và lấy cái thau ra rửa mặt ở bể nước. Khi tôi trở vào xà lim, cánh cửa được khép lại, người cán bộ quay đi, và lát sau, xách cái thùng vệ sinh trả lại cho tôi, rồi mới khóa cửa xà lim và mở cái nắp trên ô vuông. Chắc là người thường phạm gánh nước đứng chờ sau tấm cửa ra vào, đợi cho tôi vào xà lim, rồi mới lấy cái thùng đi đổ ở đâu gần đó và đem vào cho người cán bộ để người này đưa lại cho tôi. Việt Cọng cẩn thận như vậy là vì họ không muốn cho tôi gặp người thường phạm.

Người cán bộ cao và gầy đã đi ra, đóng và khóa tấm cửa thông bên phải lại, tôi mới sực nhớ là vừa rồi, lúc xách thau ra rửa mặt,tôi thoáng thấy mấy chữ viết bằng sơn đen ở ngoài đáy thau. Tôi vội bưng chiếc chậu đầy nước lên, nghiêng đầu đọc ở phía dưới chậu: Thái Nguyên, Phú Sơn IV. Thế thì chắc đây là trại Phú Sơn IV ở Thái Nguyên.

Người rã rời, tôi lười biếng nằm dài trên giường, không muốn suy nghĩ về một đề tài nào nhất định, cứ để cho dòng tư tưởng lang thang không định hướng. Chiếc chăn đơn nhận được tối hôm qua không đủ ấm, tôi run lên vì bị lạnh ở lưng và ngực... Tôi nằm dài như thế có lẽ đã lâu lắm, tâm trí chìm trong một sự yên tĩnh hoàn toàn. Vẫn không một dấu hiệu nào của những hoạt động bên ngoài vọng lại. Những xà lim bên cạnh cũng im lìm, không biết có người ở hay không. Ngoái nhìn qua ô cửa vuông, tôi không thấy được nền trời, vì bức thành ở ngoài quá cao, mặc dù mái hiên ở đây không đến nỗi thấp như ở Thanh Liệt. Mảnh sân con hiu hắt âm u không một ánh nắng. Nỗi vắng vẻ và cô đơn như thấm dần vào cơ thể. Lòng tôi lắng xuống như muốn chìm vào hư vô và trở nên bình tĩnh đến lãnh đạm. Tôi ngạc nhiên phát hiện ra mình không chờ đợi một việc gì xảy ra như mọi lần. Đã chán hết mọi sự trên đời, đã buông xuôi và phó mặc cho số mệnh rồi chăng? Không, không phải thế. Dù sức khỏe sa sút, dù ở trong hoàn cảnh khó khăn, bị tước đoạt hết mọi phương tiện, và dù có những phút yếu đuối, không biết do một động lực nào, tôi vẫn không ngừng nuôi dưỡng ý chí đấu tranh: đấu tranh với kẻ thù, với những điều kiện sinh sống khắc nghiệt, đấu tranh với cả chính mình. Tôi linh cảm rằng không liên tục đấu tranh là đi đến tình trạng tự hủy diệt mình. Hồi còn đi học, tôi có được nghe giảng về bản năng sinh tồn. Nhưng tôi không hiểu, một cách cụ thể, nó tác động đến tâm lý con người dưới hình thức nào. Giờ đây, có phải cái bản năng ấy giúp tôi duy trì sức sống trong người chăng? Tôi không rõ, và chỉ biết rằng tôi luôn luôn mến yêu cuộc sống , và trong hoàn cảnh bi đát hiện tại, tôi tin tưởng vào tương lai của dân tộc và sự tất thắng của

chính nghĩa quốc gia. Nhưng cũng có những lúc tôi hoài nghi và tự hỏi những cố gắng của mình có đem lại kết quả nào không. Tôi có thể sống cho đến khi có một biến chuyển thuận lợi cho Tổ Quốc và cho chính bản thân tôi không? Có thể nào đem vận mệnh ngắn ngủi của một cá nhân mà gắn vào lịch sử trường kỳ của dân tộc được chăng? Có thể chờ đợi lịch sử sang trang được chăng? Để giữ vững niềm tin và nghị lực, tôi tự nhủ mình rằng những nỗi đau khổ hiện tại là cái giá mà những ai tranh đấu cho một lý tưởng đều phải trả để đạt được mục đích tối hậu. Tôi cố gắng khách quan nhận định thực tế, nhưng không than vãn với chính mình — còn biết than vãn với ai nữa — vì như thế dễ sinh ra chán nản và đầu hàng hoàn cảnh. Hàng ngày, hàng giờ phải chống đối với bệnh tật, đói rét và cô đơn, đồng thời phải duy trì sự cân bằng cho tâm trí để nó khỏi bị thác loạn, tôi cố gắng giữ cho ngọn lửa ý chí không bao giờ tắt.

Bỗng có tiếng mở khóa lách cách ở cái cửa ngăn bên phải cũng là cái cửa ra vào, rồi cửa xà lim được mở ra. Tôi bước ra ngoài. Ở phía trong tấm cửa ngăn đã được đóng lại, một bát cơm độn ngô nằm cạnh một cái thùng nước sơn đen. Người cán bộ trực tiếp đưa cho tôi một cái ca, ra hiệu cho tôi múc nước uống và lấy cơm. Tôi đứng lại, đề nghị trại cấp cho một cái áo trấn thủ để mặc vào trong cái áo len màu đen đem từ Huế ra. Anh ta chỉ trả lời vắn tắt:

— Sẽ giải quyết sau.

Sau khi tôi đem bát cơm vào, cánh cửa được đóng lại. Như vậy, có lẽ một người thường phạm mang cơm vào, đứng đợi ở ngoài tấm cửa ngăn và chờ cho tôi vào trong xà lim, rồi mới bước vào xách thùng nước đi. Và như vậy, suốt ngày suốt tháng, nếu không ở trong xà lim, thì tôi cũng không được ra khỏi cái lối đi dưới mái hiên có hai cái cửa thông chắn ở hai đầu. Sự cách ly còn khắc nghiệt hơn là ở Thanh Liệt và nỗi cô đơn chắc sẽ nặng nề và khó chịu hơn.

Đầu choáng váng, người mệt lả, tôi không ăn được. Sau khi hết giờ nghỉ trưa, người cán bộ trở lại và bảo tôi đem bát ra trả. Thấy cơm và canh còn nguyên vẹn, anh nhìn tôi, dò hỏi. Tôi giải thích:

— Tôi đang bị ốm, không ăn được cơm.

Phải nói rõ như thế để người cán bộ khỏi hiểu lầm rằng tôi muốn tuyệt thực. Một cảm giác bực tức chợt trỗi dậy trong lòng tôi. Từ khi bị bắt, tôi luôn luôn bị dò xét cả ngày lẫn đêm. Mọi hành động dù nhỏ nhặt đến đâu cũng bị theo dõi, mọi cử chỉ hơi khác thường đều được cán bộ để ý và hỏi lý do. Hồi ở Thanh Liệt, một lần mang bát cơm ra trả, thoáng thấy một thanh tre nhỏ và ngắn bằng nửa chiếc đũa tôi vội cúi xuống nhặt lên. Hùng ngắn lại:

— Anh lấy thanh tre đó để làm gì ?

— Để làm tăm xỉa răng.

— Không cần thiết. Trại sẽ phát tăm cho anh.

Tôi thừa hiểu rằng Hùng trả lời cho qua chuyện, vì trại chưa bao giờ phát tăm cho tù nhân.

Tình trạng ấy và thái độ đa nghi của các công an viên tạo ra một không khí nặng nề bao trùm lấy tù nhân. Họ phải luôn luôn cảnh giác và chuẩn bị sẵn một câu trả lời cho những câu hỏi bất ngờ và soi mói của các cán bộ. Bị buộc phải giải thích những hành động thường rất đơn giản và tự nhiên của mình, tù nhân càng cảm thấy nỗi tủi nhục của một người bị mất tự do.

*
* *

Có tiếng mở cửa ngăn bên ngoài, rồi tiếng mở cửa xà lim. Tôi lấy hai cái bát đem ra trả như thường lệ, sau giờ nghỉ trưa. Người cán bộ hờ hững nói:

— Hôm nay tắm giặt.

Rồi anh ta bước đi luôn, và đóng tấm cửa ngăn lại.

Thế là anh ta thỏa mãn lời yêu cầu của tôi. Nằm mãi trong xà lim lạnh lẽo, tối tăm và ẩm thấp đã hai tuần nay, các khớp xương ở tay và chân sưng lên nhức nhối, và không có đủ áo ấm — chiếc áo trấn thủ còn ở trong vòng hứa hẹn, — tôi thèm được sưởi nắng. Buổi sáng, vào khoảng 9, 10 giờ, có một tia nắng chiếu vào cái lỗ hở ở trên tấm cửa lớn, sát trần nhà. Muốn được hưởng mảnh nắng lớn bằng nửa trang giấy vở học trò ấy, tôi phải đứng lên giường, đưa cao tay lên mới vừa tầm. Nhưng ánh nắng không đọng lại ở chỗ ấy được lâu, và chỉ có bàn tay tắm được chút nắng cũng không đem lại hiệu quả đáng kể. Cho nên tôi đề nghị với người cán bộ trực tiếp.

— Ở Thanh Liệt, mặc dù xà lim sáng sủa hơn, hàng tuần tôi vẫn được ra ngoài tập thể dục và tắm nắng. Đề nghị cán bộ thỉnh thoảng cho ra ngoài sân vào buổi chiều để tắm giặt và sưởi nắng.

Ở trại trước, trong mùa Đông giá buốt, tù nhân chỉ được tắm vào những ngày có nắng. Nghĩ rằng ở trại này cũng có thể áp dụng một lề lối làm việc tương tự, và nhận thấy vào lúc xế trưa ánh nắng từ phía bên phải chiếu tràn vào hai phần ba mảnh sân hẹp theo một đường chéo góc, nên tôi mới đề nghị như trên.

Giặt và tắm xong, phơi quần áo trên một sợi dây thép căng dọc theo bức tường bên trái, tôi ngồi sưởi nắng trên thành bể nước. Trên mảnh sân bằng đất nện trống trải, chỉ có vài ngọn cỏ gà mọc lưa thưa cùng với vài cây xa-trục-thảo nở hoa nhỏ li ti màu tím nhạt. Vượt lên trên phía ngoài bức tường cao đã ngả màu đen

sậm như những bức thành của các tòa cổ miếu, mấy cành sầu đông khẳng khiu đã rụng hết lá in những nét gầy guộc trên nền trời hiu quạnh.

Trong hai tuần qua, trong tình trạng bị cô lập hoàn toàn và cơ thể bị suy nhược, tôi đã tìm mọi cách để sống còn. Ngoài những phương thức cũ đã áp dụng ở Thanh Liệt, tôi lợi dụng khoảng trống trong xà lim để tập thể dục hàng ngày, mỗi buổi sáng. Sau một thời gian ngắn, tôi nghiệm ra rằng thể dục đem lại kết quả khả quan: nó giúp cho tôi giết được thời gian mà khỏi phải suy nghĩ nhiều, điều hòa hoạt động của cơ thể và nhất là củng cố nghị lực cá nhân và niềm tin tưởng vào tương lai. Tôi khấp khởi mừng thầm và tự buộc mình phải tôn trọng một thời khóa biểu nhất định cho những hoạt động hàng ngày. Nhưng không phải lúc nào tôi cũng giữ vững được tinh thần lạc quan cần thiết. Một đôi khi, xét nhìn hoàn cảnh hiện tại và đào sâu vào tâm thức của mình, tôi bỗng giật mình lo sợ. Hình như tôi đã quen sống trong tù, đã chấp nhận cuộc sống hiện tại. Hình như tôi đã quên con người cũ của tôi, đúng hơn con người cũ đã xa lánh tôi. Thời gian đã biến tôi thành một con người khác rồi chăng? Có phải bản ngã của tôi đang dần dần tan rã. Chắc hẳn khi giam giữ chúng tôi trong cô đơn tuyệt đối, Việt Cọng có thâm ý tạo ra một tình trạng khủng hoảng tinh thần trường kỳ làm cho chúng tôi thay đổi nhân tính, mất hết bản lĩnh và ý chí đấu tranh. Có lẽ họ biết rằng những mánh khóe tuyên truyền không "cải tạo" được ai nên họ phải áp dụng những biện pháp khác.

Sau mỗi lần nhận định như thế, một con người thứ hai vụt sống dậy trong tôi và dịu dàng mà nghiêm khắc khuyên nhủ:

— Không thể như thế được. Cuộc chiến đấu còn dài. Anh phải luôn luôn nhớ rằng cuộc sống của anh đã có chủ đích, và anh phải nỗ lực để đạt được chủ đích ấy. Chấp nhận tình trạng hiện hữu là mắc mưu địch, là đầu hàng địch. Anh không được bỏ cuộc. Một ngày kia, anh sẽ trở về với môi trường và những hoạt động cũ.

Những lúc tâm trí bị giao động, tôi đã nghĩ đến Thiền, nhưng tiếc rằng kiến thức về Thiền Định của tôi thật quá sơ lược. Tôi chỉ nhớ mang máng rằng mỗi tôn giáo áp dụng một phương pháp tu luyện riêng, nhưng đều có một mục đích chung là giải thoát con người bằng cách đem tâm thức vào một thế giới huyền diệu để cảm thông với vũ trụ, hầu đạt đến một trạng thái hoan lạc hoàn toàn. Riêng phái Yoga chủ trương luyện cho học viên quên hết ngoại cảnh, hướng tâm trí vào một điểm duy nhất và rồi hủy diệt mọi tư tưởng và cảm giác. Những vị cao tăng thiền sư thường đạt đến tình trạng an lạc trong đó tâm không còn bị ngoại cảnh chi phối nữa.

Biết rằng không đủ điều kiện để tu thiền, tôi chỉ ngồi theo thế kiết già và định tâm một cách đơn giản. Dù sao cũng có lúc tâm trí lắng dịu xuống, tôi gạt bỏ được những thắc mắc lo âu do hoàn cảnh lao tù đem lại. Những lúc đó, tôi bình tĩnh khác thường, và cố gắng tạo cho mình một thế đứng vững vàng để đối phó với những khó khăn của cuộc sống bị câu thúc.

Những lúc tĩnh tâm ngồi thiền, tôi thường liên tưởng đến tôn giáo. Thật ra, không phải chờ đến lúc này tôi mới nghĩ đến sự liên hệ giữa con người và Trời Phật. Từ những ngày còn ở trại Ba trong tỉnh Thừa Thiên, có lần Hoàng, người bạn Cảnh Sát đã thảo luận với tôi về lẽ công bằng của một Đấng Tối Cao. Hoàng, — và có lẽ nhiều tù nhân khác cũng vậy — nghĩ rằng trong cuộc sống hiện hữu mình không có hành động xấu xa nào đáng kể, thì tại sao lại phải chịu đựng những nỗi đau khổ gian truân... Có phải đây là một sự trừng phạt của Thượng Đế không? Biết bao nhiêu người khác cùng chung một hoàn cảnh, sao lại không bị sa vào tay địch? Có một nền công lý của Đấng Tối Cao không? Hay đây là một món nợ đã vay từ kiếp trước và nay phải trả? Không giải thích được, Hoàng và tôi tự an ủi mình như thế và đồng thời nghĩ rằng đây là một sự rủi ro mà đáng ra chúng tôi phải chấp nhận ngay từ khi mới dấn thân vào cuộc đấu tranh, như một người chiến sĩ ngoài mặt trận.

Nắng chiều ngả và nhạt dần, chỉ còn chiếu sáng phần trên của mặt thành. Sắp đến giờ cơm và tôi sẽ phải trở vào xà lim. Tôi tập thở, rồi đi lại trong sân, theo chiều ngang và chiều dọc. Sân hẹp, nhưng vẫn còn rộng hơn xà lim, và không khí, tất nhiên không tù hãm như trong phòng kín. Tôi cố tận hưởng những phút được hít thở không khí trong lành, và đồng thời ý thực tính cách tương đối của sự việc. Nếu ở ngoài xã hội, bị giam hãm, suốt một buổi trong mảnh sân hẹp này mà không có sách báo để đọc, máy thu thanh hay băng nhạc để nghe, thì có thể xem như là bị trừng phạt. Giờ đây, trong tù, được nhìn thấy bầu trời xanh trên đầu là một niềm an ủi lớn.

(còn tiếp)

Hồi ký Ánh sáng và Bóng tối của nhà văn Hoàng Liên đã được đăng trên Văn Học Nghệ Thuật và Văn Học gần suốt ba năm nay, và được bạn đọc theo dõi một cách thích thú. Tuy nhiên, vì đăng từng kỳ quá lâu, nên bạn đọc khó lòng thấy hết được toàn thể tầm quan trọng của tác phẩm. Nay để NHà xuất bản Văn Nghệ chuẩn bị in thành sách, Văn Học sẽ đăng tiếp một kỳ nữa, sau đó tạm thời chấm dứt thiên hồi ký này. Toàn bộ hồi ký sẽ do nhà Văn Nghệ ấn hành và gửi đến bạn đọc nội trong năm 1988.

MAI KIM NGỌC.

MUÔN KIẾP CÔ LIÊU.

(tiếp theo trích đoạn đăng trên Văn Học số 23)

CHƯƠNG III.

Cô Trúc lái xe rất giỏi. Đây là lần đầu tiên Huân ngồi xe do phụ nữ lái. Ở Huế vào đầu thập niên 50, phụ nữ lái xe là chuyện gần như không bao giờ xảy ra. Huân thầm nghĩ, cô Trúc bao giờ cũng ngoại lệ. Huân nhận thấy mình đã quên đối phụng.

Quả thật, Huân có nhiều bận tâm khác. Chưa bao giờ chàng ngồi gần cô Trúc như vậy. Gần đến nỗi ngửi được mùi nước hoa và mùi phấn của cô. Chắc cô sài nước hoa Pháp Hồng Thủy có lần nói nước hoa Pháp rất đặc biệt. Nó phối hợp với mồ hôi mỗi người đàn bà để tạo thành một mùi hương có cá tính. Ngoài nét đam mê, mùi nước hoa cô Trúc hôm nay còn có cái gì quả quyết. Huân thoáng thấy nét cứng rắn ở người đàn bà này. Cứng như nét mặt cô khi cô dùng sáu chữ *mẹ gái điếm, cha kẻ cướp* để miêu tả đoàn quân viễn chinh.

Nhưng mùi phấn hương của cô Trúc lại rất đàn bà. Đàn bà một cách say đắm, quyến rũ. Lần đầu tiên có đường nét đàn bà rõ ràng trong tâm trí khi Huân nghĩ đến cô Trúc. Nhận định này làm Huân lúng túng. Huân cựa mình trên ghế xe, như muốn tìm một thế ngồi thoải mãi hơn. Nhưng vô ích, vì thực ra sự thiếu thoải mãi không phải tại thế ngồi mà lại ở ngay trong đầu óc Huân.

Huân muốn tìm đề tài nói chuyện cho tự nhiên, nhưng đầu óc trống rỗng. Sự gần gũi lúc nãy khi hai người nói xấu đoàn lính Lê Dương không còn nữa. Huân định hỏi chắc cô học lái xe hồi du học bên Pháp, nhưng thấy có vẻ ngớ ngẩn nên lại thôi. Chàng tính khen chiếc áo dài cô đang mặc, để rồi lại thấy giả dối, vì thực ra Huân cho cô mặc áo dài không đẹp bằng bé Hồng Thủy. Giao tế bình thường mà cũng phải nói dối là chuyện không nên.

Nhưng cô Trúc không hề lúng túng. Cô không nói chuyện là vì đang bận suy nghĩ một việc gì khác. Sau cùng như nhớ đến Huân, cô lên tiếng trước. Cô đề nghị đổi chỗ ăn trưa. Thay vì đến tiệm Lạc Thành, cô rủ Huân đến câu lạc bộ hội bơi thuyền ở trước sở kho bạc, nơi cha cô có thẻ hội viên. Bây giờ thì Huân

đồng ý. Huân không còn muốn nài nỉ được đãi cô nữa. Lúc xe đỗ trước câu lạc bộ, Huân lúng túng không biết có nên chạy ra mở cửa cho cô không. Nghe nói lịch thiệp thì mở cửa cho đàn bà con gái. Nhưng người đàn bà này lại là tài xế luôn. Họ lái xe còn được, huống gì mở cửa xe. Mà chính Huân lại còn không biết lái xe nữa.

Sau cùng ai mở cửa bên người nấy. Vậy mà trước khi khoá xe, cô còn phải đóng lại cửa xe phía Huân, vì không quen, chàng đã đóng không được chặt. Thật là lúng túng. Mỗi lần Huân đưa bé Thủy đi ăn, đâu có phiền toái như vậy. Huân hơi hối tiếc đã tự chuốc lấy khó khăn khi cao hứng đề nghị chuyện đi ăn trưa này.

Cô dẫn Huân vào phòng ăn câu lạc bộ. Cô chọn chiếc bàn kê gần cửa sổ nhìn ra sông Hương. Một đám người Pháp đang sửa soạn bơi thuyền ngoài bến. Họ tự nhiên như ở nước họ. Không, có lẽ họ còn tự nhiên hơn. Vì ở Pháp chắc họ đã phải tự tay khiêng thuyền xuống nước, làm gì có kẻ hầu người hạ. Thể thao mà còn có bồi hầu, chỉ có thực dân Pháp mới được như vậy. Như đọc được ý nghĩ của Huân, cô Trúc giảng giải:

" Mấy người Pháp sang thuộc địa thật sướng. Bên nước họ, đời sống vất vả lắm, Huân biết không."

Huân tò mò không biết họ vất vả đến đâu. Chàng định hỏi, nhưng lại thôi. Chàng nhìn những ô vải khăn bàn xanh trắng rất Pháp, và giỏ bánh mì đan bằng mây để giữa bàn. Chàng vo viên chiếc khăn ăn trải trên đùi, để lại càng lúng túng hơn khi thấy vết mồ hôi tay trên vải.

Cô đãi Huân món bifteck. Nháy mắt, cô hỏi Huân có uống rượu không. Huân gật đầu đại, nhưng cảm thấy hơi hố, khi chính cô chỉ uống nước ngọt. Cô không văn minh như Huân tưởng. Nhưng cô vẫn gọi cho Huân một ly vang đỏ. Cô có vẻ một người chị đãi em trai đi ăn cơm tây để thưởng em học giỏi.

Sự thoải mãi của cô làm Huân dần dần dễ chịu hơn. Lát sau, nhấm nháp chút rượu, Huân thấy bạo dạn và hồn nhiên. Nhớ đến lời cô bình luận khi xem duyệt binh, Huân nói:

" Thật ra 14 Juillet là để tưởng niệm ngày phá ngục Bastille, đập tan gông cùm quân chủ chuyên chế. Đáng lẽ phải đề cao tinh thần *tự do, công bằng, bác ái* mà người Pháp vẫn rêu rao khắp nơi trên thế giới. Họ duyệt binh diễu võ dương oai làm gì cô nhỉ?"

Cô Trúc mỉm cười châm biếm:

" Chắc họ muốn nói phải có sức mạnh đã rồi hãy nghĩ đến tự do công bằng bác ái. Chỉ có điều đây là sức mạnh quân đội

Pháp để bảo vệ tự do công bằng và bác ái của nhân dân Pháp. Bên Pháp, họ mới phục hồi được độc lập nhờ Đồng Minh đánh bại Đức Quốc Xã, nên nền tự do của họ còn bấp bênh lắm...

Huân. Hôm nay, cố đô này chìm ngập trong rừng cờ tam tài. Vậy mà phố xá cũng đông như ngày hội. Không biết bao giờ mình mới có dịp phô trương sức mạnh Việt Nam để bảo vệ cho tự do Việt Nam."

Huân thấy ngộ nghĩnh khi cô Trúc như trách bà con dân chúng, trong khi chính cô và Huân cũng đi xem Tây duyệt binh, và góp phần vào cái nhộn nhịp phố phường này. Bạo dạn Huân hỏi cô Trúc:

" Cô thích Pháp không cô?"

" Thích mà cũng không thích. Cô thích một số người Pháp, cô thích một số sự việc Pháp. Nhưng cô không thích Pháp đô hộ nước mình."

*

Câu trả lời của cô Trúc làm Huân mỉm cười. Lần này đến lượt cô bối rối. Cô không hiểu Huân cười vì chuyện gì. Nhận thấy nét dò hỏi trên mặt cô, Huân vội cắt nghĩa:

" Em cười là tại vì cô làm em nhớ tới ba em."

Rồi Huân kể cho cô nghe những lời dậy con của cha Huân về liên hệ Việt Pháp. Huân ngạc nhiên thấy cô chăm chú nghe. Có lúc cô cúi đầu suy nghĩ. Nét mặt cô xót xa khi Huân kể những tháng ngày cha chàng ngồi đợi thời thế ở làng, trong những năm đầu của chiến tranh Việt Pháp.

Cô xót xa nhất khi Huân kể hồi đó, ông muốn đóng góp cho nỗ lực chống Pháp của mọi người. Nhưng người ta chống Pháp mà không muốn ông dự phần. Không ai tin ở lòng trung thành của ông với nỗ lực đánh Tây của đảng. Vả lại những kiến thức của ông về thuế vụ và tài chánh hoàn toàn không còn thích nghi với nhu cầu quản trị của nhà nước nữa.

Vả lại còn chuyện thành phần... Trước cách mạng, ông đã không thuộc thành phần thất bại, đói rách, thì sau cách mạng ông tất thuộc thành phần không đáng tín cẩn. Còn cộng tác với chính quyền Pháp là điều ông không muốn.

" Rồi sao sau cùng em lại ở đây?"

Câu hỏi của cô Trúc làm Huân khó chịu. Huân đối đáp:

" Em thật ra không biết ba em nghĩ gì trên đường vào thành. Còn lý do? Em đoán cũng không ngoài những lý do chung mà gia đình cô hay mọi gia đình khác hiện đang sống trong thành phố này đã bỏ khu chiến để trở về vùng chiếm đóng."

Cô Trúc lúng túng cúi xuống. Giây lát sau cô ngẩng lên nhìn Huân, chậm rãi nói:

" Cô xin lỗi Huân. Cô không có ý gì khác ngoài chuyện học hỏi kinh nghiệm sống của ba Huân. Cô có những lý do đặc biệt, những... uẩn khúc riêng khi hỏi Huân câu chuyện đó."

Có nét buồn trên mặt cô. Giây sau, cô nhỏ nhẹ nói tiếp:

" Huân đề cập đến lý do cô vào thành. Hoàn cảnh cô vào thành thật ra không giống hoàn cảnh người ta. Bao giờ có dịp cô sẽ kể cho Huân nghe. Nhưng cô thực tình lưu tâm đến chuyện ba em. Cô rất kính mến ông..."

Huân hơi ngạc nhiên vì thoáng có màu tâm sự khi cô nói tới cha chàng, người mà chắc cô chưa từng gặp. Có lẽ khi sốt sắng, cô đã nói nhiều hơn là cần thiết, và vô tình làm Huân hiểu lầm là cô đã quen biết ông.

Huân thấy ân hận đã bốp chát với cô. Vả lại chuyện gia đình chàng vào thành cũng đã lâu rồi, có kể cho cô nghe cũng không có gì bất tiện.

" Không sao, cô. Hồi đó ba em càng ngày càng kẹt với chính quyền kháng chiến. Sau cùng thì ông ấy vào thành. Nhưng ông cũng đợi đến khi Hoàng Thượng hồi loan chấp chánh ông mới rời bỏ hậu phương."

Cô Trúc chăm chú nghe. Huân ngưng giây lát rồi kể tiếp:

" Em còn nhớ hôm nhận được lá truyền đơn ghi lời hiệu triệu của Cựu Hoàng, ông mừng lắm. Lâu lắm, em mới thấy ông mừng như vậy. Sau đó cả mấy tháng trời, cho đến khi vào thành, ông sống thoải mãi hơn, như cởi được nỗi lòng. Ông ca ngợi Cựu Hoàng đã thu hồi được độc lập trong hòa bình và ấm no..."

Cô Trúc ngắt lời Huân:

" Chắc hồi đó ông vui lắm. Chuyện đã lâu rồi mà Huân còn nhớ kỹ như vậy sao."

" Quên sao được. Từ khi khôn lớn, em chỉ thấy ông vui như vậy có hai lần. Lần đầu là khi Việt Minh tuyên bố nước nhà độc lập. Lần thứ hai là hôm ông bắt được lá truyền đơn của Cựu Hoàng..."

Cô Trúc ngồi yên, nét mặt mơ màng. Lát sau, cô hỏi Huân:

" Ba em xin về hưu non phải không. Em có nghĩ ông ấy thoải mãi trong nhưng năm làm việc cho chính phủ của Cựu Hoàng không?"

" Hồi đó em không để ý, nhưng em nghĩ là không. Nhưng em thú thực với cô là bấy giờ em không bận tâm về ba em làm việc ở sở có thoải mãi hay không."

Huân thấy rất thân với cô Trúc. Sự lưu tâm của cô với đời

sống của cha Huân làm Huân cảm động. Huân tâm sự:

" Có lẽ em là một đứa trẻ ích kỷ và vô tâm. Em không bao giờ thắc mắc là ba em có thoải mãi ở sở làm không. Nhưng có lẽ, tuy không ý thức rõ ràng, em cũng đã chấp nhận là ông cũng không còn có gì khác để chọn lựa.

Thế hệ của ông đâu có làm khác được. Trừ những chuyện đặc biệt anh hùng như cầm võ khí chống lại ngoại xâm. Em biết ba em không bao giờ có những tham vọng làm người anh hùng cách mạng. Chỉ có điều ông không thể hoàn toàn quên được những chuyện vô lý của thời thế để mà sống bình thường... em muốn nói sống bình an như những người khác, không dằn vặt, không dầy vò."

Cô Trúc chớp mắt rồi nhìn ra sông. Vẫn không nhìn Huân, cô hỏi tiếp:

" Bây giờ về hưu rồi, chắc ba em thoải mãi hơn."

" Chắc cô nói đúng. Chắc ông thoải mãi hơn trước. Nhưng em nghĩ ông vẫn còn bị ám ảnh bởi thời thế. Mới Tết năm nay, em về nhà, ông còn thức suốt tối giao thừa với em để bình luận về vụ có hai thứ Pháp. Một thứ Pháp văn hóa, và một thứ Pháp thực dân...

Thậm chí khi em đọc truyện của Tolstoi, ông cũng lưu ý em là ngay cả người Nga trong chiến tranh chống Nã Phá Luân cũng không quản ngại dùng tiếng Pháp để nói chuyện với nhau mỗi khi gặp một đề tài tế nhị hay lý thú. Và không vì vậy mà khả năng chống Pháp của họ sút kém..."

Cô Trúc bỗng đặt tay lên tay Huân. Thoáng có chút nghẹn ngào trong giọng nói:

" Huân. Càng nghe chuyện, cô càng thấy quí mến ba em. Lớn lên, Huân sẽ hiểu. Nước mình còn lầm than còn lâu. Và số phận những người như ba em, như cô, và như cả em nữa, sẽ còn mãi mãi long đong. Mà cả những thế hệ trước ba em, và những thế hệ sau em và cô nữa..."

Ngưng giây lát, cô nói tiếp:

" Nhiều khi cô nghĩ, dường như long đong là số kiếp dân mình... Cô không muốn nói nỗi long đong vật chất, vì sướng khổ hay khó khăn về sinh kế thay đổi tùy người tùy cảnh. Nhưng tất cả chúng mình giống nhau ở chỗ long đong tinh thần.

Cuộc sống của người mình đầy khắc khoải. Trừ khi mình có thể vô tri vô giác như những người lính Lê Dương đánh thuê, tự giới hạn trong phạm vi nghề nghiệp để có thể sinh hoạt như những công cụ, tuy được việc nhưng cam phận không tim không óc..."

Cô Trúc nói với tất cả tâm huyết. Huân thấy một nỗi buồn mới đang xâm chiếm tâm hồn, mông mênh và nặng chĩu. Hai người yên lặng giây lâu, rồi Huân buột miệng:

" Nghe sao buồn quá, cô Trúc. Buồn cho cô, cho ba em, cho mọi người."

Lát sau để làm bầu không khí nhẹ hơn, Huân tìm chuyện nói:

" Nhưng cô trẻ hơn ba em nhiều lắm. Mà cô cũng không bắt buộc phải làm những chuyện cô không muốn để nuôi sống gia đình. Tại sao cô lại phải giống ba em? Mà cô có quen ba Huân không nhỉ. "

Câu hỏi của Huân làm cô Trúc bỗng hết mơ màng. Cô như người chợt tỉnh giấc mộng, và nét mặt cô lại bình thản như thường lệ. Bây giờ thì cô mỉm cười, làm như Huân không đợi cô trả lời câu hỏi vừa hỏi. Cô nhìn Huân, giọng nói chững chạc như người bình văn:

" Huân biết không, thật ra cái buồn *siêu hình* này, không phải chỉ riêng cho người mình. Và cái đà chuyên hóa cuộc đời không phải chỉ có trong đoàn Lê Dương mà thôi.

Bên Âu châu, xu hướng Lê Dương hóa đời sống đã bắt đầu xuất hiện trong nhiều lãnh vực. Có những người kỹ sư chuyên môn làm đường, mà không cần biết con đường họ xây ra để dùng việc gì, dẫn tới đâu. Quan trọng hơn nữa, họ cũng không cần biết con đường sẽ cắt qua bao nhiêu vườn tược nhà cửa, rời đi bao nhiêu chợ búa, giáo đường, hay nghĩa địa...

Có những nhà khảo cứu chỉ biết ham mê khoa học, ngày này qua ngày khác tìm cách phá vỡ hạt nhân để giải thoát năng lượng cất dấu trong bản thể của vật chất, mà không muốn nghĩ đến sự tàn phá khủng khiếp của nguồn năng lượng ấy..."

Cô Trúc bình luận một cách hoàn toàn khoa cử và tổng quát. Huân biết cô đang đánh trống lảng, làm lạc đề câu chuyện riêng tư Huân vừa vô tình chạm tới. Nhưng Huân ngắt lời cô:

" Xin lỗi, cho em hỏi cô bây giờ, sợ lát nữa em quên mất. Cô quen ba em sao? "

Làm ngơ như không nghe thấy lời Huân, cô nhìn đồng hồ và nói:

" Đã hai giờ rồi sao. Để cô đưa Huân về. Chắc bác tài đang mỏi mắt đợi cô ở nhà chị Định."

*

Huân về đến nhà thì chị Thơm, người làm nhà bà Định, cho hay là có tin không vận dân sự đã tái lập và Huân có chỗ trên chuyến bay hôm sau để về Nha Trang. Hồng Thủy đã theo bà

Định ra phố sắm quà gửi Huân về biếu ông bà Thuần.

Huân sung sướng là sau cùng có thể chính thức nghỉ hè. Chàng hăng hái sửa soạn hành lý. Sợ nặng, Huân chỉ mang theo một ít truyện, và mấy cuốn toán pháp để nhất để đọc trong dịp hè. Bao nhiêu sách vở còn lại Huân gửi lại nhà Thủy.

Làm xong va li, Huân khoan khoái nhìn ra cửa sổ. Nắng chiều đang tàn trên mấy ngọn cây, và bóng tối đã lên quá mấy cụm mẫu đơn. Vậy mà Huân đã ở trọ gia đình này hai năm rồi, Huân thầm nghĩ.

Huân tới ở nhà bà Định là một chuyện hoàn toàn tình cờ. Khoảng đầu niên học năm ngoái, khi Huân đang bực mình với nhà trọ cũ thì Sơn cho hay là có một gia đình tử tế mốn kiếm thầy giáo kèm trẻ tại tư gia. Mới đầu, Huân ngần ngại, vì chàng không muốn sao nhãng chuyện học của chính bản thân. Sơn năn nỉ bạn thử cứ đến thăm người ta cho biết đã, rồi có từ chối cũng không muộn. Thấy Huân vẫn ngần ngại, Sơn bèn thú thật chính là bà dì ruột mình đang kiếm thày giáo kèm trẻ tại gia. Cô bé học trò tương lai của Huân thật ra là em họ Sơn. Sơn sẽ yên bụng hơn nếu Huân phụ trách việc này.

Huân đã nghe nhiều về vụ kèm trẻ tư gia tại Huế. Công việc hoàn toàn thích hợp với học sinh ban tú tài như Huân. Thật ra ở Huế không hẳn là nghèo khó mới đi kèm trẻ tại tư gia. Huân cũng đã được nghe những chuyện lăng mạn liên hệ, nhưng không nghĩ mình sẽ lạc đề, để những việc khó xử như vậy xảy ra. Vả lại, nghĩ tới tiền trọ không còn phải trả, và tấm ngân phiếu hàng tháng bố mẹ gửi cho có thể dùng hoàn toàn cho việc tiêu bậy, Huân cảm thấy bị cám dỗ.

Theo bạn tới nhà bà Định, Huân yên chí ngay vì học trò tương lai của Huân chỉ là một cô bé độ mười hai mười ba tuổi. Còn bà Định gặp Huân thì ưng ý liền. Bà giữ Huân lại ăn tối. Bà khoe món mắm cà ăn với thịt heo luộc của bà thì không cơm trọ nào có thể sánh được. Còn Sơn, thì bà đã có việc nhờ ngay, là ngày hôm sau đến nhà trọ cũ của Huân để giúp bạn dọn nhà. Huân hơi chóng mặt vì quyết định nhanh chóng của bà. Nhưng là cái chóng mặt dễ chịu với một bà dì vui tính và nhanh nhẩu.

Trong bữa ăn, Huân được biết qua về gia thế Hồng Thủy. Cha Thủy là một người Tây học, nguyên làm thanh tra tại tòa Khâm Sứ Pháp. Ông đã bỏ ngang ra buôn bán kinh doanh, và đã thành công. Sự giàu có kèm thêm vốn liếng văn hóa đã tạo cho gia đình ông một cuộc sống đặc biệt. Sung túc mà không trọc phú, hay đúng hơn, văn học mà không bần hàn. Mấy người

anh trai Thủy đã du học và sau khi đỗ đạt đã lập nghiệp ở Pháp, trừ một người theo kháng chiến. Thủy là út, và cũng là người con độc nhất còn ở với mẹ.

Ông Định đã qua đời khi Thủy còn bé, và cuộc sống của hai mẹ con bà Định hoàn toàn dựa trên trợ cấp của các anh lớn bên Pháp gửi về. Gia cảnh bà Định bây giờ tuy không túng thiếu nhưng không thể gọi là sung túc hay xa hoa. Nếp sống cũ thủa sinh thời ông Định chỉ còn lại những dư âm như bộ bàn ăn lớn cho mười sáu thực khách lâu lắm đã không dùng tới, và chiếc tủ gụ mặt kính đầy nhóc những ly chén pha lê và bát đĩa xứ Limoge hảo hạng của những tiệc tùng năm cũ.

Bà Định nói đùa là bao giờ đến lượt Hồng Thủy đi lấy chồng là bà hết bổn phận. Chắc bà sẽ lên chùa sư nữ quy y. Còn bây giờ thì cuộc đời bà kể như là đã tu tại gia...

Vậy mà đã hai năm rồi, và Huân bỗng thấy một niềm lưu luyến gia đình này, và liên hệ của chàng với họ thật đậm đà thân thiết.

*

Sáng hôm sau, Thủy theo xe ca lên phi trường tiễn Huân. Lúc chia tay, thoáng có bịn rịn trên nét mặt cô bé. Huân thầm nghĩ, Thủy tuy bướng bỉnh, như không hẳn là không dễ thương. Huân nhớ lại năm ngoái, cũng vào khoảng này, Hồng Thủy cũng theo xe ca lên phi trường tiễn Huân. Nhưng hôm đó, Thủy vui mừng hớn hở như người trút được gánh nặng khi tạm biệt anh chàng thầy giáo kèm trẻ tại gia nghiêm khắc này.

Mơ hồ, Huân cũng thấy chút bịn rịn với cô học trò nhỏ. Huân cũng nhớ tới cô Trúc sáng nay tới ngỏ lời mời Huân cộng tác với cô niên khóa tới trong những hoạt động học sinh cứu quốc nội thành. Sau hôm xem duyệt binh, cô đã mặc nhiên cư xử với Huân như người đồng đảng.

Nhưng phút sau khi yên vị trên phi cơ, Huân đã quên hết những vui buồn của niên khóa cũ. Huân cũng quên nỗi khó chịu hôm trước khi xem Pháp duyệt binh. Và cô Trúc cũng tạm thời được xếp chung lại với tất cả những gì liên quan đến học hành.

Ngày mai, tuần tới, và gần ba tháng tới là để dành riêng cho Huân, cho tắm biển, cho ngủ trễ, dậy trễ và cho cha mẹ. Cả thầy, cả bạn, cả Hồng Thủy, cả cô Trúc, và cả tỉnh Huế nữa có thể đợi đến niên học sau.

*

(còn tiếp kỳ sau)

Nguyễn Tấn Hưng

Mùa Xuân Này Ta Nên Làm Đẹp

Tại sao nét chữ trong những trang này có phần khác biệt so với những trang khác của cuốn báo? Lý do rất là đơn giản: "Tại vì những trang này không do nhà in của báo Văn Học xếp chữ". Mà do chính tôi tự xếp chữ lấy. Có giống không? Công nhận là giống giống thôi, chớ làm sao giống y chang nguyên con cho được. Hai giọt nước! Như hai giọt nước thì đúng rồi, vì ai mà không biết hai giọt nước chỉ giống nhau ở bề ngoài, chớ còn phẩm chất trong ruột thì khác nhau xa ... Ừa, rồi các bạn sẽ thấy cái tôi nói khác nhau xa là thế nào.

Rất tiếc tôi phải đến với độc giả Văn Học bởi một bài viết lãng tử như vầy. Không là một sáng tác văn nghệ văn gừng gì hết. Không là một truyện ngắn, cũng không là một bài thơ. Tại vì văn thơ của tôi có lẽ đã bị ông điều hành chung Nguyễn Mộng Giác vứt vô sọt rác hết rồi. Tài năng mong manh của mình chỉ có chừng đó thì cũng đành chịu thôi. Nhưng, đã dang díu với Văn Học, thì cũng nên núm níu với Văn Học. Như núm níu với một người tình. Bị người tình đá lên đá xuống như vậy, đau như bị bò đá như vậy, lẽ ra tôi cũng nên rút lui có trật tự cho rồi, ai mà chường cái mặt đau thương đó ra chi nữa. Rút lui thì đã mấy lần rút lui. Nhưng, lần này rút lui không phải là để chuồng êm mà là để lấy trớn, để làm một màn khác cho cuộc tình si. Có phần cụp lạc hơn. Thì đây là: "Mùa xuân ta nên làm đẹp".

Làm đẹp? Cho ai? Ai người ta cũng đẹp cả rồi, đâu cần mình phải làm đẹp! Đâu được, nói như vậy bao nhiêu thẩm mỹ viện ở trên thế giới này dẹp tiệm hết sao. Nhiều người đã đẹp rồi mà người ta còn phải làm đẹp thêm nữa cơ. Riêng tôi, nếu ai đã đẹp rồi thì xin

miễn. Tôi chỉ muốn làm đẹp cho những người dám tự xưng "em là gái trời bất xấu" mà thôi. Nhưng làm đẹp về cái gì chớ? Mũi, mắt, ngực, mông, eo co ...? Đừng dại dột mà nói "tai, mũi, họng", nghe nó gớm quá! Thôi, tôi xin thưa: "Nghề làm đẹp của tôi là nghề xếp chữ đó". Nãy giờ tôi nói chuyện toàn là chữ nghĩa, văn nghệ, văn gừng không mà!

Phải, ở thời đại information age này, với personal computer và laser printer mà rất tiếc có nhiều cuốn sách chữ Việt, bỏ dấu chữ Việt bằng tay vẫn còn xuất bản, phát hành. Sự đáng tiếc này không riêng gì cho một ai mà là chung cho cả một thế hệ chữ nghĩa lưu vong của chúng ta. Chính tôi, tôi cũng tự bảo: "Rất tiếc phải đợi đến mùa xuân năm này, mùa xuân năm 88, tôi mới khám phá ra và đề cập đến vấn đề electronic typesetting chữ Việt". Electronic typesetting chữ Việt? Xưa quá, người ta đã biết từ lâu rồi: "Rõ, ếch ngồi đáy giếng". Bộ không thấy mấy trăm tờ nhật báo, tuần báo, nguyệt san, giai phẩm ở hải ngoại hay sao? Dạ thấy. Nhưng, đó là những "người đã đẹp rồi", tôi đâu dám sờ đến. Tôi chỉ kề tai nói nhỏ với những người cầm bút, những nhà văn, những nhà thơ, những bạn văn, những bạn thơ, ... vv rằng: "Mình có thể viết sách chữ Việt, làm sách chữ Việt bằng personal computer và laser printer". Muốn biết thêm chi tiết thì các bạn cứ phải rán mà đọc tiếp.

Phương pháp tôi làm typesetting chữ Việt cho bài này, thiệt tình mà nói, nó cũng cổ lỗ sĩ lắm: "Troff". Bây giờ người ta phải nói page make-up system, WYSIWYG (What you see is what you get) system... vv. Nhưng, troff vì tự nó phải sinh tồn, phải chống lại bệnh diệt chủng, mà nó cũng phải phát triển không ngừng để có cái kết quả ngày hôm nay. Người Nhái của Hải Quân Việt Nam có khẩu hiệu: "Những gì người ta làm không được, Người Nhái làm được", thì troff cũng dám nói tương tự như vậy: "Cái gì mà những system kia làm được thì troff cũng có thể làm được". Đúng hay sai là để lịch sử phán xét theo quan niệm của Người Nhái, đúng hay sai là để programmer phán xét theo quan niệm của troff. Riêng tôi, vì không là một programmer chính hiệu nên tôi kết luận: "Không hoàn toàn đúng cho lắm, troff cũng làm được nhưng trở ngại là speed, memory space allocation... vv". Nhưng tôi biết chắc một điều: "Không có một system nào có thể làm đủ thứ như troff làm cả".

Mà các bạn đâu cần biết những chi tiếc technical đó làm gì cho mệt! Các bạn chỉ muốn biết troff là cái gì? Xử dụng thế nào? Kết quả ra sao? Nói vòng vo tam quốc hoài nghe nhức đầu quá phải không? Ok, ok. Thì troff ra đời đã lâu rồi. Trước khi mình qua Mỹ cơ, 72-73 thì phải. Troff là một function của UNIX® operating

system. Mà UNIX operating system là con đẻ của C language, một thứ computer language đã được thiết lập và hệ thống hóa ở những phòng lab của Bell Laboratories. Và Bell Laboratories là của AT&T, là hãng tôi đang làm.

Thôi mà, quảng cáo hoài! Ừa, thì nói chuyện phải có đầu có đuôi chớ. Nói đến troff, nói đến một phương pháp typesetting, thì phải nói sơ sơ về *font*, về *point size*, về *format*, về *memorandum macro* mà người ta hay gọi tắt là *mm macro*.

Font thì dễ rồi, xem những thí dụ dưới đây:

A, B, C, ... a, b, c, ..., 1, 2, 3, ..., Helvetica

A, B, C, ... a, b, c, ..., 1, 2, 3, ..., Helvetica-Outline

A, B, C, ... a, b, c, ..., 1, 2, 3, ..., Hershey-Gothic

A, B, C, ... a, b, c, ..., 1, 2, 3, ..., Hershey-Script

A, B, C, ... a, b, c, ..., 1, 2, 3, ..., ZapfChancery

Vậy thì font là kiểu chữ! Và trên thế giới này có bao nhiêu kiểu chữ? Tối thiểu cũng hai chục hơn, tuy nhiên, có đủ font hay không thì còn tùy thuộc vào từng loại printer. Thêm một điểm cần nói là mỗi kiểu chữ đều có bốn cách in chính cho cả viết thường và viết hoa: chữ thường (roman), chữ *nghiêng* (italic), chữ **đậm** (bold), và chữ ***nghiêng đậm*** (bold-italic).

Point size thì cũng dễ thôi. Cứ theo thông lệ "một bức tranh nói lên trăm ngàn tiếng nói", thì cũng nên xem những bức tranh dưới đây:

Vậy thì point size là cỡ chữ. Và point size phải có một giới hạn như thế nào? Cũng là vấn đề còn tùy thuộc vào từng loại printer, thông thường từ 1 cho đến 60. 1 point là 1/12 của pica. Mà 1 pica thì bằng 1/12 của 1 inch, như vậy 1 point là 1/144 của 1 inch.

Format thì sao? Format tức là lay-out của trang giấy. Chiều ngang, chiều rộng của trang giấy: khổ 8½x11 là khổ nguyên trang giấy học trò, như báo Làng Văn ..., khổ 5½x8½ là khổ nửa trang, như báo Văn Học, Văn chẳng hạn ... Rồi đến chiều ngang, chiều rộng của chỗ in chữ (text). Rồi đến phần đầu trang (page header), phần cuối trang (page footer). Phần đầu trang thông thường là tựa của một chương, tựa của một truyện ngắn. Phần cuối trang thông thường là số trang (page number). Chỉ có Văn Học là làm chuyện quái đản: in phần đầu trang và cuối trang dính lẹo ở trên đầu.

Mà thử hỏi ai cho mình cái quyền phép total control đó chớ? Xin thưa: "Thì troff chớ ai vô đây". Troff như một ông boss dễ tánh, dám tặng cho đám nhân viên của mình cái flexibility. Nhờ vậy mà troff mới có cơ hội sống. Cái flexibility đó là mm macro, cái tiết mục sau cùng mà tôi muốn bàn với các bạn về troff.

Mm macro là ký hiệu của những typesetting function, gồm một hoặc hai chữ (mẫu tự) dẫn đầu bằng một dấu chấm (dot). Và đứng riêng một mình, một hàng. Thí dụ như .H, .P, .ti, .in, .ce, .DS, .DE, ... vv. Mà mm macro xử dụng như thế nào? Đây. Nãy giờ tôi đã xài rồi mà các bạn đâu có hay. Macro .H là dùng cho heading, tựa truyện, tựa chương. Mấy chữ lớn "Mùa Xuân Này Ta Nên Làm Đẹp", tựa của bài này là làm bởi .H 1 đó. Tại sao phải .H 1? Tại vì, tựa thì có tựa lớn tựa nhỏ, và đây là tựa lớn nhất thì cho nó mang số 1 là hợp lý rồi. Troff có thể handle đến 7 hạng tựa, 7 levels. Để chi vậy các bạn có biết? Để làm cái "Mục Lục" ở cuối sách, để các bạn khỏi phải lo tựa truyện nào nằm ở trang nào. Giao khoán phần đó cho troff. Macro .P là đầu paragraph. Cứ mỗi khi gặp .P thì troff tự động biết rằng mình phải làm một cái "chấm xuống hàng". Mà "chấm xuống hàng" thì phải thụt vô. Bởi vậy phải xài macro .ti, temporarily indent. Còn macro .in, indent, thì hàng nào cũng thụt vô. Cái này để in thơ ngũ ngôn, thất ngôn thì khỏi phải chê:

Bước tới đèo Ngang bóng xế tà
Cỏ cây chen đá lá chen hoa
Lom khom dưới núi tiều vài chú
Lác đác bên sông rợ mấy nhà

Macro .ce, center, thì xài cho thơ lục bát, song thất lục bát:

Đầu lòng hai ả tố nga
Thúy Kiều là chị em là Thúy Vân

Mai cốt cách tuyết tinh thần
Mỗi người mỗi vẻ mười phân vẹn mười

Còn macro .DS, display start, và macro .DE, display end, thì phải xài chung như một cặp. Mục đích để chừa khoảng trống để vẽ tranh "minh họa", tranh "hí họa", để "cắt dán" hình của một giai nhân chẳng hạn, ... hoặc để làm thí dụ như dưới đây:

Chừa trên, dưới 1 inch.

Đây chỉ là những mm macro đã được viết sẵn mà troff đã cống hiến cho mình. Năm bảy chục loại mm macro, tùy theo chỗ mà xài. Nếu mình chê mm macro, muốn re-design nó thì cũng chẳng ai cấm. Ngon lành hơn, viết luôn a-new-set-of-macro cho mình xài riêng thì cũng chẳng ai phiền. Chỉ cần đừng gọi tên trùng tên với mm macro, cho khỏi bị bomb là xong. Troff cho mình cái flexibility của cái flexibility. Tóm lại, một cuốn sách từ trang đầu đến trang cuối, từ tựa sách, lời giới thiệu (xem như là preface), cho đến mục lục (table of contents), glossary, index, appendix, ... troff chạy một mạch và spit-out cho mình tại laser printer trong tít tắt. Chỉ khổ cho một người mà thôi: "input operator". Input operator phải biết chỗ nào mà insert cái mm macro cần thiết để troff làm những điều mà mình muốn. Input operator nếu biết được vi (visual editor) thì còn đỡ, chớ còn xài edlin, ed thì khổ sở sẽ biết đến dường nào.

Tất cả những gì tôi nói trên đây thật sự đối với tôi không có một giá trị nào hết. Hoặc có một giá trị vừa phải nào đó thôi, nếu tôi chịu ngồi cụp xương sống mà bỏ dấu chữ Việt bằng tay. Vậy thì nói ra làm gì? Ậy, từ từ đã. Có lửa mới có khói mà. Sở dĩ tôi nói không có giá trị gì hết là cũng có cái lý của tôi đấy chứ! Không có giá trị gì hết tại vì những thứ này chỉ xài cho Mỹ mà thôi. Tiện lợi cho Mỹ mà thôi.

Nhưng nó rất có giá trị nếu mình làm được cho tiếng Việt, electronic typesetting cho tiếng Việt. Vậy thì phải chịu khó mà đọc tiếp những luận điệu mù mờ này, sometime technically khó hiểu này. Mà thật sự không có gì khó hiểu đâu. Mấy ông programmer chữ Việt, mấy ông "guru" nhà mình, đã hiểu tôi nói cái gì ráo trọi đó chớ. Đi guốc trong bụng của tôi nữa là đằng khác.

Typesetting chữ Việt thì cũng đâu có gì khó. Chữ viết của mình cũng có mẫu tự abc mà. Khó thì phải nói là chữ Tàu, chữ Nhật, những thứ chữ có vóc giáng của bụi trúc, cành tre. Vậy mà người ta còn làm electronic typesetting được nữa kia, thì việc của mình phải gọi là dễ thôi. Đã có abc rồi thì chỉ còn làm năm cái dấu: sắc, huyền, nặng, hỏi, ngã. Là xong! Là xong? Chưa xong đâu, vì còn những chữ ă, â, chữ đ, chữ ê, chữ ô, ơ, chữ ư thì phải làm sao? À há, vậy thì phải chịu khó design một chữ riêng biệt cho mỗi chữ này. Thành ra năm dấu, bảy chữ mới, vị chi là mười hai chữ phải làm mà thôi. Dễ quá! Bắt tay vào việc! Làm! Xong! Đến lúc in ra mới thấy là đọc không được. Lấy thí dụ dấu sắc thôi. Dấu sắc nằm trên chữ ă, chữ â phải ở một vị trí khác với dấu sắc nằm trên chữ a. Hoặc phải cao hơn, hoặc phải qua bên phải một chút. Cũng rắc rối đó chứ?

Rốt cuộc rồi, tôi design không phải 12 chữ mà là 134 chữ, cho tất cả những chữ có dấu trong tiếng Việt của mình. Sáu mươi bảy chữ thường và sáu mươi bảy chữ hoa. Nhờ cái flexibility của macro design, mà tôi có thể làm 134 chữ có dấu Việt theo kiểu dưới đây:

a a/´ a/^ a/. a/? a/~	a á à ạ ả ã
a/v a/v/´ a/v/^ a/v/. a/v/? a/v/~	ă ắ ằ ặ ẳ ẵ
a/^ a/^/´ a/^/^ a/^/. a/^/? a/^/~	â ấ ầ ậ ẩ ẫ
e e/´ e/^ e/. e/? e/~	e é è ẹ ẻ ẽ
e/^ e/^/´ e/^/^ e/^/. e/^/? e/^/~	ê ế ề ệ ể ễ
i i/´ i/^ i/. i/? i/~	i í ì ị ỉ ĩ
o o/´ o/^ o/. o/? o/~	o ó ò ọ ỏ õ
o/^ o/^/´ o/^/^ o/^/. o/^/? o/^/~	ô ố ồ ộ ổ ỗ
o/, o/,/´ o/,/^ o/,/. o/,/? o/,/~	ơ ớ ờ ợ ở ỡ
u u/´ u/^ u/. u/? u/~	u ú ù ụ ủ ũ
u/, u/,/´ u/,/^ u/,/. u/,/? u/,/~	ư ứ ừ ự ử ữ
y y/´ y/^ y/. y/? y/~	y ý ỳ ỵ ỷ ỹ
d/^	đ

A A/´ A/^ A/. A/? A/~	A Á À Ạ Ả Ã
A/v A/v/´ A/v/^ A/v/. A/v/? A/v/~	Ă Ắ Ằ Ặ Ẳ Ẵ
A/^ A/^/´ A/^/^ A/^/. A/^/? A/^/~	Â Ấ Ầ Ậ Ẩ Ẫ

E E/´ E/^ E/. E/? E/~	E É È Ẹ Ẽ Ê
E/^ E/^/´ E/^/^ E/^/. E/^/? E/^/~	Ê Ế Ề Ệ Ể Ễ
I I/´ I/^ I/. I/? I/~	I Í Ì Ị Ĩ
O O/´ O/^ O/. O/? O/~	O Ó Ò Ọ Ỏ Õ
O/^ O/^/´ O/^/^ O/^/. O/^/? O/^/~	Ô Ố Ồ Ộ Ổ Ỗ
O/, O/,/´ O/,/^ O/,/. O/,/? O/,/~	Ơ Ớ Ờ Ợ Ở Ỡ
U U/´ U/^ U/. U/? U/~	U Ú Ù Ụ Ủ Ũ
U/, U/,/´ U/,/^ U/,/. U/,/? U/,/~	Ư Ứ Ừ Ự Ử Ữ
Y Y/´ Y/^ Y/. Y/? Y/~	Y Ý Ỳ Ỵ Ỷ Ỹ
D/^	Đ

Ở cột bên trái, cách thức input những chữ có dấu cho thấy có phần dài dòng và khó đọc. Tuy nhiên cũng có cách giải quyết. Dài dòng thì thật ra không dài dòng đâu vì terminal nào cũng có những system hoặc user pf keys. Cứ program 8 cái keys này thành 8 dấu cần thiết. Dấu thứ nhất /v cho chữ ă (dấu ă). Dấu thứ nhì /^ cho chữ â (dấu â) và chữ đ (dấu đ). Dấu thứ ba /, cho chữ ơ và chữ ư (dấu ư). Còn năm dấu còn lại là /´ (sắc), /` (huyền), /. (nặng), /? (hỏi), và /~ (ngã). Như vậy khi input những dấu này, input operator cũng chỉ cần gõ một stroke mà thôi. Còn khó đọc thì chịu.

Ở cột bên phải, output của những chữ có dấu này cũng phải trải qua vài "giai đoạn khẩn trương" mới có được cái nhìn dễ coi như vậy. Trước hết phải convert những input của những chữ có dấu ở cột bên trái thành những troff string để troff biết lúc nào thì process chữ nào, dấu nào. Kế đó, troff chính nó cũng phải bị modified thành ditroff, device independent troff. Sau cùng, output của device independent troff lại được một lần nữa convert thành PostScript output cho thích hợp với laser printer mà mình muốn xài: AppleWriter-Plus, QMS, ... chẳng hạn. PostScript language? Lại phải học thêm, nói thêm một thứ computer language nữa? Dài dòng, lôi thôi quá rồi. Thôi, cho tôi xin ngừng lại nơi đây.

Qua phần trên, các bạn đã hiểu thế nào là phương pháp "làm đẹp" của tôi. Tôi rất mong mỏi được tiếp nhận những ý kiến xây dựng của tất cả các bạn. Và tôi cũng rất mong mỏi được tìm hiểu thêm những phương pháp "làm đẹp" của các bạn trong nghề. Làm đẹp cho chữ Việt, theo tôi vẫn là nhiệm vụ chung của tất cả mọi người dân Việt. Biết đâu có một ngày nào đó chúng ta sẽ tìm được một phương pháp mà sau này có thể gọi là một standard, một "mùa xuân" cho electronic typesetting chữ Việt vậy.

Nguyễn Tấn Hưng

UNIX là registered trademark của AT&T.

TRANH ĐẤU

Xã Thuyết

của TRẦN VĂN KHA

Gồm những bài (đã được đăng báo) gây chấn động dư luận trong nước khi trước, và ở nước ngoài bây giờ. Tác phẩm gây tù tội cho tác giả thời Thiệu Kỳ.

Lời văn như những mũi tên nhọn xuyên ngọt vào tim những tên phản động.

Khi một trong những bài "tranh đấu", "Đạo Chống Cộng, và Đạo Không Chống Cộng" được phổ biến ở V.N.H.N. số 192 tháng 7/87, nhiều độc giả đã gửi thư ngợi khen và ủng hộ. Sau đây là hai trong rất nhiều ý kiến (tác giả không nêu tên vì chưa xin được phép)

1) "Nhân đọc bài "Đạo Chống Cộng" của ông..., tôi xin viết thư này để bầy tỏ sự cảm phục và lòng kính mến đối với ông"

2) "Tôi kính xin ông, nhận lời khen tặng của tôi với tấm lòng quý mến"

Sách dày 320 trang.

Giá bán 13 Mỹ Kim, ngoài nước Mỹ thêm 1 MK.

Tác giả tự xuất bản.

Nhà Xuất Bản VĂN NGHỆ phát hành

P.O. Box 2301

Westminster, CA 92683

Phone: (714) 832-8445

BÁC SĨ
VŨ ĐÌNH MINH

DIPLOMATE AMERICAN BOARD
OF INTERNAL MEDICINE
AND PULMONARY DISEASES
CHUYÊN TRỊ : BỆNH NỘI KHOA, BỆNH PHỔI

* *Bệnh nội khoa ; Tiểu đường, Máu cao..v.v..*
Bệnh phổi : Ho, Suyễn, Đau ngực, Lao, Khó thở...

NHẬN MEDICAL VÀ BẢO HIỂM

Giờ làm việc : (Gọi giấy hẹn)
Ngày thường : 9-12 AM và 1-6 PM
Thứ bảy : 9 AM - 1 PM

2720 S. Bristol St. Suite 210 Santa Ana, CA. 92704

Tel : ***(714) 641. 0263***

PHƯỢNG 's

GENERAL MERCHANDISE

TRUNG TÂM MUA BÁN:
QUÀ TẶNG, MỸ PHẨM
QUẦN ÁO TRẺ EM. XÁCH TAY.

ĐẶC BIỆT : Bán sỉ và lẻ tranh sơn mài, giá hạ.
Nhận VISA- MASTER CARD.
LAYAWAY-U.P.S.
9681 Bolsa Ave. # 11 & 12
Westminster, CA. 92683

(714) 839. 1066

(Trong khu Crystal Palace trước chợ Man Wah)

Mở cửa 7 ngày từ 10:00 AM - 8:00 PM
* *Cần đại lý ở các tiểu bang* *Kính mời*

BÁC SĨ TRẦN TIẾN HUYẾN

M.D., F.A.C.S.

* Tốt nghiệp chuyên khoa giải phẫu tổng quát (American Board of Surgery).
* Tốt nghiệp Siêu chuyên khoa Giải phẫu đường ruột và hậu môn.(American Board Qualified of Colon and Rectal Surgery).
* Hội viên Hội Bác sĩ Giải phẫu Hoa Kỳ (Fellow, American College of Surgeons).
* Hội viên Hiệp hội Bác sĩ Giải phẫu đường ruột và hậu môn (American Society of Colon and Rectal Surgeons).

CHUYÊN TRỊ VÀ GIẢI PHẪU

* *Các bệnh trĩ và mạch lương bằng tia laser ít đau, mau bình phục*
* *Bệnh đường ruột, ung thư ruột, táo bón kinh niên, ruột dư, sa ruột*
* *Sạn túi mật, vàng da, đau bụng*
* *Tầm ung thư ở vú và ngực*
* *Các loại bướu ở đầu và cổ*
* *Giải phẫu sửa cơ vòng âm đạo suy yếu do sinh đẻ hoặc tuổi tác*
* *Tiểu giải phẫu : Cắt qui đầu, cắt bướu ở da, các loại nốt ruồi,*
* *Suy tầm ung thư ruột và bộ tiêu hoá*
* *Soi đường ruột.*

MAGNOLIA CLINIC

14571 Magnolia St, Suite 207, Westminster CA 92683

By Appointment Only : (714) 898.1177

TAM AUTO CENTER

1610 N. Fairview St. Santa Ana, CA 92706

(Góc Westminster và Fairview)

(714) 554-2314

LÀM ĐỒNG - SƠN

SỬA CHỮA VÁ BÁN TẤT CẢ CÁC LOẠI XE

Đặc biệt làm máy xăng, dầu. Tune-up

Làm thắng - Rebuild hộp số - Carburator

Mở cửa từ 8 AM đến 5 PM

Chủ nhật từ 8 AM đến 12 giờ trưa.

MAGNOLIA MEDICAL CLINIC

* Personal Injuries (Tai nạn xe cộ và nghề nghiệp)
* Industrial Medicine
* Physical Occupational Therapy

TRUNG THANH NGÔ MD

PAIN RELIEF CENTER

Với sự cộng tác của các Bác sĩ chuyên môn điều trị đau nhức tại Đại học UCLA, PAIN MANAGEMENT CENTER

* **CỐN PHẠM GIA M.D.**
* **GEORGE E. KHOURY M.D.**
* **OANH TRẦN CA (Certified Acupuncturist).**

14571 Magnolia Ave. Suite # 110
Westminster, CA 92683
Tel. (714) 895-1133

CENTRAL VALLEY MEDICAL CLINIC

7227 RESEDA BLVD., RESEDA,CA 91335
Tel. (818) 708-7227

B.S NGUYỄN VĂN HUNG M.D.
Bác sĩ Điều trị OLive View Medical Center
(Khu Cấp cứu và Quang tuyến)

B.S. TRƯƠNG NGỌC THẠCH M.D.
Bác sĩ Điều trị OLive View Medical Center
(Khu theo dõi Nội khoa và Chương trình Săn sóc Toàn diện)

GIỜ LÀM VIỆC

Thứ hai-Thứ sáu 9 AM đến 8 PM
Thứ bảy-Chủ nhật 9 AM đến 3 PM

NHẬN MEDICAL, MEDICARE & BẢO HIỂM
BÃI ĐẬU XE RỘNG RÃI VÀ MIỄN PHÍ

VĂN PHÒNG LUẬT SƯ

STUART BARASCH

Văn Phòng Los Angeles
767 North Hill Street, Suite 203, Los Angeles, CA 90012
(213) 621-7622

Văn phòng Garden Grove
9872 Chapman Ave, Suite 200
Garden Grove, CA. 92 641 (Góc Chapman & Brookhurst)
(714) 537. 8771 (mở cửa cả ngày thứ Bảy)

Văn phòng San Jose
586 N. First St, Suite 222, San Jose CA.
(408) 292. 7993 & 1. 800. 445. 2930

DÙ BẠN CÓ HAY KHÔNG CÓ BẢO HIỂM KHI CÓ TAI NẠN XẢY RA

Xin vui lòng gọi Bà

THƯƠNG NGUYỄN BARASCH

(213) 621 7622* PHỤ TÁ * (714) 537 8771

BẠN SẼ ĐƯỢC HƯỚNG DẪN MIỄN PHÍ VÀ HƯỚNG DẪN TẬN TÌNH VỀ PHƯƠNG DIỆN PHÁP LÝ

CHUYÊN TRÁCH

Hình luật *: Say rượu lái xe • Đánh lộn • Đả thương • Án mạng • Trộm cắp • Gian lận •*

Hộ luật *: Tranh tụng gia đình : Ly hôn, Ly thân Nuôi dưỡng con cái, Phân chia tài sản*

Tai nạn *: Xe cộ • Máy bay • Nghề nghiệp • Bị thương tích vì trượt té...*

Immigration *: Nhập tịch, thẻ xanh, di trú từ đệ tam quốc gia.*

Phục vụ tận tâm và hoàn toàn được sự tín nhiệm của thân chủ Hoa Kỳ cũng như Á đông

• Chúng tôi chỉ nhận thù lao khi được bồi thường các tai nạn
• Đặc biệt đồng bào ở Florida, San Diego, và ngoại L A County xin gọi Collect

Bệnh ung thư đang gia tăng. Thống kê mới nhất cho biết hiện nay cứ 10 người đàn bà dưới 40 tuổi thì có 1 người sẽ bị ung thư vú. Đây là một căn bệnh hiểm nghèo nhưng vẫn có thể chữa được nếu chúng ta biết khám phá thật sớm.

Vì lý do đó, Hội Ung Thư Hoa Kỳ liên tục kêu gọi các bà từ 35 tuổi trở lên dù không có triệu chứng cũng phải nên đi khám và chụp hình ngực một lần để làm căn bản, trong trường hợp có triệu chứng thì phải nên đi khám ngay, bất luận tuổi tác nào.

Trung tâm truy tầm ung thư ngực của Bác sĩ NGUYỄN MẠNH đã hoạt động về phương diện này từ 6 năm nay. Ở đây, chúng tôi có đủ kinh nghiệm và phương tiện kỹ thuật để khám phá thật sớm ung thư vú . Đồng thời ở đây chúng tôi cũng chỉ dẫn cách thức tự khám ngực và cách thức dinh dưỡng để ngăn ngừa bệnh này.

TRUNG TÂM
TRUY TẦM UNG THƯ NGỰC
BÁC SĨ NGUYỄN MẠNH

Địa chỉ : 9513 Bolsa Ave. Westminster.
California, 92683.
Phone : (714) 531. 8833.

Ghi Chú quan trọng : Quí bà có thể trực tiếp đến khám tại TRUNG TÂM TRUY TẦM UNG THƯ NGỰC mà không cần phải có giấy giới thiệu của các bác sĩ khác.

Phiếu mua báo dài hạn

(giá biểu mới kể từ tháng 5.1987)

Họ và tên bạn đọc .....
Địa chỉ : .....
.....
Zip Code .....

Đồng ý mua dài hạn Văn Học từ số:.....đến.....

Mua dài hạn tại Hoa Kỳ và Canada (gửi hạng tư)

Sáu tháng ..... 15 MK
Một năm ..... 30 MK

mua dài hạn tại Hoa Kỳ và Canada (gửi hạng nhất)

Sáu tháng ..... 21 MK
Một năm ..... 42 MK

Giá biểu mua dài hạn cho bạn đọc ở Âu châu

Sáu tháng, gửi tàu thủy ..... 21 MK
Một năm, gửi tàu thủy ..... 42 Mk
Sáu tháng, gửi máy bay ..... 33 Mk
Một năm, gửi máy bay ..... 66 MK

Giá biểu dài hạn cho bạn đọc ở Á và Úc châu

Sáu tháng, gửi tàu thủy ..... 21 Mk
Một năm gửi tàu thủy ..... 42 MK
Sáu tháng, gửi máy bay ..... 40 MK
Một năm, gửi máy bay ..... 80 MK

Đính kèm số tiền : .....
(trả bằng Mỹ kim, ngoài Hoa kỳ xin trả bằng international money order hoặc bưu phiếu, đề tên VAN HOC)

PHIẾU TẶNG BÁO VĂN HỌC

Họ và tên .....
Địa chỉ .....
.....
Muốn mua : * Sáu tháng báo Văn Học .....
* Một năm báo Văn Học .....
Để tặng cho: .....
Địa chỉ .....
.....
Đính kèm ngân chi phiếu : ..... Mỹ kim

Tìm mua ngay tại các hiệu sách
hoặc liên lạc mua thẳng tại nhà xuất bản

VĂN NGHỆ

P.O. Box 2301 Westminster, CA. 92683 USA

Phone : **(714) 832.8445**

bốn tác phẩm mới nhất của năm 1988:

NỤ CƯỜI TRE TRÚC

tập truyện ngắn xuất sắc và độc đáo
của nhà văn Kiệt Tấn
Giá tại Hoa Kỳ 11 MK

YÊU CON
DẠY CON NÊN NGƯỜI VIỆT

Cuốn sách giáo dục cần thiết
cho mọi gia đình tại hải ngoại
của nhà thơ Đỗ Quí Toàn
Giá tại Hoa Kỳ 7 MK

CON SUỐI MÙA XUÂN

Tập truyện của Võ Hồng
Giá tại Hoa Kỳ 6 MK

TÌM PHẬT Ở ĐÂU

của Minh Tâm
Giá tại Hoa Kỳ 7 MK

Bạn đọc ở các nước ngoài Hoa Kỳ muốn mua sách thẳng từ nhà xuất bản Văn Nghệ, xin gửi thêm 1 MK cước phí, và tiền mua sách trả bằng Mỹ Kim gửi theo lối International Money Order.

Sách sẽ phát hành trong tháng 4.1988:

TÙ NGỤC
VÀ TÂM THỨC LƯU ĐÀY

tập thơ của Nguyễn Ngọc Thuận
Tựa của Đào Trường Phúc
Văn Nghệ xuất bản và phát hành

Số đăng ký tại Thư viện Quốc hội Hoa kỳ : ISSN : 0885-128X
in tại NVPRINTING (714) 897-3628

Nhà xuất bản VĂN NGHỆ

P.O. Box 2301. Westminster. CA, 92 683 USA
Phone : (714) 832 8445
Ngân, chi phiếu xin đề VĂN NGHỆ
Thư từ xin gửi cho Ông Võ Thắng Tiết

ĐỜI VIẾT VĂN CỦA TÔI
hồi ký của NGUYỄN HIẾN LÊ
Giá tại Hoa Kỳ: 10 MK

TÙY BÚT I
của VÕ PHIẾN
Giá tại Hoa Kỳ: 12 MK

MÙA BIỂN ĐỘNG TẬP 3
của NGUYỄN MỘNG GIÁC
Giá tại Hoa Kỳ: 12 MK

20 NĂM VĂN HỌC
MIỀN NAM 54 - 75
biên khảo của VÕ PHIẾN
Giá tại Hoa Kỳ: 13 MK

KỶ THÁC
của BÌNH NGUYÊN LỘC
Giá tại Hoa Kỳ: 7 MK

THƠ HIỀN
thi tập của NHƯ CHI
Giá tại Hoa Kỳ: 6 MK

MƯỜI CÂU CHUYỆN
VĂN CHƯƠNG
của NGUYỄN HIẾN LÊ
Giá tại Hoa Kỳ: 7 MK

HÓA RA NÉT CHỮ LÊN
ĐÀNG QUẤN QUANH
thi tập của NGU YÊN
Giá tại Hoa Kỳ: 6 MK

TRẦM MẶC CÂY RỪNG
tập truyện của VÕ HỒNG
Giá tại Hoa Kỳ: 6 MK

HỢP LƯU
Truyện dài HỒ TRƯỜNG AN
Giá tại Hoa Kỳ: 7 MK

MÙA HÈ, MỘT NƠI KHÁC
tập truyện của
PHAN THỊ TRỌNG TUYẾN
Giá tại Hoa Kỳ: 10 MK

MỘT CHÚT RIÊNG TƯ
tập truyện MAI KIM NGỌC
Giá tại Hoa Kỳ: 10 MK

TRUYỆN NGẮN I
tập truyện của VÕ PHIẾN
Giá tại Hoa Kỳ: 13 MK

XUÔI DÒNG
Tập truyện của
NGUYỄN MỘNG GIÁC
Giá tại Hoa Kỳ: 7 MK

ĐÊM DÀI MỘT ĐỜI
Truyện dài LÊ TẤT ĐIỀU
Giá tại Hoa Kỳ: 7 MK

THƠ CAO TẦN
thi tập CAO TẦN
Giá tại Hoa Kỳ: 5 MK

CUỐNG RỐN CHƯA LÌA
Tập truyện của
BÌNH NGUYÊN LỘC
Giá tại Hoa Kỳ: 9 MK

TẠP LUẬN
của VÕ PHIẾN
Giá tại Hoa Kỳ: 14 MK

CON ĐƯỜNG THIÊN LÝ
tiểu thuyết của
NGUYỄN HIẾN LÊ
Giá tại Hoa Kỳ: 9 MK

TỰA ĐỀ Ở BÊN TRONG
thi tập của NGU YÊN
Giá tại Hoa Kỳ: 8 MK

XỨ SẤM SÉT
tuyển tập VÕ ĐÌNH
Giá tại Hoa Kỳ: 8 MK

VÒNG ĐAI XANH
tiểu thuyết của
NGÔ THẾ VINH
Giá tại Hoa Kỳ: 8 MK

Ngoài nước Mỹ thêm 1$00

Giá tại Hoa Kỳ 3 MK.